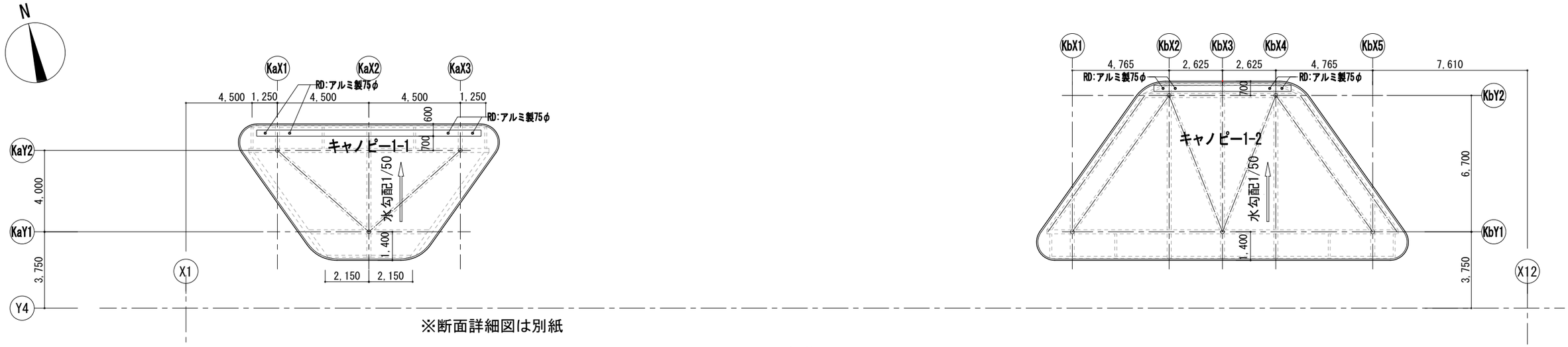


※断面詳細図は別紙

≪屋根伏図≫

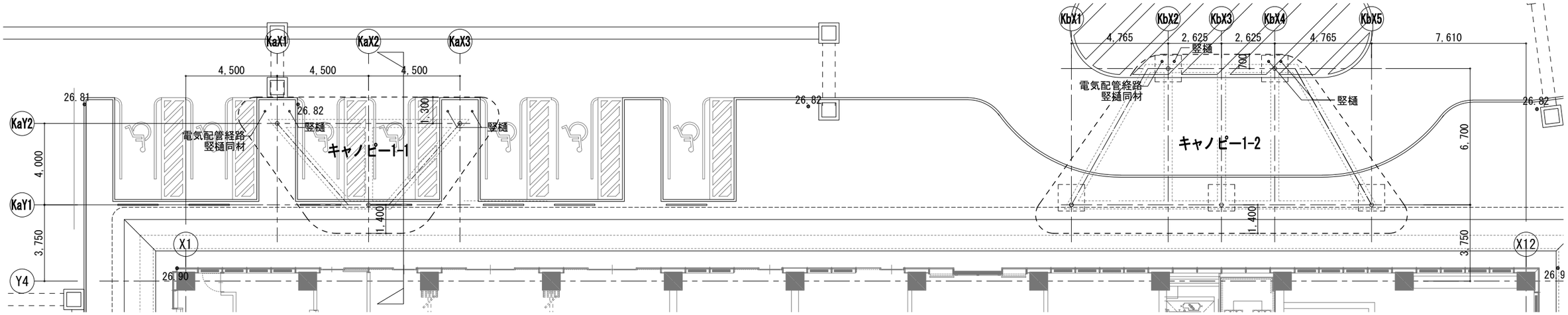


≪1階平面図≫

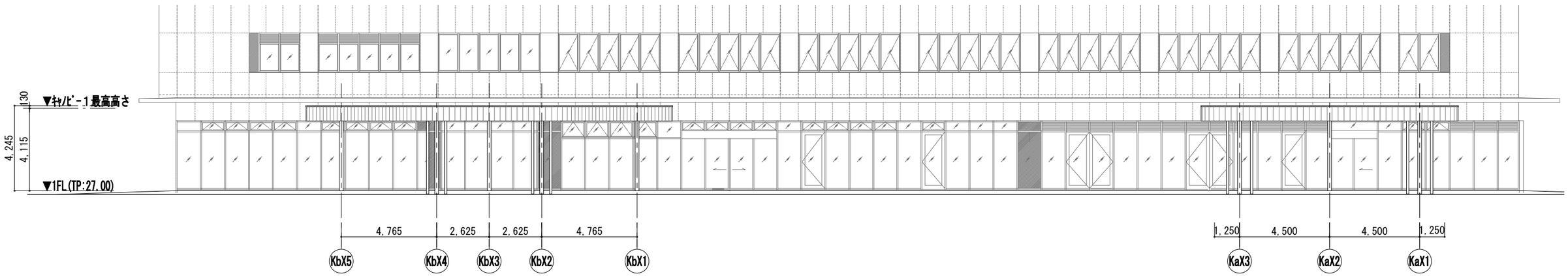


キャノピー1-2　≪立面図≫　キャノピー1-1

| | | | |
|---|---|---|---|
| 株式会社 佐藤総合計画 | 工事名称 南相馬市新庁舎建設建築主体工事 | 一級建築士事務所　登録番号　宮城県知事登録　第22210181号<br>建設コンサルタント　登録番号　建01第843号 | 図面 D-072 |
| | 図面名 キャノピー1 平面・立面・屋根伏図 | 監理 一級建築士第315658号　飯柴耕一<br>担当 一級建築士第323340号　高橋英雄<br>一級建築士第374585号　古川侑慧 | 通し番号 |
| | 設計番号 04632-010　作成日 -　縮尺 A1 S=1/100 A3 S=1/200 | 構造関係規定に適合することを確認した 一級建築士　第306020号 構造設計一級建築士　第5334号 檜垣　達司<br>設備関係規定に適合することを確認した 一級建築士　第359849号 設備設計一級建築士　第4806号　渡邊　森 | |

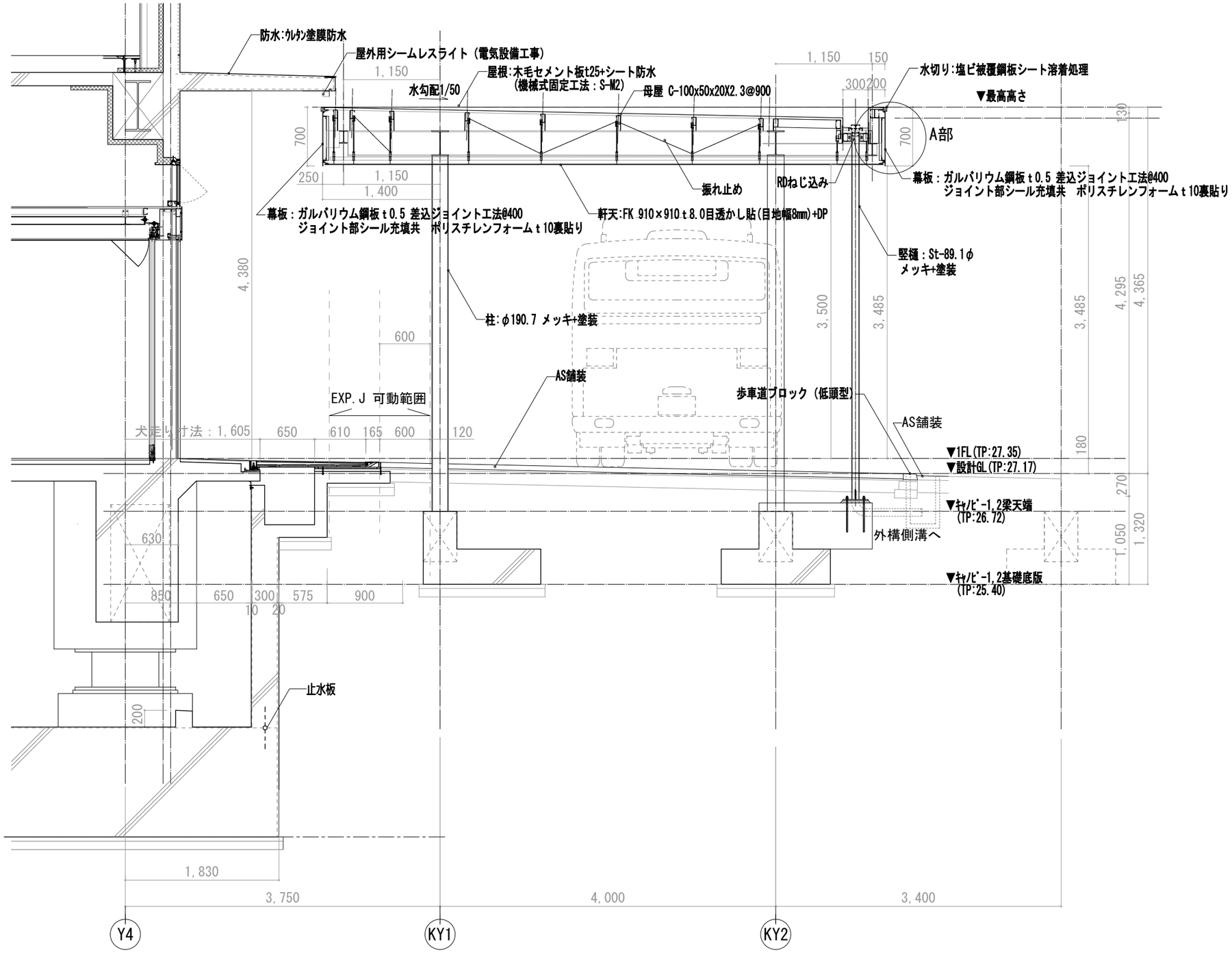


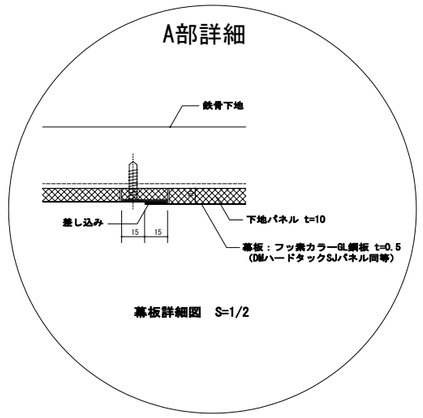


【特記】

| | | | | | |
|---|---|---|---|---|---|
| 株式会社 佐藤総合計画 | 工事名称 南相馬市新庁舎建設建築主体工事 | | 一級建築士事務所　登録番号　宮城県知事登録　第22210181号<br>建設コンサルタント　登録番号　建01第843号 | | 図面 D-073 |
| | 図面名 キャノピー1 断面詳細図 | | 構造 一級建築士第315658号　飯柴耕一 | 設備 一級建築士第323340号　高橋英雄<br>一級建築士第374585号　古川倩慧 | 通し番号 |
| | 設計番号 04632-010 | 作成日 － | 縮尺 A1 S=1/50<br>A3 S=1/100 | 構造図低減定に適合することを確認した<br>一級建築士　第306020号<br>構造設計一級建築士　第5334号 檜垣　進司 | 設備図低減定に適合することを確認した<br>一級建築士　第359849号<br>設備設計一級建築士　第4806号　渡邊　森 |

■平板載荷試験
JGS 1521-2003（地盤工学会）に準ずる
箇所数：1ヶ所
試験深さ：基礎底
載荷荷重：長期支持力の3倍
長期支持力：30kN/m²

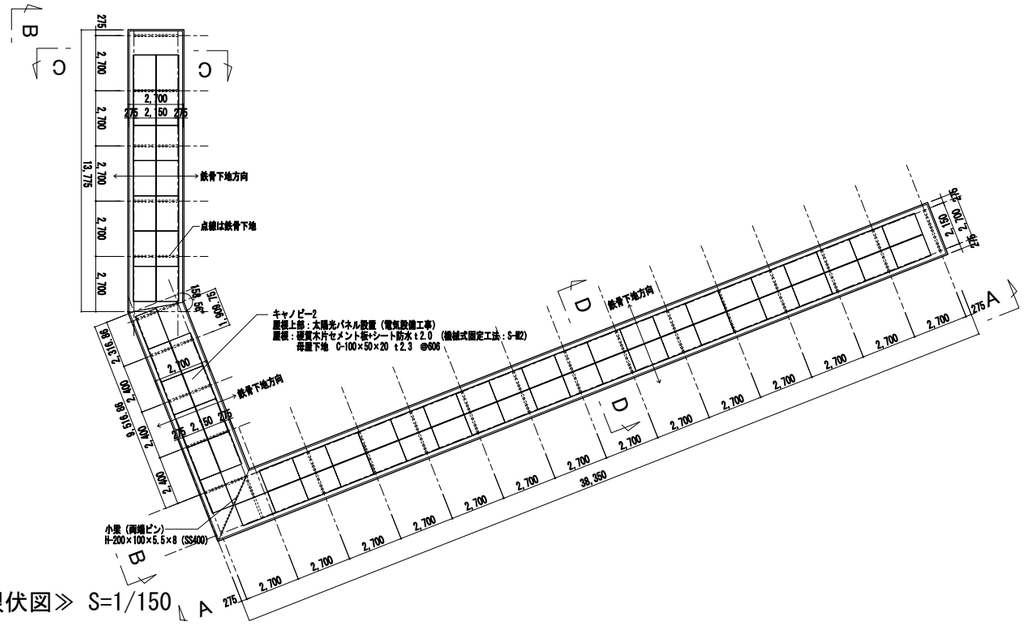


≪屋根伏図≫ S=1/150

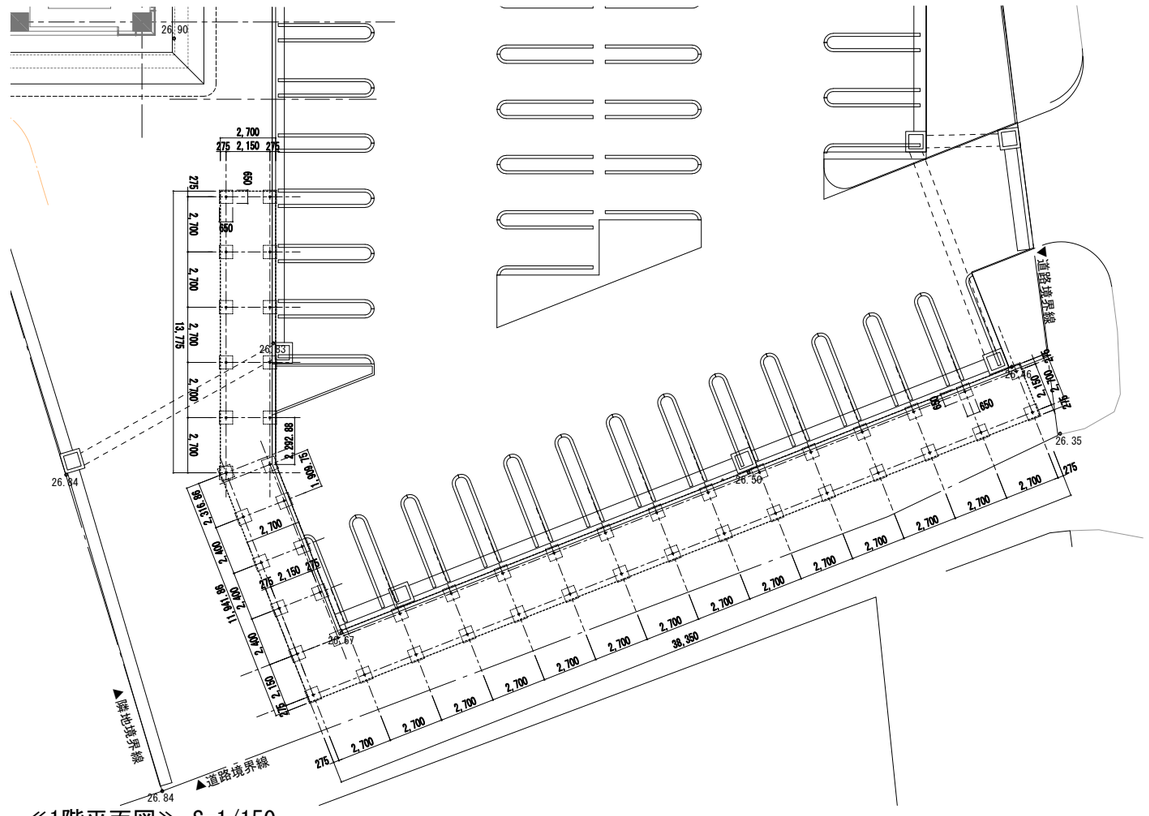


≪1階平面図≫ S=1/150

A-A立面図 S=1/150 ※特記なき限りマJはジョイント位置を示す。

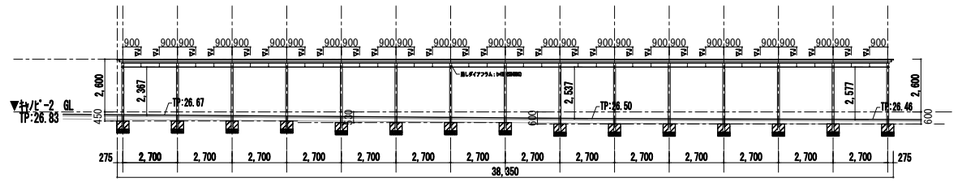


B-B立面図 S=1/150

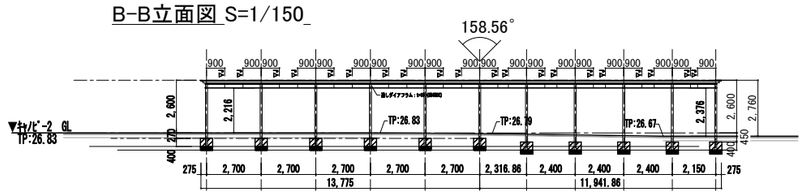


C-C断面図 S=1/150

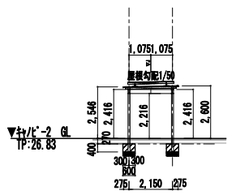


D-D断面図 S=1/150

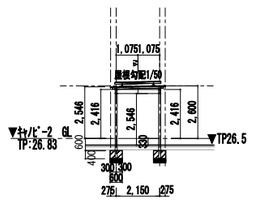


キャノピー2断面詳細図 S=1/50

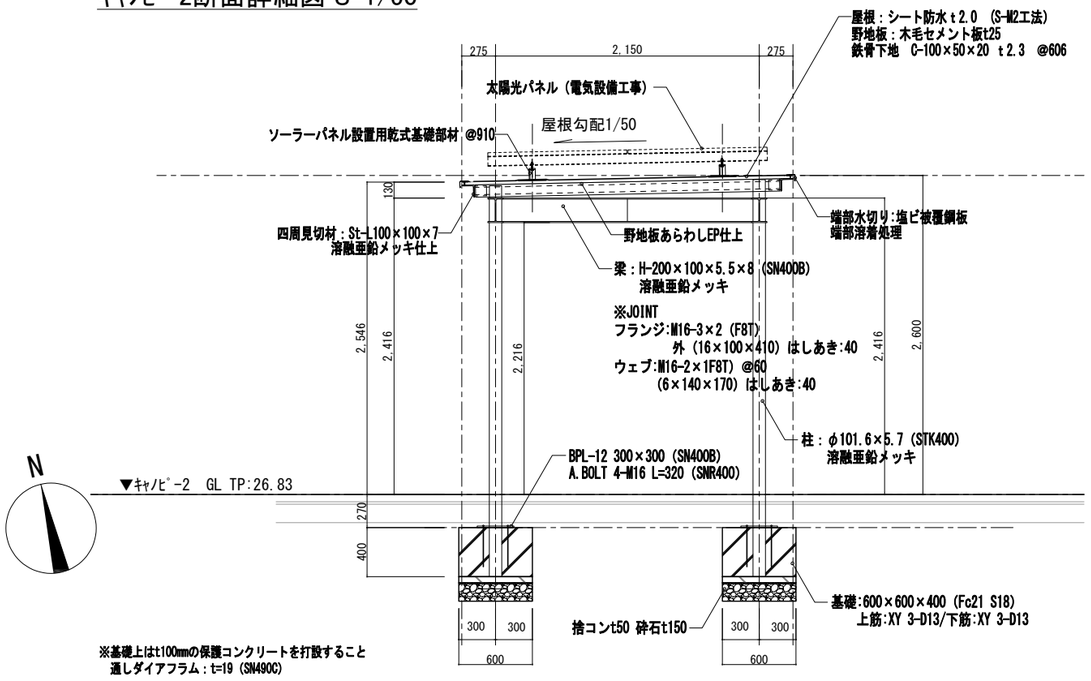


※基礎上はt100mmの保護コンクリートを打設すること
通しダイアフラム：t=19 (SN490C)

| | | | |
|---|---|---|---|
| 株式会社 佐藤総合計画 | 工事名称 南相馬市新庁舎建設建築主体工事 | 一級建築士事務所 登録番号 宮城県知事登録 第22210181号<br>建設コンサルタント 登録番号 建01第843号 | 図面 D-074 |
| | 図面名 キャノピー2 平面・立面・屋根伏図 | 設計 一級建築士第315658号 飯柴耕一 / 監修 一級建築士第323340号 高橋英雄<br>一級建築士第374585号 古川倩慧 | 通し番号 |
| | 設計番号 04632-010 / 作成日 – / 縮尺 A1 S=図示 A3 S=図示/2 | 構造図構造規定に適合することを確認した 一級建築士 第306020号<br>構造設計一級建築士 第5334号 檜垣 進司 | 設備図構造規定に適合することを確認した 一級建築士 第359849号<br>設備設計一級建築士 第4806号 渡邊 森 |

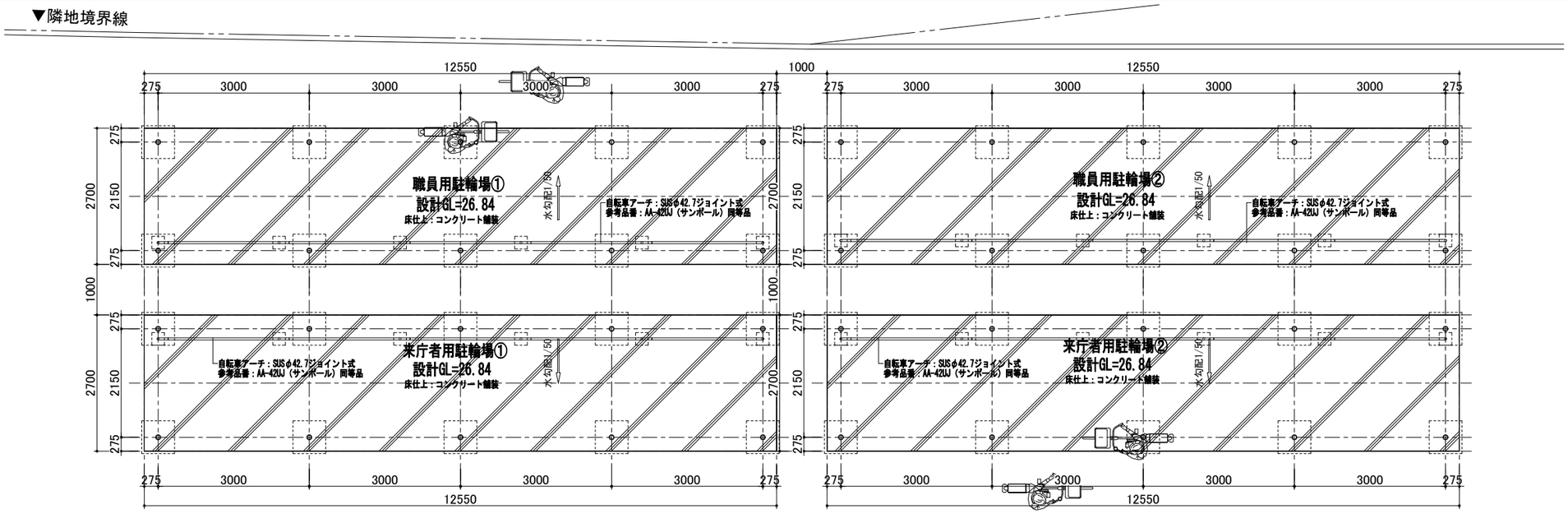


≪駐輪場床伏図≫

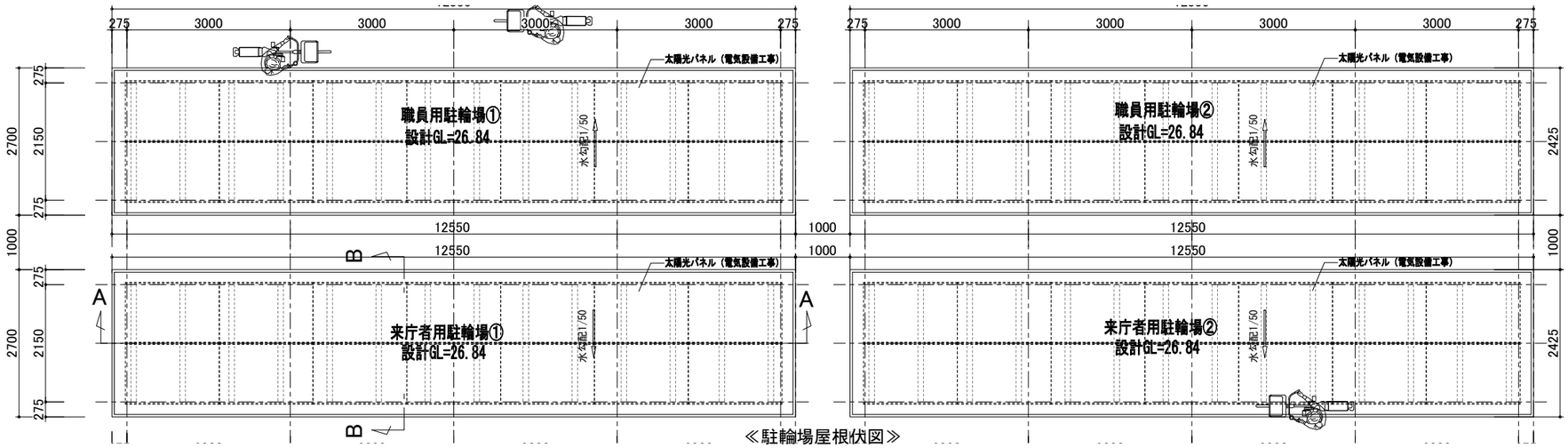


≪駐輪場屋根伏図≫

※特記なき限りマJはジョイント位置を示す。
フランジ:M16-3×2（F8T）　外（16×100×410）はしあき:40
ウェブ:M16-2×1F8T）@60（6×140×170）はしあき:40

※基礎上はt100mmの保護コンクリートを打設すること

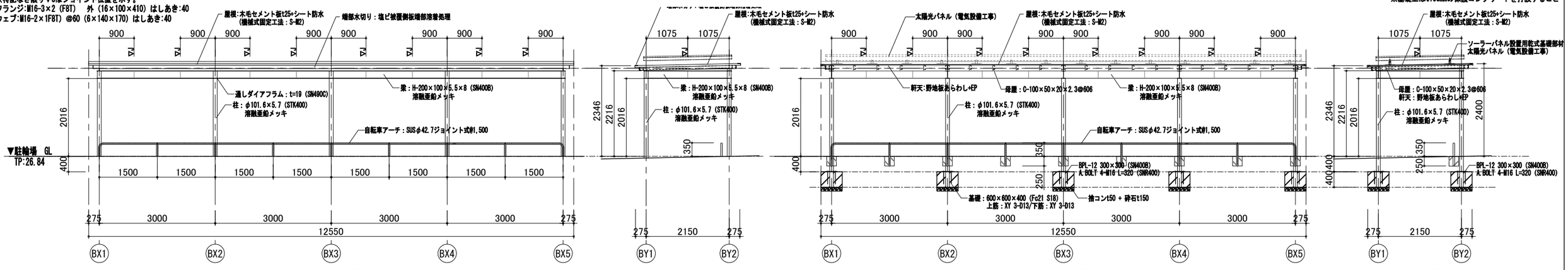


≪南面立面図≫　≪東面立面図≫　≪A-A断面図≫　≪B-B断面図≫

| | | | | | |
|---|---|---|---|---|---|
| 株式会社 佐藤総合計画 | 工事名称 南相馬市新庁舎建設建築主体工事 | | 一級建築士事務所　登録番号　宮城県知事登録　第22210181号<br>建設コンサルタント　登録番号　建01第843号 | | 図面 D-075 |
| | 図面名 駐輪場詳細図・面積表 | | 担当 一級建築士第315658号　飯柴耕一 | 設計 一級建築士第323340号　高橋英雄<br>一級建築士第374585号　古川悠葉 | 通し番号 |
| | 設計番号 04632-010 | 作成日 － | 縮尺 A1 S=1/50<br>A3 S=1/100 | 構造設計図書に適合することを確認した<br>一級建築士　第306020号<br>構造設計一級建築士　第5334号 椎堀　道司 | 設備設計図書に適合することを確認した<br>一級建築士　第359849号<br>設備設計一級建築士　第4808号　渡邊　尚 |

## エレベーター仕様

| | | | | |
|---|---|---|---|---|
| 基本仕様 | 号機名 | | NO.1 | NO.2 |
| | 仕様 | | 日立ビルシステム：機械室レス P−15−C060 同等品以上 | 日立ビルシステム：機械室レス P−26−C060 同等品以上 |
| | 用途 | | 乗用兼車いす用 | 人荷用兼車いす用 |
| | 定格積載量/定員 | | 1000kg/15人乗 | 1700kg/26人乗 |
| | 定格速度 | | 60m/min | 60m/min |
| | 運転方式 | | 群乗合全自動方式（分散待機運転付） | 群乗合全自動方式（分散待機運転付） |
| | 制御方式 | | インバータ制御方式（マイコン制御） | インバータ制御方式（マイコン制御） |
| | 停止階 | | 4箇所（1〜4 階） | 4箇所（1〜4 階） |
| | かご寸法 | | 間口1600mm 奥行1500mm 天井高さ2250mm | 間口1800mm 奥行2000mm 天井高さ2250mm |
| | 出入口寸法 | | 幅900mm 高さ2100mm | 幅1000mm 高さ2100mm |
| | 戸型式 | | 2枚戸中央開き | 2枚戸中央開き |
| | 電動機 | | AC 6.2kW | AC 12.0kW |
| | 動力用電源 | | AC 3φ 200V 50Hz | AC 3φ 200V 50Hz |
| | 照明用電源 | | AC 1φ 100V 50Hz | AC 1φ 100V 50Hz |
| | 連絡装置設置場所 | | 同時通話式インターホン | 同時通話式インターホン |
| | 監視装置 | | リモートメンテナンスインターフェース付<br>（リモートメンテナンスを提供するためには、別途保守契約をしていただく必要があります） | リモートメンテナンスインターフェース付<br>（リモートメンテナンスを提供するためには、別途保守契約をしていただく必要があります） |
| 管制運転 | 地震 | | 有り（P波およびS波感知）（リスタート機能付） | 有り（P波およびS波感知）（リスタート機能付） |
| | 火災 | | 有り（火報と連動した接点による自動式） | 有り（火報と連動した接点による自動式） |
| | 停電 | | 有り | 有り |
| | 自家発 | | 無し | 無し |
| 乗場仕様 | 三方枠 | | 1〜4階 大枠 化粧鋼板 | 1〜4階 大枠 化粧鋼板 |
| | 乗場戸 | | 1〜4階 化粧鋼板 | 1〜4階 化粧鋼板 |
| | 幕板 | | 1〜4階 無し | 1〜4階 無し |
| | 敷居 | | 1〜4階 ステンレス製 | 1〜4階 ステンレス製 |
| | ホールランタン | | 1〜4階 無し | 1〜4階 無し |
| | インジケーター | | 1〜4階 カラー液晶表示<br>カバー：樹脂成型品（黒） | 1〜4階 カラー液晶表示<br>カバー：樹脂成型品（黒） |
| | ホールボタン | | 1〜4階 抗菌凸文字ボタン（φ45）（ＳＩＡＡ認証）<br>インジケーターに組込 | 1〜4階 抗菌凸文字ボタン（φ45）（ＳＩＡＡ認証）<br>インジケーターに組込 |
| かご仕様 | 天井 | | デラックスタイプ（天井照明色：白色） | デラックスタイプ（天井照明色：白色） |
| | 前側板 | | 化粧鋼板 | 化粧鋼板 |
| | 側板 | | 化粧鋼板 | 化粧鋼板 |
| | 戸 | | 化粧鋼板 | 化粧鋼板 |
| | 出入口上部 | | 化粧鋼板 | 化粧鋼板 |
| | 床 | | 荷重用樹脂タイル（2T） | 荷重用樹脂タイル（2T） |
| | 幅木 | | 化粧鋼板 | 化粧鋼板 |
| | 敷居 | | ステンレス製 | ステンレス製 |
| | 操作盤 | ボタン | 抗菌凸文字ボタン（φ33）（ＳＩＡＡ認証） | 抗菌凸文字ボタン（φ33）（ＳＩＡＡ認証） |
| | | カバー | 樹脂成型品（アルミナムシルバー） | 樹脂成型品（アルミナムシルバー） |
| | インジケーター | | カラー液晶表示（背景色：黒）操作盤に組込 | カラー液晶表示（背景色：黒）操作盤に組込 |
| | 車いす用操作盤 | ボタン | 抗菌凸文字ボタン（φ33）（ＳＩＡＡ認証） | 抗菌凸文字ボタン（φ33）（ＳＩＡＡ認証） |
| | | カバー | 樹脂成型品（アルミナムシルバー） | 樹脂成型品（アルミナムシルバー） |
| | 気くばり操作盤 | ボタン | 無し | 無し |
| | | カバー | 無し | 無し |
| | 鏡 | | ステンレス製（フルハイトミラー） | ステンレス製（フルハイトミラー） |
| | ハンドレール | | ステンレスパイプ：ステンレスヘアライン仕上（2方向） | ステンレスパイプ：ステンレスヘアライン仕上（2方向） |
| 監視盤 | | | 無し | 無し |
| 耐震クラス | | | A14 | A14 |

## 特記仕様

| | NO.1 | NO.2 |
|---|---|---|
| | 昇降機技術基準の解説 2016年版対応 | 昇降機技術基準の解説 2016年版対応 |
| | | 250kg超台車搬出入対応 |
| | 音声案内装置（福祉のまちづくり条例対応）付 | 音声案内装置（福祉のまちづくり条例対応）付 |
| | 遮煙性能付乗場戸（大臣認定番号：CAS−1232（2））<br>（火災、停電付）（1〜4階） | 遮煙性能付乗場戸（大臣認定番号：CAS−1232（2））<br>（火災、停電付）（1〜4階） |
| | 点字注意銘板付（横型） | 点字注意銘板付（横型） |
| | 車いす仕様付 | 車いす仕様付 |
| | 視覚障がい者仕様付（全ての操作盤と乗場ボタンに点字銘板付） | 視覚障がい者仕様付（全ての操作盤と乗場ボタンに点字銘板付） |
| | 運転休止スイッチ（1階に取付） | 運転休止スイッチ（1階に取付） |
| | インジケーターに全階休止灯付 | インジケーターに全階休止灯付 |
| | インターホン応答表示灯付 | インターホン応答表示灯付 |
| | フェッシャプレート付 | フェッシャプレート付 |
| | 昇降路内同軸ケーブル付（昇降路外は電気工事） | 昇降路内同軸ケーブル付（昇降路外は電気工事） |
| | かご内防犯カメラ付（記録装置はエレベーター除外工事） | かご内防犯カメラ付（記録装置はエレベーター除外工事） |
| | | 戸開き時間延長ボタン付 |
| | 車いす呼び戸開き時間延長 | 車いす呼び戸開き時間延長 |
| | 一般呼び戸開き時間延長 | 一般呼び戸開き時間延長 |
| | 発音式ボタン（かご） | 発音式ボタン（かご） |
| | 非常放送用スピーカー付（かご天井上） | 非常放送用スピーカー付（かご天井上） |
| | かごドア両側セーフティシュー付 | かごドア両側セーフティシュー付 |
| | | かご床強度増し対応 |
| | デザイン床マット付 | デザイン床マット付 |
| | かご内操作盤非常ボタンに誤操作防止カバー（アクリル製）付 | かご内操作盤非常ボタンに誤操作防止カバー（アクリル製）付 |
| | 車いす操作盤（主・副）非常ボタンに誤操作防止カバー<br>（アクリル製）付 | 車いす操作盤（主・副）非常ボタンに誤操作防止カバー<br>（アクリル製）付 |
| | | 人荷用銘板付 |
| | 高調波抑制リアクトル付 | 高調波抑制リアクトル付 |
| | 警報ブザーをかご上に取付 | 警報ブザーをかご上に取付 |
| | 操作盤に並列運転と単独運転の切替波形スイッチ付 | 操作盤に並列運転と単独運転の切替波形スイッチ付 |
| | 出発階復帰運転 | 出発階復帰運転 |
| | 非常ボタン連動 無電圧接点支給 | 非常ボタン連動 無電圧接点支給 |
| | 煙感知器点検扉用ドアスイッチ付 | 煙感知器点検扉用ドアスイッチ付 |
| | 公共建築工事標準仕様書適用 | 公共建築工事標準仕様書適用 |
| | 4mレール使用 | 4mレール使用 |
| | ステンレス材一式：SUS304 | ステンレス材一式：SUS304 |
| | 多光軸ドアセンサー付 | 多光軸ドアセンサー付 |
| | 乗り場側利用者検知機能付付 | 乗り場側利用者検知機能付付 |
| | かご内デザインパネル付（床上380mm） | かご内デザインパネル付（床上380mm） |
| | ピット冠水退避運転付（基本仕様） | ピット冠水退避運転付（基本仕様） |
| | −W− | −W− |

## 工事区分

| 号機名 | NO.1,2 | | | | |
|---|---|---|---|---|---|
| | 項目 | 工事名 | 建築 | 電気 | 空衛 | ELV |
| 昇降路 | 1 | 昇降路の築造と誤差修正工事<br>1）壁または囲いは隙間なきものとする<br>2）昇降路の壁又は囲い及び出入口の戸は、任意の5cm²の面にこれと直角な方向の300Nの力が昇降路外から作用した場合において15mmを超える変形や塑性変形が発生しないこと<br>3）コンクリート厚さは150mm以上とする<br>4）コンクリート基準圧縮強度 21N/mm²以上とする | ○ | | | |
| | 2 | 昇降路内鉄骨構造階の構造耐火処理工事および補修工事 | ○ | | | |
| | 3 | 各階出入口まわり壁の穴あけ工事<br>（出入口、ホールボタン、インジケータ、ホールモニターなど） | ○ | | | |
| | 4 | エレベーター据付後の出入口壁<br>および床その他建築仕上及び補修工事 | ○ | | | |
| | 5 | 三方枠、インジケータなどと壁面の防火区画処理 | ○ | | | |
| | 6 | 三方枠、インジケータなどと壁面のすきま塞ぎ工事<br>（ふさぎ板またはラス材） | | | | ○ |
| | 7 | ピット内防水仕上工事（ピット仕上面の水平度は1/200以下） | ○ | | | |
| | 8 | 並設されたエレベーターの最下階が異なる場合の<br>ピット囲仕切り工事（H=1800以上） | ○ | | | |
| | 9 | オーバーヘッド・ピット寸法が図面と異なる場合の<br>はつり・埋め戻し工事 | ○ | | | |
| | 10 | ピット点検用タラップまたは梯子の設置工事 | | | | ○ |
| | 11 | ピット点検用コンセント設置工事（1ヶ/台） | | ○ | | |
| | 12 | インターホンならびにその他の機器（放送（一般・非常）・自家発商用電源異別接点・火災時管制用接点・防犯カメラ等）用配管、配線工事（配線サイズ、本数は電気設備欄による） | | ○ | | |
| | 13 | 昇降路最上階の受電制御盤への動力電源、照明用電源およびアース線の引き込みならびにつなぎ込み工事<br>（配線サイズ、本数は電気設備欄による） | | ○ | | |
| | 14 | 監視盤がある場合の監視盤用配管配線工事<br>（監視盤配置場所より昇降路最上階の制御盤位置まで引き込み） | | ○ | | |
| | 15 | 昇降路頂部の煙感知器の設置工事（昇降路外部から保守点検可能な構造）<br>（点検扉は、厚さ1.5mm以上の鉄板製） | | ○ | | |
| | 16 | 昇降路頂部の煙感知器点検扉ELV連動停止スイッチ取付 | | | | ○ |
| | 17 | リモートメンテナンス用として電話中継盤から<br>昇降路最上階までの配管（最小直径25mm）、配線工事<br>（配線サイズ、本数は電気設備欄による） | | ○ | | |
| | 18 | 昇降路出入口側内壁（敷居下および出入口上部）とかご前端が125mm以上離れる場合のフェッシャプレート取付用下地設置工事 | ○ | | | |
| | 19 | 昇降路出入口側内壁（敷居下および出入口上部）とかご前端が125mm以上離れる場合のフェッシャプレート設置工事 | | | | ○ |
| | 20 | 昇降路内配管工事に伴う区画貫通部の耐火処理工事 | | ○ | | |
| | 21 | 昇降路頂部への用りビーム設置工事 | ○ | | | |
| | 22 | 昇降路内の中間ビーム,ファスナープレート,立柱設置工事 | ○ | | | |
| | 23 | レール・三方枠・敷居・ホールボタン・インジケータなどの<br>固定用鋼材設置工事および誤差是正工事 | ○ | | | |
| | 24 | 不停止階の昇降路救出口扉の設置工事（施行令129条の7の1による） | ○ | | | |
| | 25 | かごドレン式クーラー設置時のピット排水管工事 | ○ | | | |
| | 26 | 昇降路内温度が40℃超過の場合のガラリ設置工事 | ○ | | | |
| | 27 | 昇降路内温度が40℃超過の場合の換気扇設置工事 | | ○ | | |
| | 28 | 昇降路内温度が5℃未満40℃超過の場合の空調設備設置工事 | | | ○ | |
| その他 | 1 | エレベーター部品搬入経路の確保<br>（必要に応じてコンクリートの穴あけおよび埋め戻し工事） | ○ | | | |
| | 2 | エレベーター重量部品搬入の際の仮設揚重機の賃与 | ○ | | | |
| | 3 | エレベーター据付工事員現場詰所および材料置場の確保 | ○ | | | |
| | 4 | エレベーター据付工事用電力の供給（動力用および照明用電源） | ○ | ○ | | |
| | 5 | エレベーター運転調整用電力の供給<br>（動力線および照明用電源線はエレベーター着工前までに<br>本設電源配管経路で引き込み） | ○ | ○ | | |
| | 6 | 医療機器、放送用機器、コンピューター機器などの<br>電源とエレベーター動力用電源およびアース線の系統分離工事 | | ○ | | |
| | 7 | 昇降路と居室が隣接する場合の居室側防音および防振工事 | ○ | | | |
| | 8 | 昇降路内建築工事仮設床（水平養生）用の<br>金網・デッキプレートなどの撤去工事 | ○ | | | |
| | 9 | エレベーター着工前の各階出入り口開口部の塞ぎ材支給および施工 | ○ | | | |
| | 10 | 出入口が直接外気と接する乗場における雨水よけ工事<br>（庇、水切り等） | ○ | | | |
| | 11 | 昇降路内仮設足場の設置および解体工事 | ○ | | | |
| | 12 | エレベーター承認図と躯体が異なる場合の手直し | ○ | | | |
| | 13 | 昇降路がガラスの場合の養生施工および塗装工事 | ○ | | | |
| | 14 | ALC躯目の補修、コンクリート型枠押え用セパボルト（Pコン）<br>の撤去 | ○ | | | |
| | 15 | 非常用エレベーター全階乗場への避難経路板設置工事 | ○ | | | |
| | 16 | 非常用エレベーター乗場水勾配、排水溝、グレーチング施工 | ○ | | | |
| | 17 | 監視盤用電源の監視盤までの引き込み工事 | | ○ | | |

## 電気設備

| 号機名 | NO.1 | | | |
|---|---|---|---|---|
| 動力用電源 | AC 3φ 200V 50Hz 14mm²x 1回路（CV）/台 | | | |
| | 線サイズ（mm²） | 8 | 14 | 22 |
| | 最大引込距離（m） | 47 | 82 | 126 |
| | MCB容量 | 50A/台 | | |
| | トランス容量 | 7kVA/台 | | |
| | 起動KVA | 21kVA/台 | | |
| 照明用電源 | AC 1φ 100V 50Hz 5.5mm²x 1回路/台 | | | |
| アース線 | 3.5mm²（D種）/台 | | | |
| インターホン用配管配線 | FCPEV0.9−5P/台（200mまで） | | | |
| リモートメンテナンス用配管配線（電話線） | CPEV0.9−1P，配管サイズφ25/台（MDF〜昇降路間） | | | |
| ピット点検用コンセント | AC100V 1.5kVA以上x 1個/台<br>（最下階FL+2000の出入口付近に設置） | | | |
| インターホン連動用の無電圧α接点支給及び配管配線 | 印加電圧DC48V 接点容量0.1A以下 | | | |
| 火災報知信号無電圧α接点支給及び配管配線 | 印加電圧DC24V 接点容量1A以上/台 | | | |
| 非常放送用スピーカー用配管配線 | HP1.2−2P/台 | | | |
| 防犯カメラ用配管配線（昇降路外） | 同軸ケーブル 5C−2V/台 | | | |
| 注意事項 | 上記の配管配線はエレベーター制御盤から各設備ならびに機器の設置場所まで引込み<br>上記の配管配線はエレベーターの着工前までに本設配線で引込み | | | |

## 電気設備

| 号機名 | NO.2 | | | |
|---|---|---|---|---|
| 動力用電源 | AC 3φ 200V 50Hz 22mm²x 1回路（CV）/台 | | | |
| | 線サイズ（mm²） | 14 | 22 | 38 |
| | 最大引込距離（m） | 46 | 71 | 118 |
| | MCB容量 | 75A/台 | | |
| | トランス容量 | 10kVA/台 | | |
| | 起動KVA | 37kVA/台 | | |
| 照明用電源 | AC 1φ 100V 50Hz 5.5mm²x 1回路/台 | | | |
| アース線 | 5.5mm²（D種）/台 | | | |
| インターホン用配管配線 | FCPEV0.9−5P/台（200mまで） | | | |
| リモートメンテナンス用配管配線（電話線） | CPEV0.9−1P，配管サイズφ25/台（MDF〜昇降路間） | | | |
| ピット点検用コンセント | AC100V 1.5kVA以上x 1個/台<br>（最下階FL+2000の出入口付近に設置） | | | |
| インターホン連動用の無電圧α接点支給及び配管配線 | 印加電圧DC48V 接点容量0.1A以下 | | | |
| 火災報知信号無電圧α接点支給及び配管配線 | 印加電圧DC24V 接点容量1A以上/台 | | | |
| 非常放送用スピーカー用配管配線 | HP1.2−2P/台 | | | |
| 防犯カメラ用配管配線（昇降路外） | 同軸ケーブル 5C−2V/台 | | | |
| 注意事項 | 上記の配管配線はエレベーター制御盤から各設備ならびに機器の設置場所まで引込み<br>上記の配管配線はエレベーターの着工前までに本設配線で引込み | | | |

労基法適用（本設用）： 有（設置届・設置報告）・ 無

### 標準型エレベーターの荷役制限について

・軽台車などで荷物を運搬する場合には、250kg以下/回。

### 人荷共用エレベーターの荷役制限について

・荷物積み込み質量は、台車等含みで500kg以下/回。

### 遮煙性能付乗場戸設置上の条件

・遮煙性能付乗場戸を設置するためには、自動火災報知設備が必要です。
設置義務の無い建物であっても、必ず設けてください。
・自動火災報知設備の設置義務の無い建物の場合には、遮煙性能付乗場戸設置階の
エレベーターホールに必ず煙感知器などの火災感知器設置し、
火災感知信号を自動火災警報盤を介してエレベーター制御盤に供給してください。

特定防火設備：防犯窓ガラス設置不可（防犯あみ入りガラス窓付きの場合は防火設備となります）

| | | | |
|---|---|---|---|
| 株式会社 佐藤総合計画 | 工事名称 南相馬市新庁舎建設建築主体工事 | 一級建築士事務所 登録番号 宮城県知事登録 第17210248号<br>建設コンサルタント 登録番号 建26第843号 | 図面 D−400 |
| | 図面名 エレベーター詳細図（1） | 設計 一級建築士第315658号 飯柴耕一<br>協力 一級建築士第323340号 高橋英雄<br>一級建築士第374585号 古川侑慧 | 通し番号 |
| | 設計番号 04632−010 / 作成日 − / 縮尺 A1 S=NTS A3 S=NTS | 構造設計 一級建築士 第306020号<br>構造設計一級建築士 第5334号 檜垣 進司 | 設備設計 一級建築士 第359849号<br>設備設計一級建築士 第4808号 渡邊 森 |

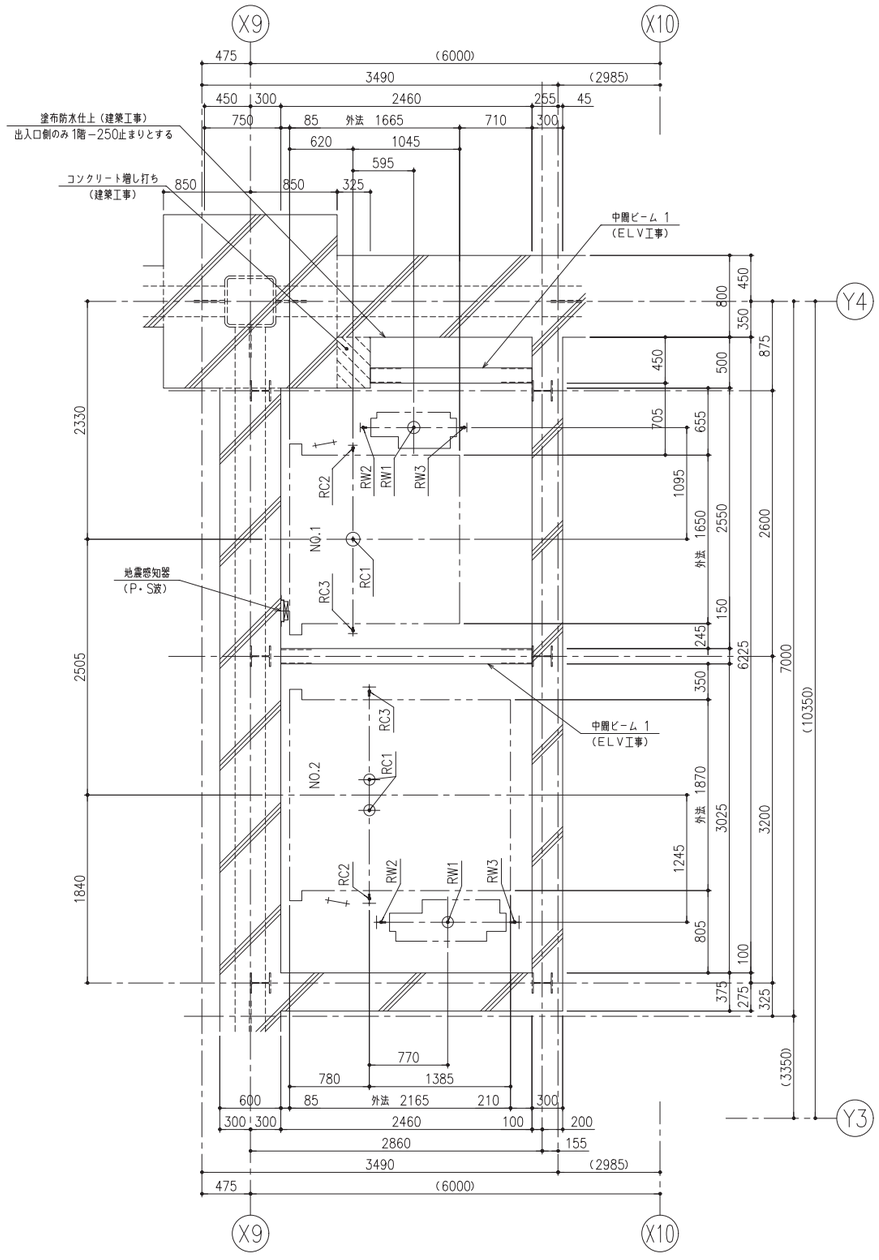


| 中間ビームリスト | |
|---|---|
| 番号 | 部　材 |
| 1 | ⊓−150X75X9 |

ピット反力値（N）

| | 短期荷重 | | 長期荷重 | | | |
|---|---|---|---|---|---|---|
| 号機名 | RC1 | RW1 | RC2 | RC3 | RW2 | RW3 |
| NO.1 | 107500 | 87000 | 6000 | 29500 | 45500 | 33500 |
| NO.2 | 82750x2 | 129000 | 8000 | 45500 | 71000 | 51000 |

コンクリート厚さは150mm以上とする
コンクリート基準圧縮強度21N/mm²以上とする

ピット平面図（1：30）

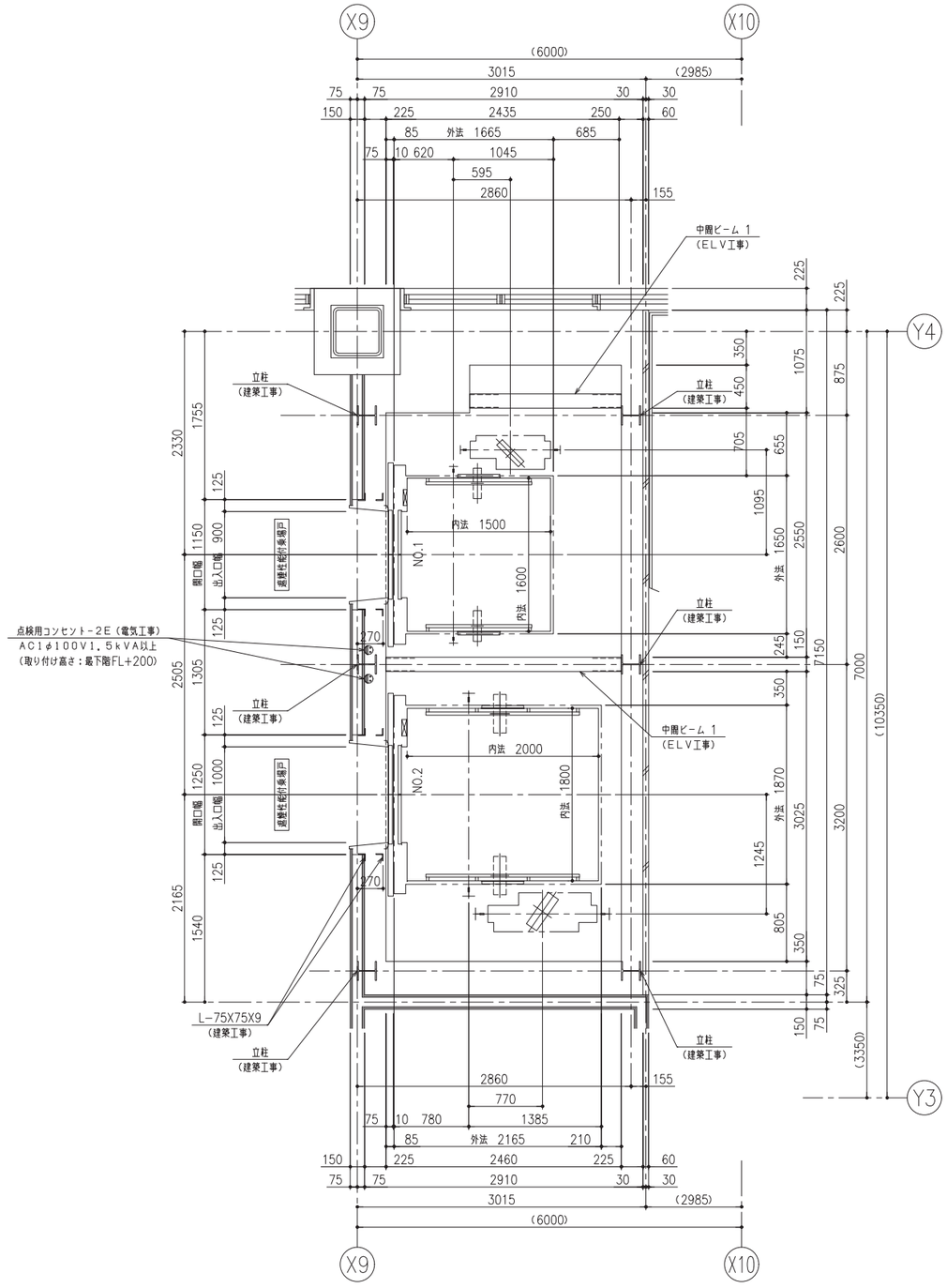


| 中間ビームリスト | |
|---|---|
| 番号 | 部　材 |
| 1 | ⊓−150X75X9 |

1階 昇降路平面図（1：30）

| | | | | | |
|---|---|---|---|---|---|
| 株式会社 佐藤総合計画 | 工事名称 | 南相馬市新庁舎建設建築主体工事 | 一級建築士事務所　登録番号　宮城県知事登録　第17210248号<br>建設コンサルタント　登録番号　建26第843号 | | 種別 D-401 |
| | 図面名 | エレベーター詳細図（2） | 総括 一級建築士第315658号　飯柴耕一 | 担当 一級建築士第323340号　高橋英雄<br>一級建築士第374585号　古川侑慧 | 送り番号 |
| | 設計番号 04632-010 | 作成日 − | 縮尺 A1 S=1/30<br>A3 S=1/60 | 構造関係規定に適合することを確認した 一級建築士　第306020号<br>構造設計一級建築士　第5334号 檜垣　道司 | 設備関係規定に適合することを確認した 一級建築士　第359649号<br>設備設計一級建築士　第4808号　渡邊　森 |

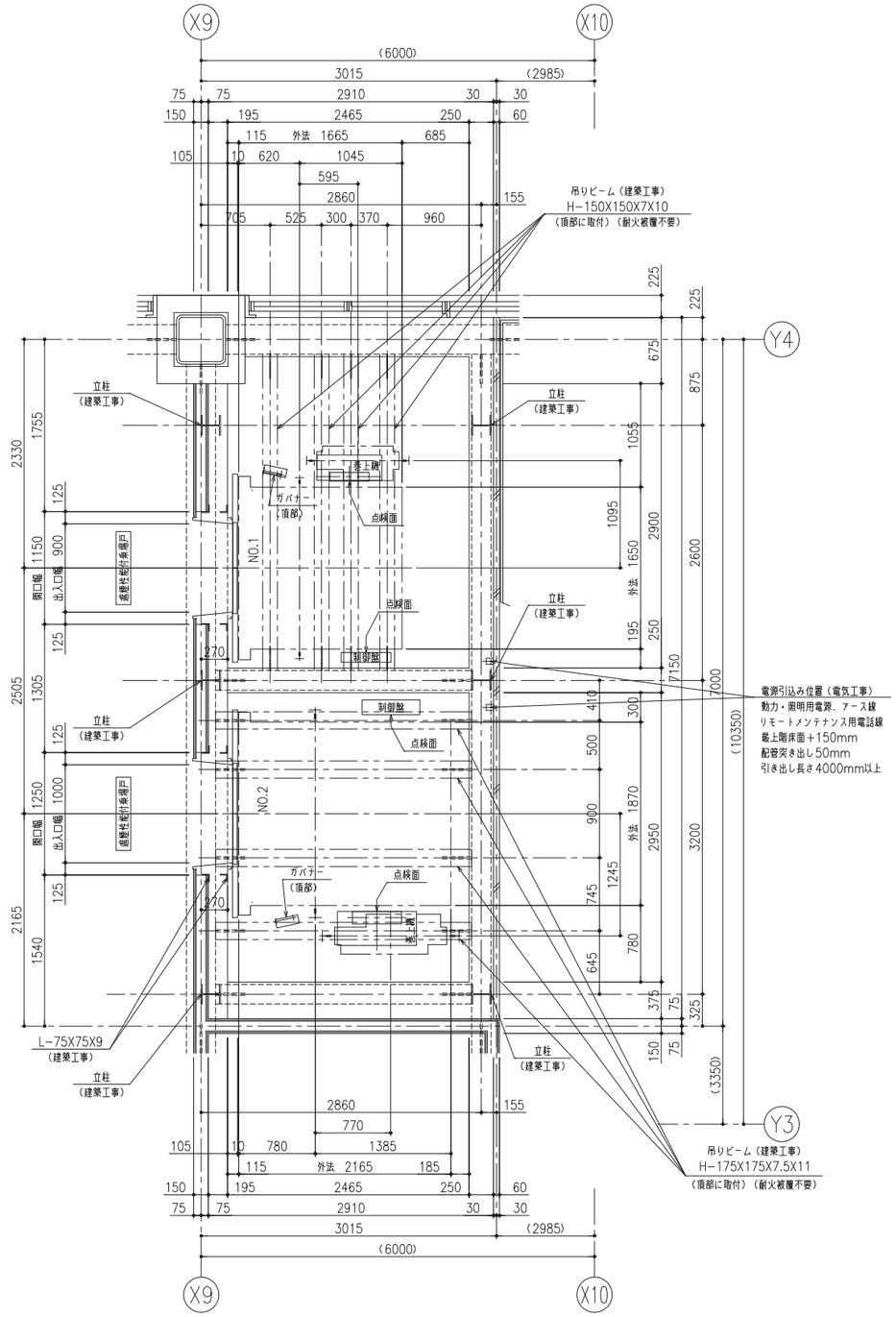


2～4階 昇降路平面図（1：30）

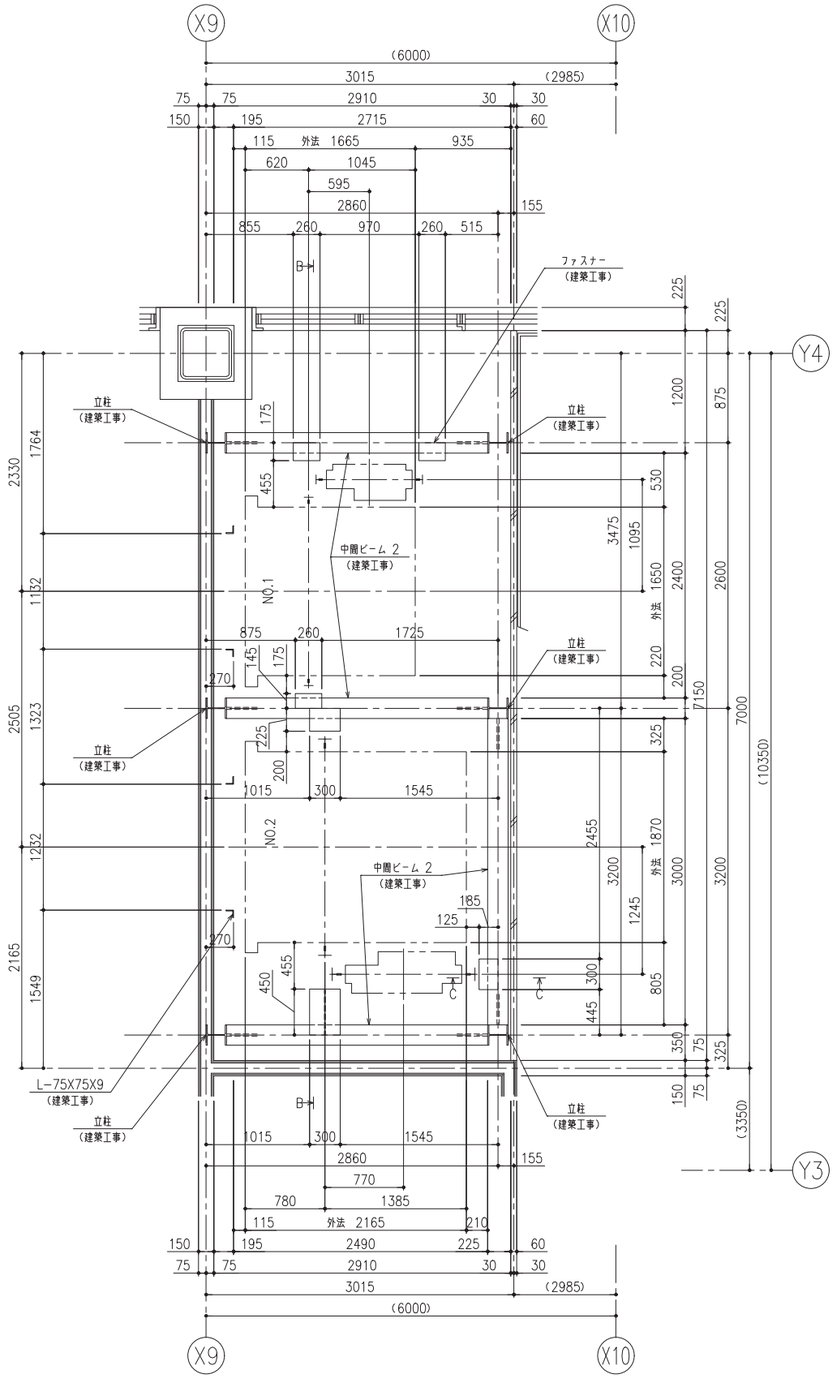


中間ビーム部 昇降路平面図（1：30）

| 中間ビームリスト | |
|---|---|
| 番号 | 部　材 |
| 2 | H−200X200X8X12 |

| | | | |
|---|---|---|---|
| 株式会社 佐藤総合計画 | 工事名称 南相馬市新庁舎建設建築主体工事 | 一級建築士事務所　登録番号　宮城県知事登録　第17210248号<br>建設コンサルタント　登録番号　建26第843号 | 様式 D-402 |
| | 図面名 エレベーター詳細図（3） | 設計 一級建築士第315658号　飯柴耕一<br>担当 一級建築士第323340号　高橋英雄<br>一級建築士第374585号　古川侑慧 | 送り番号 |
| | 設計番号 04632-010　作成日 −　縮尺 A1 S=1/30 A3 S=1/60 | 構造関係規定に適合することを確認した 一級建築士　第306020号 構造設計一級建築士　第5334号 檜垣　道司<br>設備関係規定に適合することを確認した 一級建築士　第359649号 設備設計一級建築士　第4608号　渡邊　森 | |

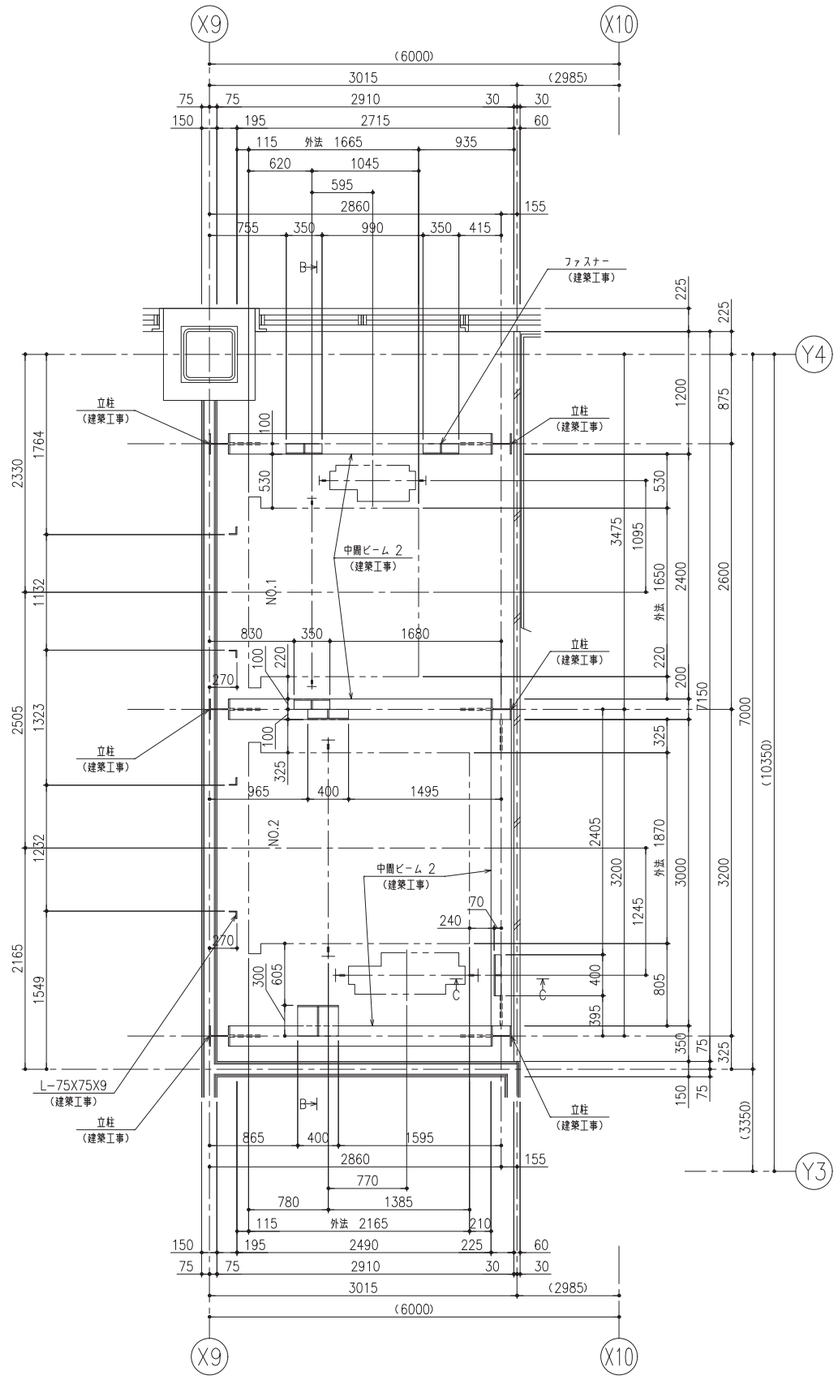


| 中間ビームリスト | |
|---|---|
| 番号 | 部　材 |
| 2 | H-200X200X8X12 |

最上部中間ビーム部 昇降路平面図（1：30）

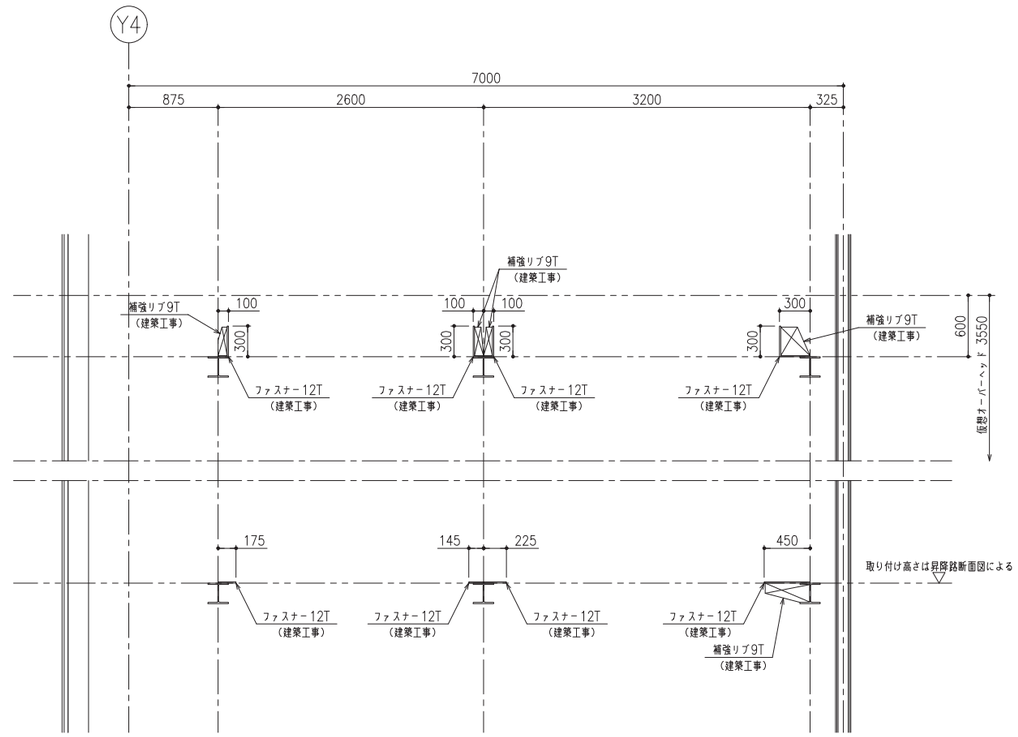


断面 BB

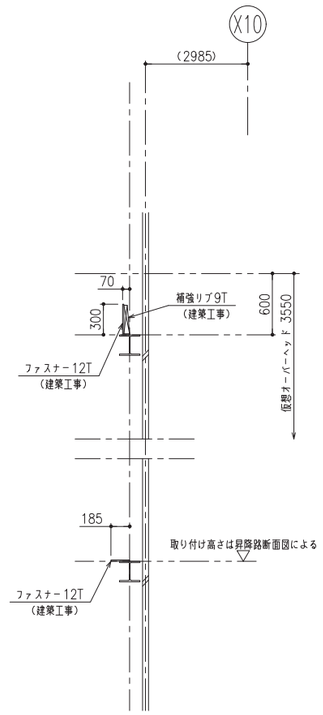


耐震クラス：A14

| ガイドレール部分荷重（N） | かご側 | | ウェート側 | |
|---|---|---|---|---|
| | PX | PY | PX | PY |
| NO.1 | 5550 | 3450 | 8850 | 4450 |
| NO.2 | 8100 | 4800 | 13100 | 6550 |

注）　上記荷重により柱及びはりのたわみは
５ｍｍ以下になるよう部材を設計下さい

地震時建物に掛る荷重

| | | | |
|---|---|---|---|
| 株式会社 佐藤総合計画 | 工事名称 | 南相馬市新庁舎建設建築主体工事 | 一級建築士事務所　登録番号　宮城県知事登録　第17210248号<br>建設コンサルタント　登録番号　建26第843号 |
| | 図面名 | エレベーター詳細図（４） | 総括 一級建築士第315658号　飯柴耕一<br>担当 一級建築士第323340号　高橋英雄<br>一級建築士第374585号　古川侑慧 |
| | 設計番号 | 04632-010 | 作成日 – |
| | 縮尺 | A1　S=1/30<br>A3　S=1/60 | 構造関係規定に適合することを確認した<br>一級建築士　第306020号<br>構造設計一級建築士　第5334号 檜垣　道司 |
| | 設備関係規定に適合することを確認した<br>一級建築士　第359649号<br>設備設計一級建築士　第4808号　渡邊　森 | | 種別 D-403<br>通し番号 |

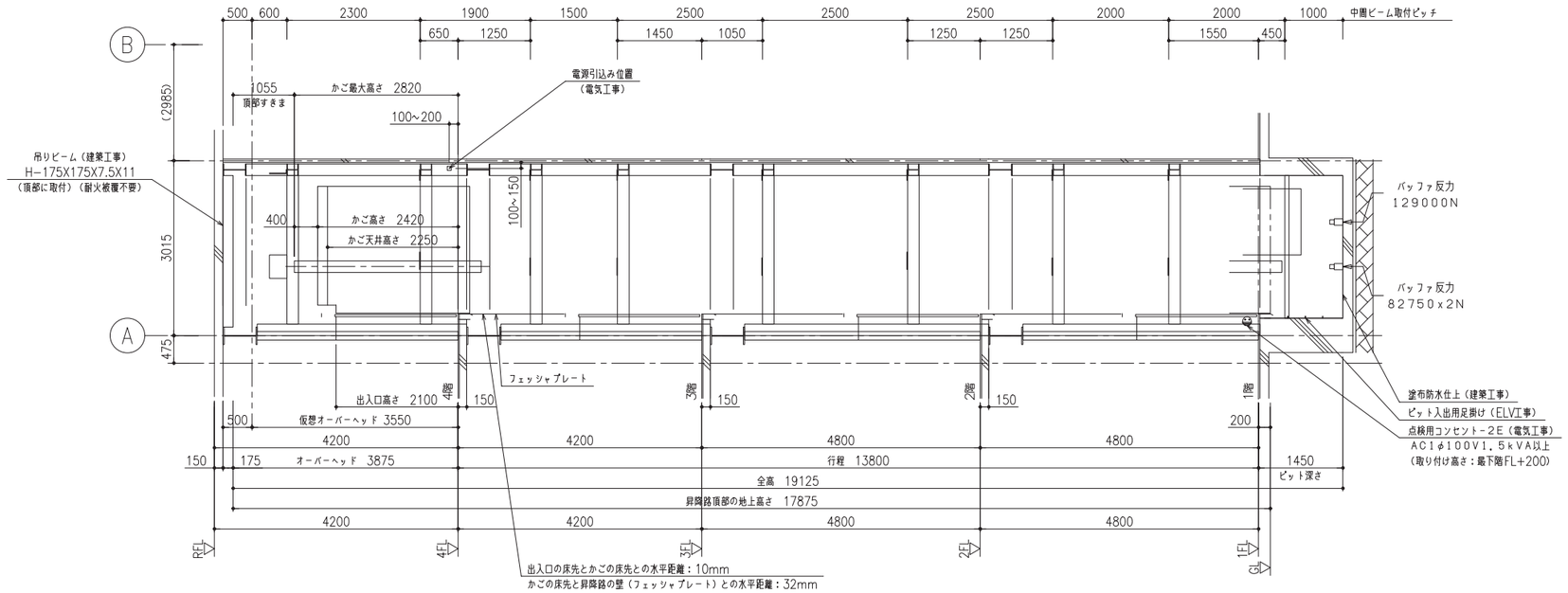


NO.2 昇降路断面図（1：50）

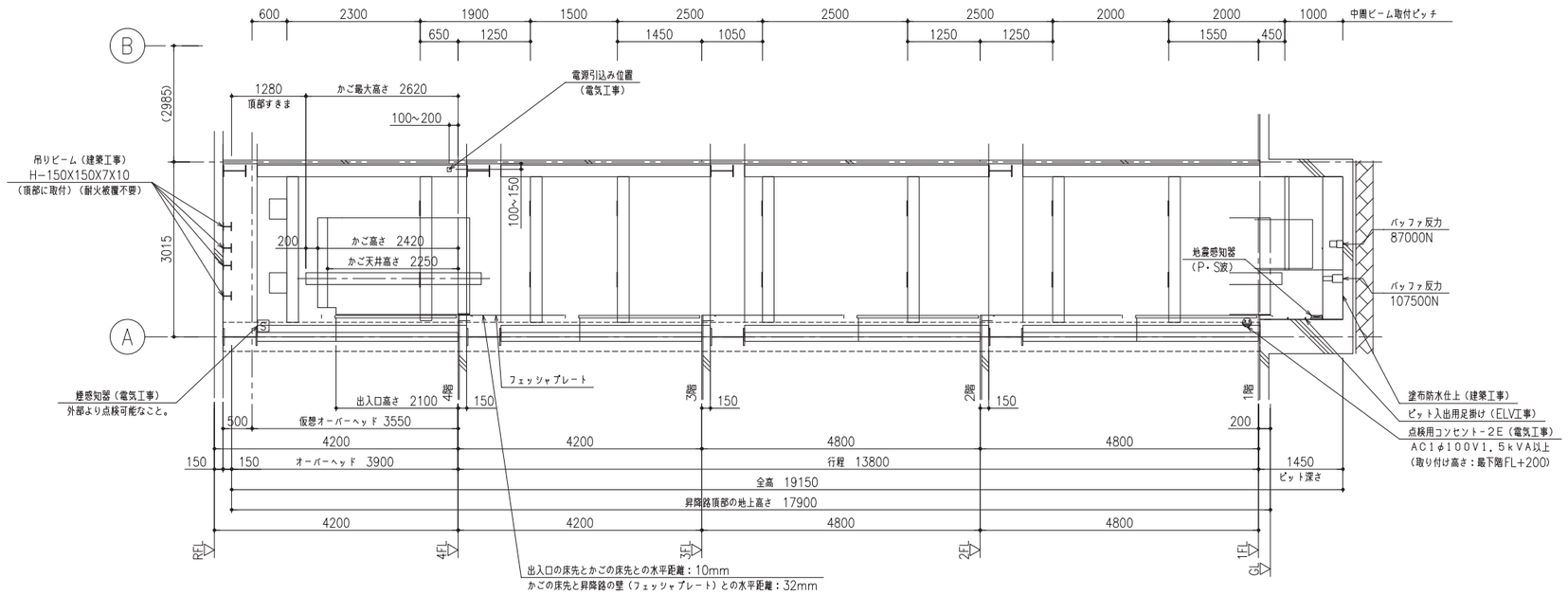


NO.1 昇降路断面図（1：50）

## 煙感知器施工例

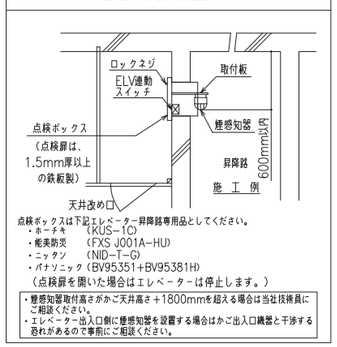


点検ボックスは下記エレベーター昇降路専用品としてください。
- ・ホーチキ　（KUS-1C）
- ・能美防災　（FXS J001A-HU）
- ・ニッタン　（NID-T-G）
- ・パナソニック（BV95351+BV95381H）

（点検扉を開いた場合はエレベーターは停止します。）

- ・煙感知器取付高さがかご天井高さ＋1800mmを超える場合は当社技術員にご相談ください。
- ・エレベーター出入口側に煙感知器を設置する場合はかご出入口機器と干渉する恐れがあるので事前にご相談ください。

| | | | | | |
|---|---|---|---|---|---|
| 株式会社 佐藤総合計画 | 工事名称 南相馬市新庁舎建設建築主体工事 | | 一級建築士事務所 登録番号 宮城県知事登録 第17210248号<br>建設コンサルタント 登録番号 建26第843号 | | 種別 D-404 |
| | 図面名 エレベーター詳細図（5） | | 総括 一級建築士第315658号 飯柴耕一 | 担当 一級建築士第323340号 高橋英雄<br>一級建築士第374585号 古川侑慧 | 通し番号 |
| | 設計番号 04632-010 | 作成日 － | 縮尺 A1 S=1/50<br>A3 S=1/100 | 構造関係規定に適合することを確認した 一級建築士 第306020号<br>構造設計一級建築士 第5334号 檜垣 道司 | 設備関係規定に適合することを確認した 一級建築士 第359649号<br>設備設計一級建築士 第4808号 渡邊 森 |

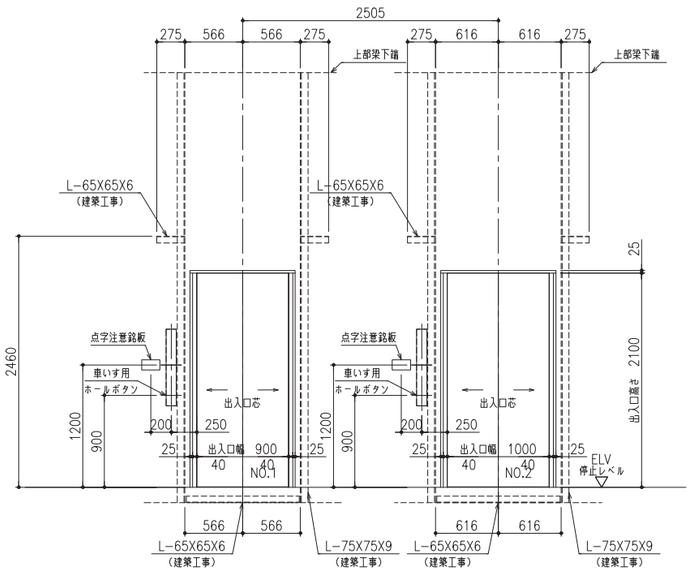


2～4階 出入口正面及断面図（1：30）

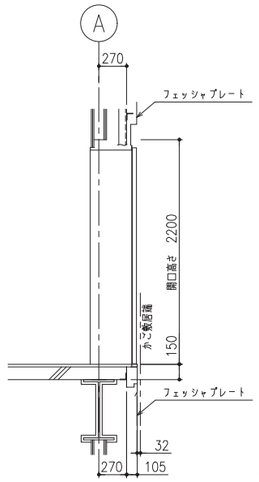


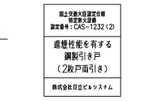


※製品に貼付けするシールです。

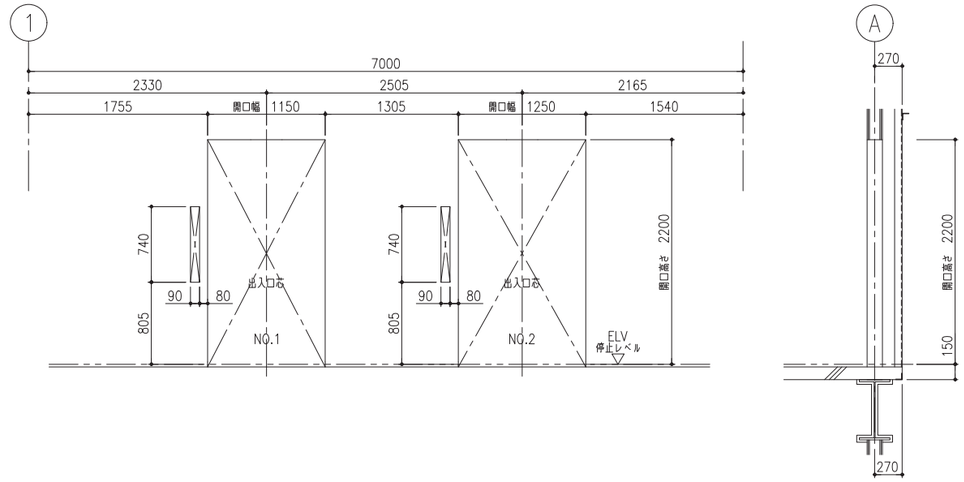


2～4階 出入口穴明図（1：30）

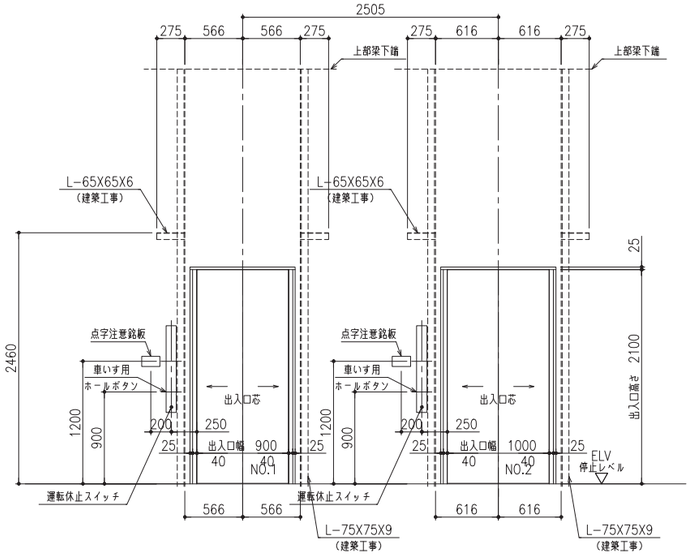


1階 出入口正面及断面図（1：30）

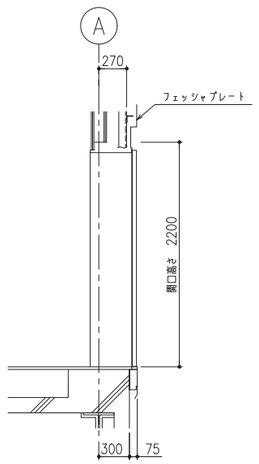





※製品に貼付けするシールです。

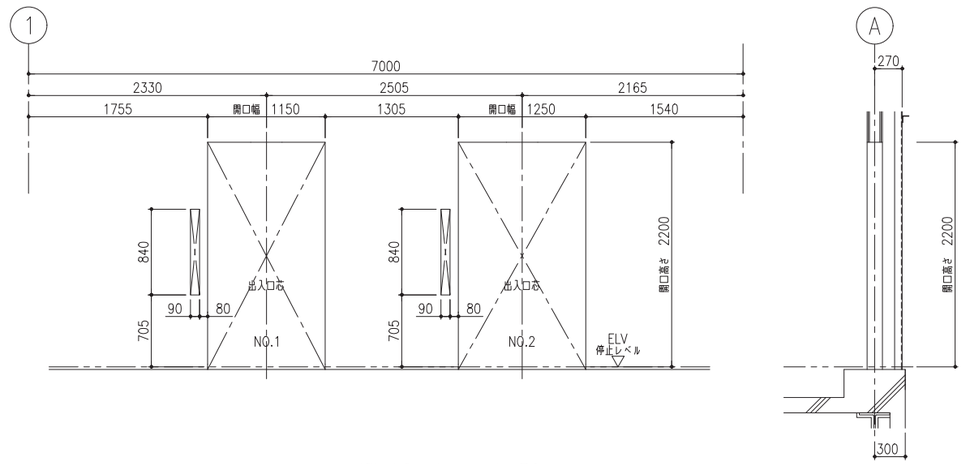


1階 出入口穴明図（1：30）

| | | | | | |
|---|---|---|---|---|---|
| 株式会社 佐藤総合計画 | 工事名称 南相馬市新庁舎建設建築主体工事 | | 一級建築士事務所 登録番号 宮城県知事登録 第17210248号<br>建設コンサルタント 登録番号 建26第843号 | | 種別 D-405 |
| | 図面名 エレベーター詳細図（6） | | 監督 一級建築士第315658号 飯柴耕一 | 担当 一級建築士第323340号 高橋英雄<br>一級建築士第374585号 古川侑慧 | 通し番号 |
| | 設計番号 04632-010 | 作成日 － | 縮尺 A1 S=1/30<br>A3 S=1/60 | 構造関係規定に適合することを確認した 一級建築士 第306020号 構造設計一級建築士 第5334号 檜垣 道司 | 設備関係規定に適合することを確認した 一級建築士 第359949号 設備設計一級建築士 第4808号 渡邊 森 |

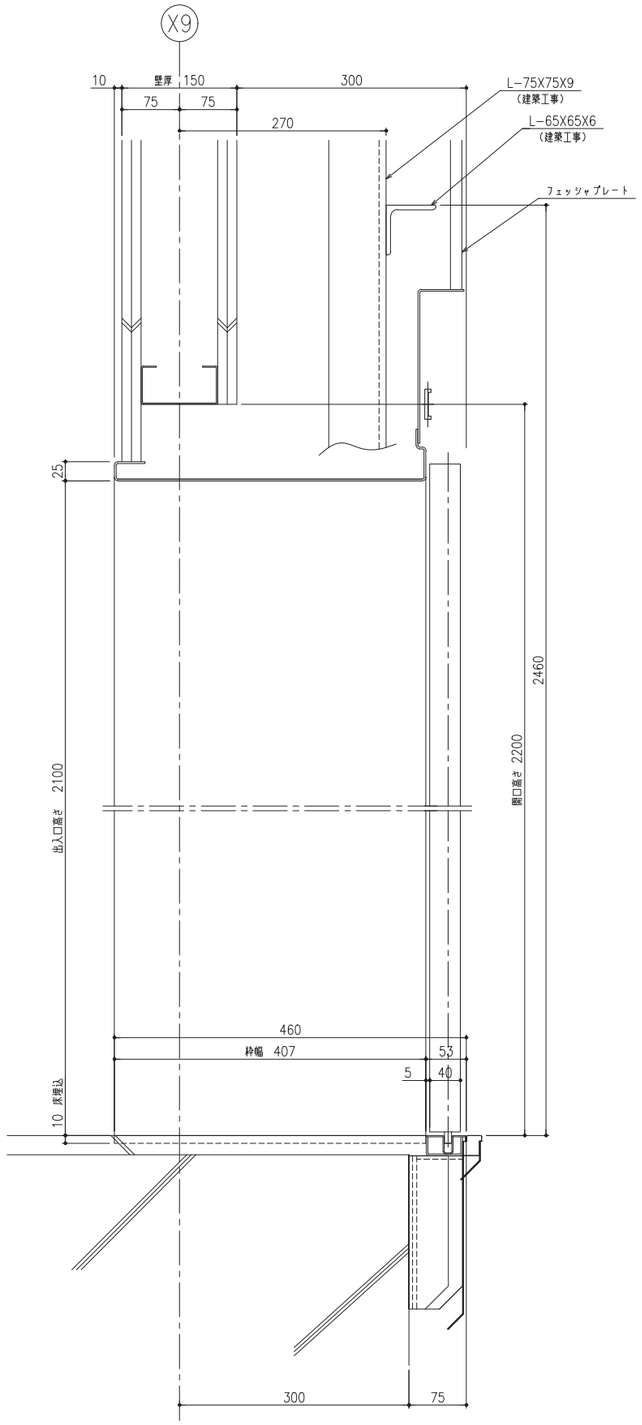


断面図［断面YY］（1：4）

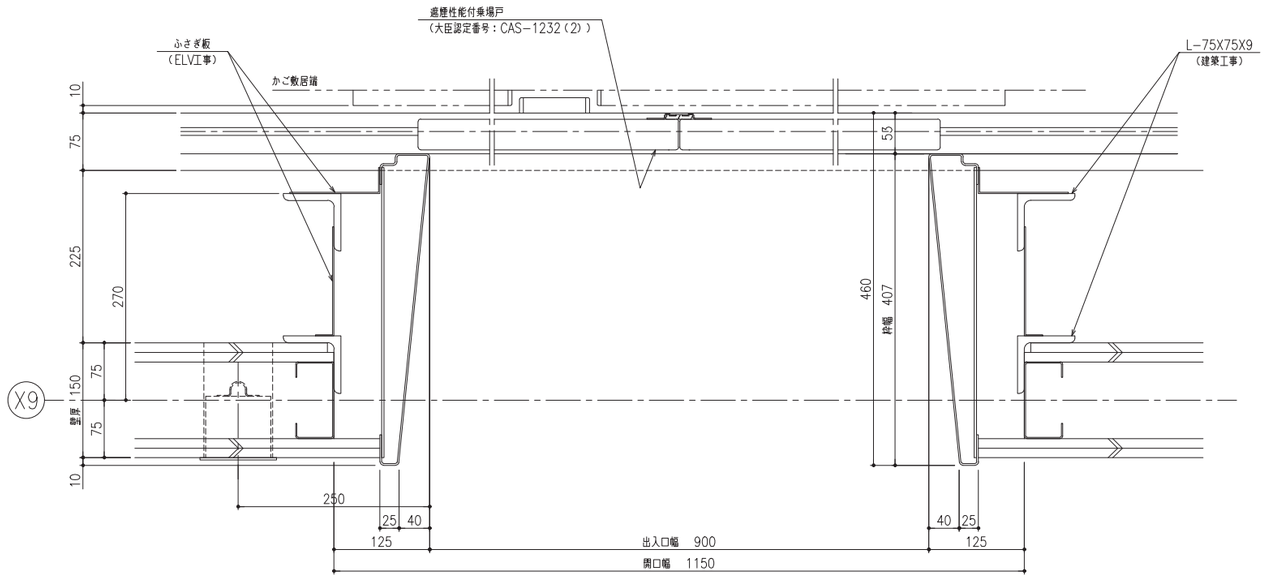


平面図［断面XX］（1：4）

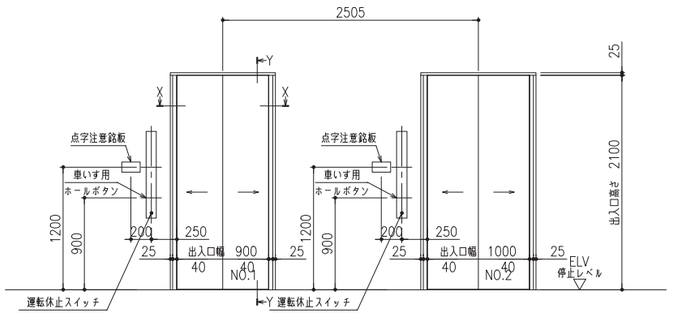


正面図（1：30）

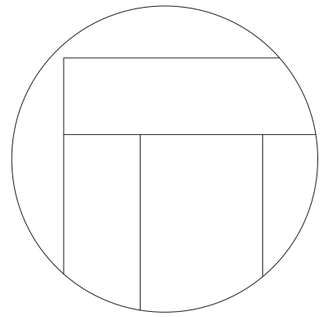

三方枠取合図（1：1）

| NO.1 1階 仕 様 | |
|---|---|
| 三 方 枠 | 化粧鋼板 |
| 戸 | 化粧鋼板 |
| 敷 居 | ステンレス製 |

国土交通大臣認定性能
特定防火設備
認定番号：CAS-1232(2)
遮煙性能を有する
鋼製引き戸
（2枚戸両引き）
株式会社日立ビルシステム

※製品に貼付けするシールです。

| | | | | |
|---|---|---|---|---|
| 株式会社 佐藤総合計画 | 工事名称 南相馬市新庁舎建設建築主体工事 | | 一級建築士事務所 登録番号 宮城県知事登録 第17210248号<br>建設コンサルタント 登録番号 建26第843号 | 縮尺 D-406 |
| | 図面名 エレベーター詳細図（7） | | 監理 一級建築士第315658号 飯柴耕一<br>担当 一級建築士第323340号 高橋英雄<br>一級建築士第374585号 古川侑慧 | 通し番号 |
| | 設計番号 04632-010 | 作成日 － | 縮尺 A1 S=1/4,30 A3 S=1/8,60 | 構造関係規定に適合することを確認した 一級建築士 第306020号 構造設計一級建築士 第5334号 檜垣 道司<br>設備関係規定に適合することを確認した 一級建築士 第359849号 設備設計一級建築士 第4808号 渡邊 森 |

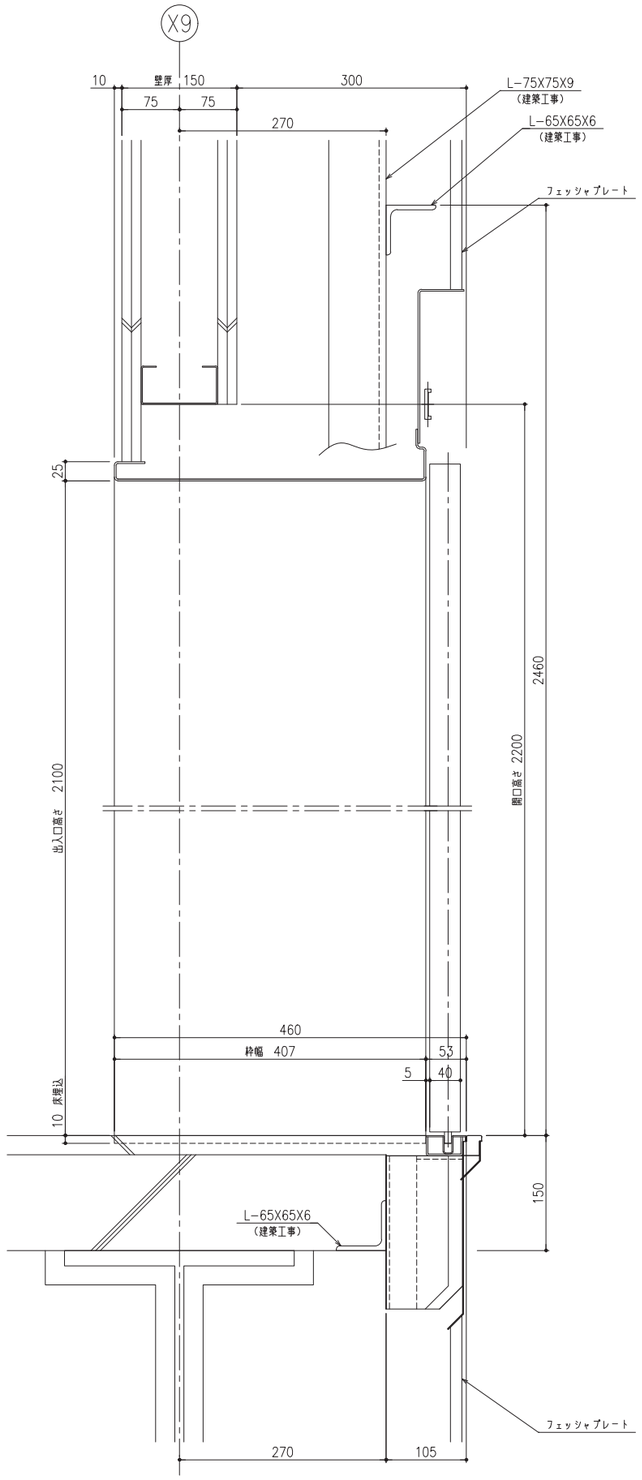


断面図［断面YY］（1：4）

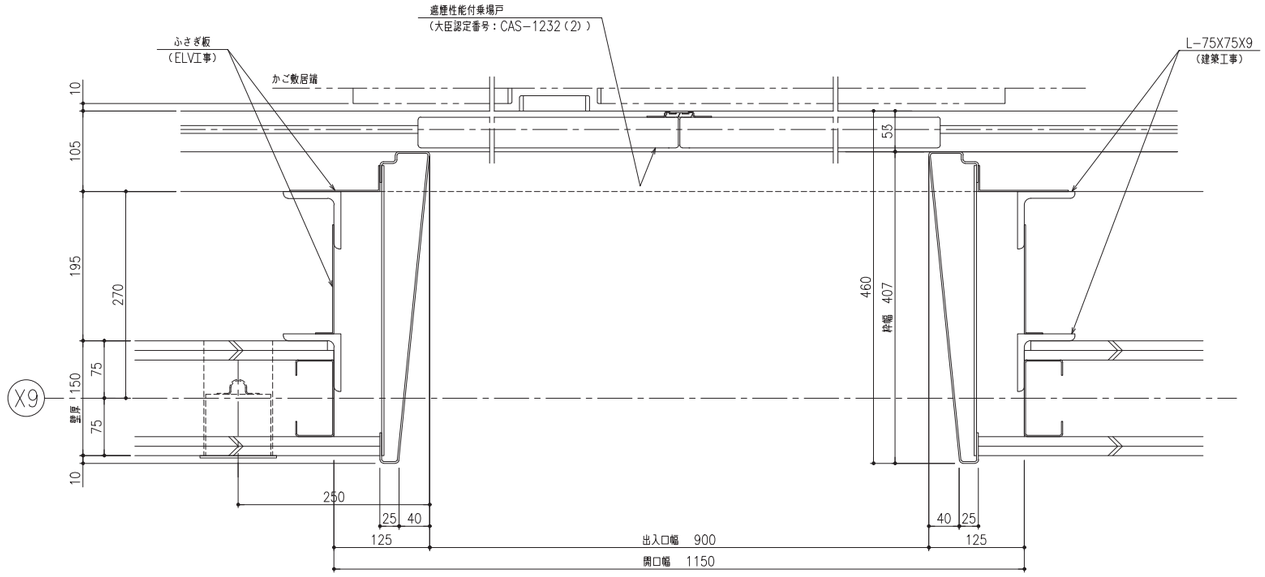


平面図［断面XX］（1：4）

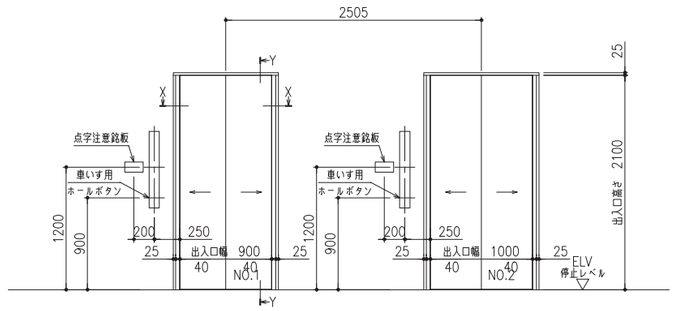


正面図（1：30）

国土交通大臣認定仕様
特定防火設備
認定番号：CAS−1232（2）
遮煙性能を有する
鋼製引き戸
（2枚戸両引き）
株式会社日立ビルシステム

※製品に貼付けするシール です。

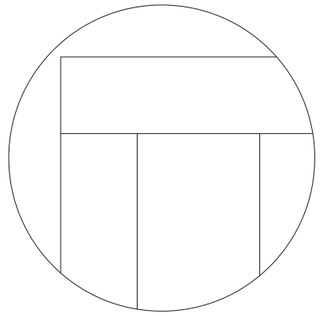

三方枠取合図（1：1）

| NO.1 2～4階 仕 様 | |
|---|---|
| 三 方 枠 | 化粧鋼板 |
| 戸 | 化粧鋼板 |
| 敷 居 | ステンレス製 |

| | | | | | |
|---|---|---|---|---|---|
| 株式会社 佐藤総合計画 | 工事名称 南相馬市新庁舎建設建築主体工事 | | 一級建築士事務所 登録番号 宮城県知事登録 第17210248号<br>建設コンサルタント 登録番号 建26第843号 | | 種別 D−407 |
| | 図面名 エレベーター詳細図（8） | | 製図 一級建築士第315658号 飯柴耕一 | 担当 一級建築士第323340号 高橋英雄<br>一級建築士第374585号 古川侑慧 | 通し番号 |
| | 設計番号 04632−010 | 作成日 − | 縮尺 A1 S=1/4,30<br>A3 S=1/8,60 | 構造関係規定に適合することを確認した<br>一級建築士 第306020号<br>構造設計一級建築士 第5334号 櫛垣 進司 | 設備関係規定に適合することを確認した<br>一級建築士 第359849号<br>設備設計一級建築士 第4808号 渡邊 森 |

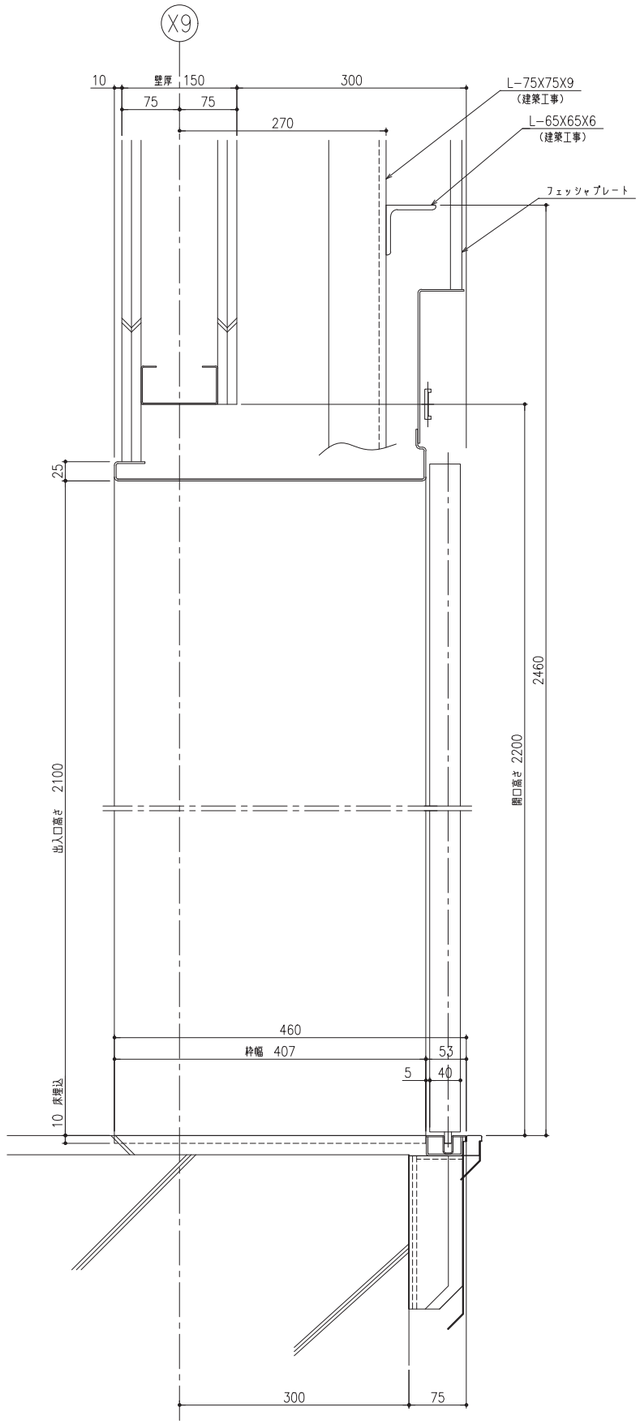


断面図［断面YY］（1：4）

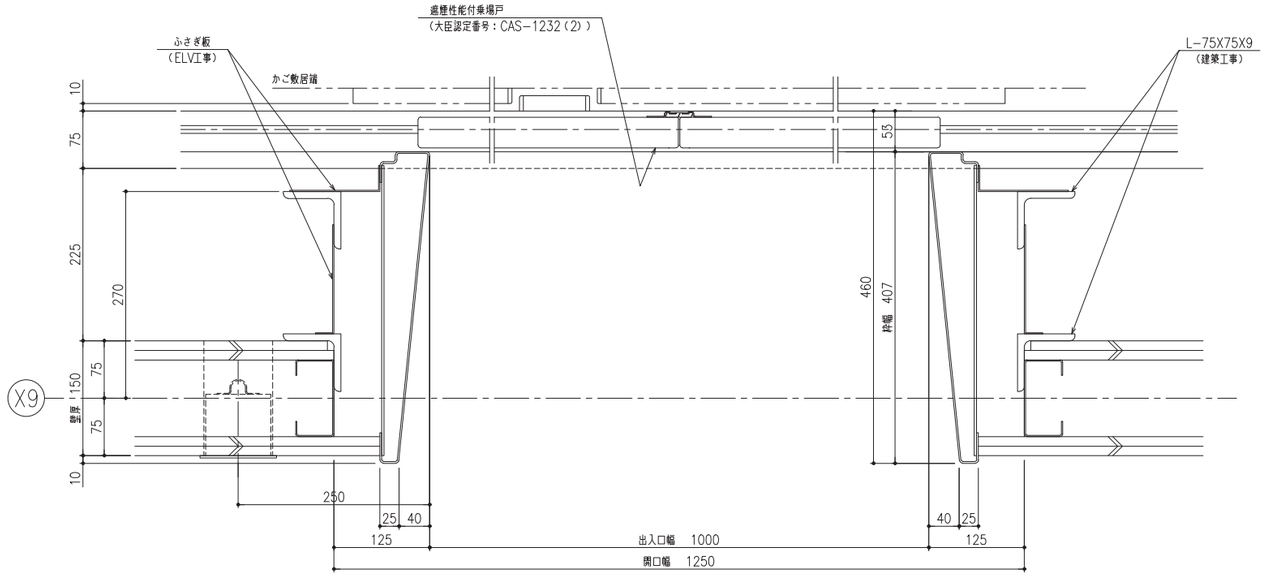


平面図［断面XX］（1：4）

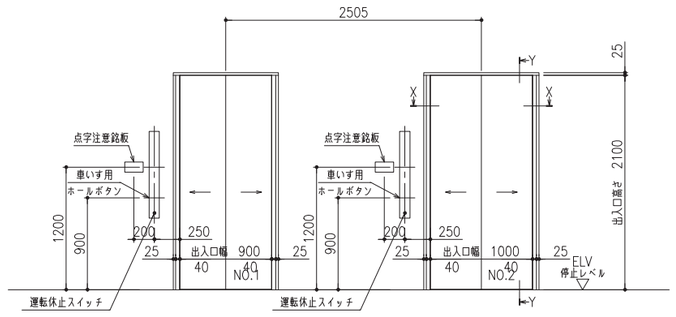


正面図（1：30）

| 国土交通大臣認定性能 特定防火設備 認定番号：CAS-1232(2) |
|---|
| 遮煙性能を有する 鋼製引き戸 （2枚戸両引き） |
| 株式会社日立ビルシステム |

※製品に貼付けするシール です。

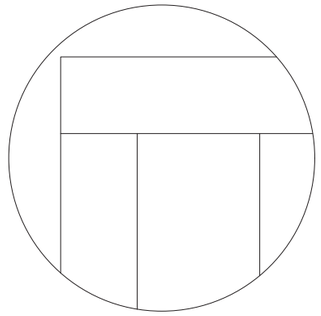

三方枠取合図（1：1）

| NO.2 1階 仕 様 | |
|---|---|
| 三 方 枠 | 化粧鋼板 |
| 戸 | 化粧鋼板 |
| 敷 居 | ステンレス製 |

| | | | | | |
|---|---|---|---|---|---|
| 株式会社 佐藤総合計画 | 工事名称 南相馬市新庁舎建設建築主体工事 | | 一級建築士事務所 登録番号 宮城県知事登録 第17210248号<br>建設コンサルタント 登録番号 建26第843号 | | 種別 D-408 |
| | 図面名 エレベーター詳細図（9） | | 製図 一級建築士第315658号 飯柴耕一 | 担当 一級建築士第323340号 高橋英雄<br>一級建築士第374585号 古川侑慧 | 通し番号 |
| | 設計番号 04632-010 | 作成日 － | 縮尺 A1 S=1/4,30<br>A3 S=1/8,60 | 構造関係規定に適合することを確認した 一級建築士 第306020号<br>構造設計一級建築士 第5334号 檜垣 道司 | 設備関係規定に適合することを確認した 一級建築士 第359849号<br>設備設計一級建築士 第4808号 渡邊 森 |

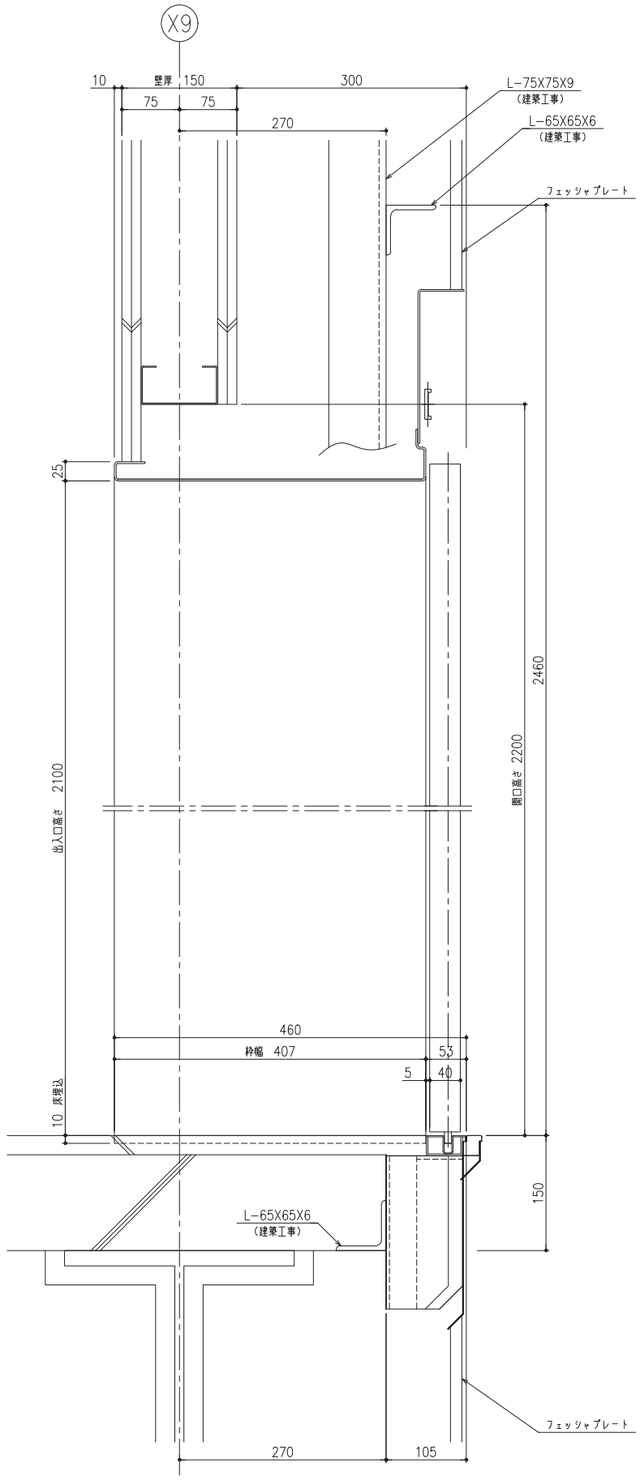


断面図［断面YY］（1：4）

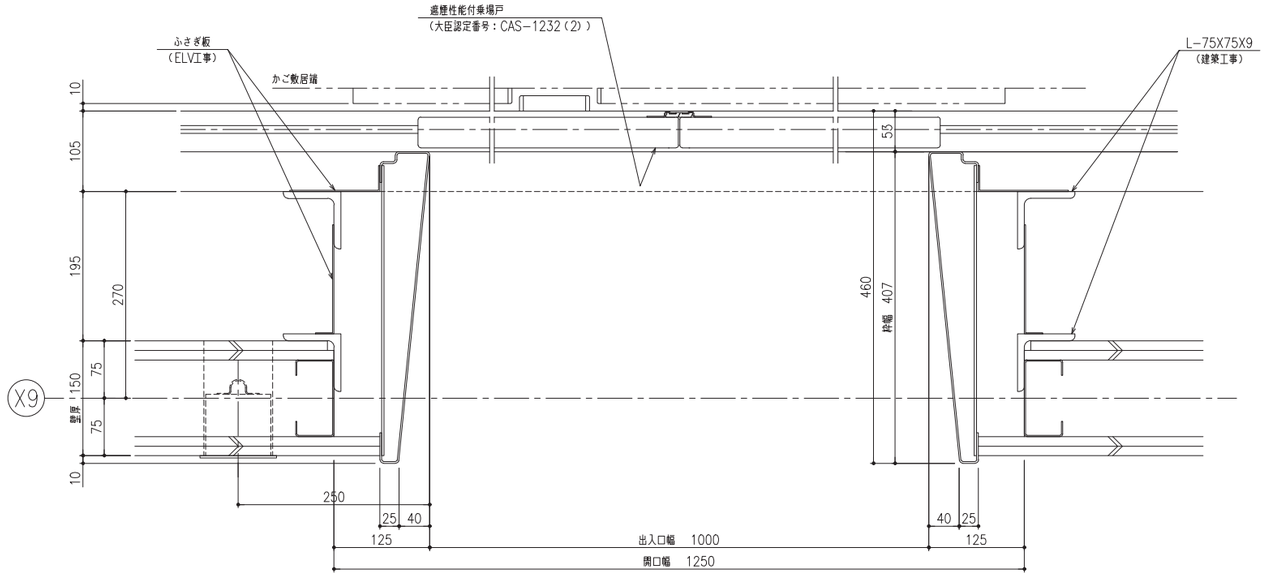


平面図［断面XX］（1：4）

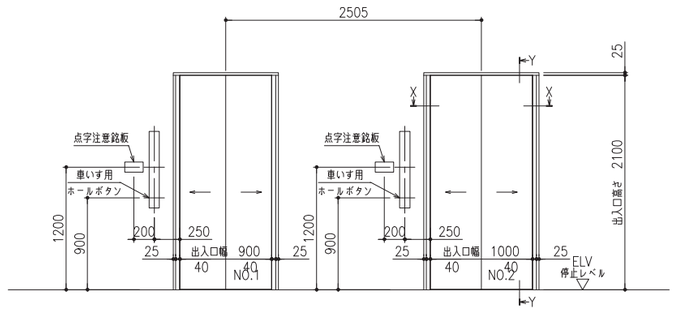


正面図（1：30）

国土交通大臣認定性能
特定防火設備
認定番号：CAS−1232（2）

遮煙性能を有する
鋼製引き戸
（2枚戸両引き）

株式会社日立ビルシステム

※製品に貼付けするシール です。

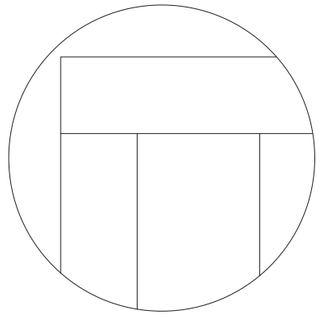

三方枠取合図（1：1）

| NO.2　2～4階 仕 様 | |
|---|---|
| 三　方　枠 | 化粧鋼板 |
| 戸 | 化粧鋼板 |
| 敷　　居 | ステンレス製 |

株式会社 佐藤総合計画

| | | | |
|---|---|---|---|
| 工事名称 | 南相馬市新庁舎建設建築主体工事 | 一級建築士事務所　登録番号　宮城県知事登録　第17210248号<br>建設コンサルタント　登録番号　建26第843号 | 種別 D−409 |
| 図面名 | エレベーター詳細図（１０） | 製図 一級建築士第315658号　飯柴耕一<br>担当 一級建築士第323340号　高橋英雄<br>一級建築士第374585号　古川侑慧 | 通し番号 |
| 設計番号 04632−010 | 作成日 − | 縮尺 A1　S=1/4,30<br>A3　S=1/8,60 | 構造関係規定に適合することを確認した 一級建築士　第306020号<br>構造設計一級建築士　第5334号 樽垣　進司<br>設備関係規定に適合することを確認した 一級建築士　第359849号<br>設備設計一級建築士　第4808号　渡邊　森 |

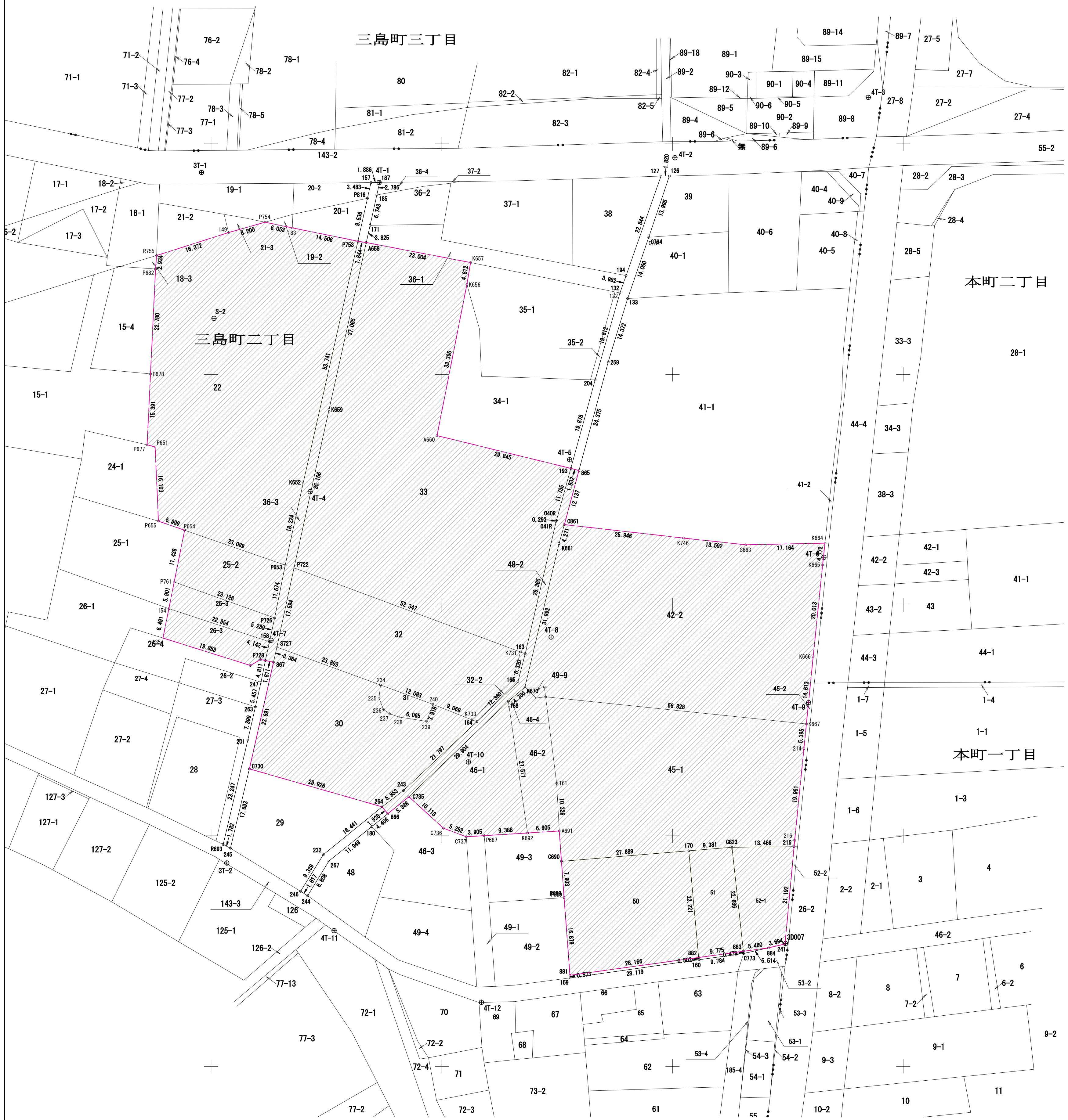


## 敷地面積表

| 点 名 | Xn | Yn | 距 離 | 方 向 角 | Yn+1－Yn- | Xn×(Yn+1－Yn-1) |
|---|---|---|---|---|---|---|
| P651 | 182684.278 | 98987.871 | 1.796 | 284-49-58 | -2.460 | -449403.323880 |
| P677 | 182684.738 | 98986.134 | 15.391 | 2-45-21 | -0.997 | -182136.683786 |
| P678 | 182700.112 | 98986.874 | 22.780 | 2-45-28 | 1.836 | 335437.405632 |
| P682 | 182722.866 | 98987.970 | 2.934 | 4-16-49 | 1.315 | 240280.568790 |
| R755 | 182725.792 | 98988.189 | 16.372 | 72-21-03 | 15.821 | 2890904.755232 |
| 149 | 182730.756 | 99003.791 | 8.200 | 74-08-24 | 23.490 | 4292345.458440 |
| P754 | 182732.997 | 99011.679 | 6.053 | 101-31-51 | 13.819 | 2525187.285543 |
| 183 | 182731.787 | 99017.610 | 14.506 | 101-31-53 | 20.145 | 3681131.849115 |
| P753 | 182728.887 | 99031.824 | 53.742 | 192-45-40 | 2.343 | 428133.782241 |
| K652 | 182676.472 | 99019.953 | 18.224 | 192-16-23 | -15.745 | -2876241.051640 |
| P653 | 182658.664 | 99016.079 | 23.089 | 289-07-04 | -25.690 | -4692501.078160 |
| P654 | 182666.226 | 98994.263 | 5.999 | 289-07-03 | -27.485 | -5020581.221610 |
| P655 | 182668.191 | 98988.594 | 16.103 | 357-25-36 | -6.392 | -1167615.076872 |
| P654 | 182666.226 | 98994.263 | 23.089 | 109-07-04 | 24.067 | 4396228.061142 |
| P653 | 182658.664 | 99016.079 | 11.674 | 191-19-38 | 19.523 | 3566045.097272 |
| P726 | 182647.217 | 99013.786 | 23.126 | 289-41-41 | -24.067 | -4395770.571539 |
| P761 | 182655.011 | 98992.012 | 11.438 | 11-20-57 | -19.523 | -3565973.779753 |
| P761 | 182655.011 | 98992.012 | 23.126 | 109-41-41 | 22.935 | 4189192.677285 |
| P726 | 182647.217 | 99013.786 | 5.289 | 192-20-48 | 20.643 | 3770386.500531 |
| 158 | 182642.050 | 99012.655 | 22.954 | 288-12-53 | -22.935 | -4188895.416750 |
| 154 | 182649.225 | 98990.851 | 5.901 | 11-20-46 | -20.643 | -3770427.951675 |
| 154 | 182649.225 | 98990.851 | 22.954 | 108-12-53 | 23.082 | 4215909.411450 |
| 158 | 182642.050 | 99012.655 | 4.142 | 192-20-07 | 20.919 | 3820689.043950 |
| P728 | 182638.003 | 99011.770 | 1.046 | 281-07-39 | -1.912 | -349203.861736 |
| 173 | 182638.205 | 99010.743 | 2.567 | 240-03-01 | -3.252 | -593939.442660 |
| 174 | 182636.923 | 99008.518 | 19.853 | 287-24-10 | -21.170 | -3866423.659910 |
| 135 | 182642.861 | 98989.573 | 6.491 | 11-21-18 | -17.667 | -3226751.425287 |
| P753 | 182728.887 | 99031.824 | 1.843 | 99-02-55 | 13.692 | 2501923.920804 |
| A658 | 182728.597 | 99033.645 | 37.064 | 192-35-29 | -6.259 | -1143698.288623 |
| K659 | 182692.424 | 99025.565 | 35.166 | 192-28-21 | -15.675 | -2863703.746200 |
| P722 | 182658.087 | 99017.970 | 17.594 | 192-06-23 | -11.285 | -2061296.511795 |
| S727 | 182640.884 | 99014.280 | 3.364 | 192-45-35 | -4.433 | -809647.038772 |
| 867 | 182637.603 | 99013.537 | 1.811 | 282-45-19 | -2.510 | -458420.383530 |
| P728 | 182638.003 | 99011.770 | 4.142 | 12-20-07 | -0.882 | -161086.718646 |
| 158 | 182642.050 | 99012.655 | 5.289 | 12-20-48 | 2.016 | 368206.372800 |
| P726 | 182647.217 | 99013.786 | 11.674 | 11-19-38 | 3.424 | 625384.071008 |
| P653 | 182658.664 | 99016.079 | 18.224 | 12-16-23 | 6.167 | 1126455.980888 |
| K652 | 182676.472 | 99019.953 | 53.742 | 12-45-40 | 15.745 | 2876241.051640 |
| K731 | 182639.846 | 99067.037 | 52.347 | 290-23-35 | -50.107 | -9151534.763522 |
| P722 | 182658.087 | 99017.970 | 35.166 | 12-28-21 | -41.472 | -7575196.184064 |
| K659 | 182692.424 | 99025.565 | 37.064 | 12-35-29 | 15.675 | 2863703.746200 |
| A658 | 182728.597 | 99033.645 | 23.004 | 100-52-47 | 30.671 | 5604468.798587 |
| K657 | 182724.255 | 99056.236 | 4.812 | 189-29-02 | 21.798 | 3983023.310490 |
| K656 | 182719.508 | 99055.443 | 33.396 | 191-10-59 | -7.270 | -1328370.823160 |
| A660 | 182686.746 | 99048.966 | 29.845 | 103-45-08 | 22.513 | 4112826.712698 |
| 193 | 182679.651 | 99077.956 | 11.735 | 195-21-45 | 25.881 | 4727932.047531 |
| 040R | 182668.335 | 99074.847 | 0.293 | 194-24-55 | -3.182 | -581250.641970 |
| 041R | 182668.051 | 99074.774 | 29.365 | 193-10-57 | -6.770 | -1236662.705270 |
| 163 | 182639.459 | 99068.077 | 1.109 | 290-24-40 | -7.737 | -1413081.494283 |
| P722 | 182658.087 | 99017.970 | 52.347 | 110-23-35 | 52.757 | 9636492.695859 |
| K731 | 182639.846 | 99067.037 | 6.203 | 194-48-08 | 47.482 | 8672105.167772 |
| K732 | 182633.848 | 99065.452 | 12.478 | 225-50-27 | -10.537 | -1924412.856376 |
| K733 | 182625.155 | 99056.500 | 9.069 | 291-32-28 | -17.388 | -3175486.195140 |
| 240 | 182628.485 | 99048.064 | 12.093 | 290-16-52 | -19.780 | -3612391.433300 |
| 234 | 182632.677 | 99036.720 | 23.893 | 290-05-20 | -33.784 | -6170062.359768 |
| S727 | 182640.884 | 99014.280 | 17.594 | 12-06-23 | -18.750 | -3424516.575000 |
| K733 | 182625.155 | 99056.500 | 12.478 | 45-50-27 | 7.828 | 1429589.713340 |
| K732 | 182633.848 | 99065.452 | 6.203 | 14-48-08 | 10.537 | 1924412.856376 |
| K731 | 182639.846 | 99067.037 | 1.109 | 110-24-40 | 2.625 | 479429.595750 |
| 163 | 182639.459 | 99068.077 | 6.320 | 194-27-30 | -0.538 | -98260.028942 |
| 165 | 182633.339 | 99066.499 | 12.360 | 225-53-30 | -10.453 | -1909066.292567 |
| 164 | 182624.736 | 99057.624 | 1.199 | 290-26-39 | -9.999 | -1826064.735264 |
| 239 | 182624.809 | 99046.706 | 6.065 | 278-48-36 | -7.352 | -1342657.595768 |
| 238 | 182625.738 | 99040.712 | 2.132 | 289-40-32 | -8.002 | -1461371.155476 |
| 237 | 182626.456 | 99038.704 | 1.631 | 304-36-55 | -3.351 | -611981.254056 |
| 236 | 182627.383 | 99037.361 | 2.644 | 338-39-55 | -2.305 | -420956.117815 |
| 235 | 182629.846 | 99036.399 | 2.849 | 6-28-08 | -0.641 | -117065.731286 |
| 234 | 182632.677 | 99036.720 | 12.093 | 110-16-52 | 11.665 | 2130410.177205 |
| 240 | 182628.485 | 99048.064 | 3.918 | 200-16-31 | 9.986 | 1823728.051210 |
| C730 | 182614.496 | 99008.304 | 27.056 | 12-45-37 | -22.797 | -4163062.665312 |
| S727 | 182640.884 | 99014.280 | 23.893 | 110-05-20 | 28.416 | 5189923.359744 |
| 234 | 182632.677 | 99036.720 | 2.849 | 186-28-08 | 22.119 | 4039652.182563 |
| 235 | 182629.846 | 99036.399 | 2.644 | 158-39-55 | 0.641 | 117065.731286 |
| 236 | 182627.383 | 99037.361 | 1.631 | 124-36-55 | 2.305 | 420956.117815 |
| 237 | 182626.456 | 99038.704 | 2.132 | 109-40-32 | 3.351 | 611981.254056 |
| 238 | 182625.738 | 99040.712 | 6.065 | 98-48-36 | 8.002 | 1461371.155476 |
| 239 | 182624.809 | 99046.706 | 3.918 | 20-16-31 | 7.352 | 1342657.595768 |
| 240 | 182628.485 | 99048.064 | 9.069 | 111-32-28 | 9.794 | 1788663.382090 |

| 点 名 | Xn | Yn | 距 離 | 方 向 角 | Yn+1－Yn- | Xn×(Yn+1－Yn-1) |
|---|---|---|---|---|---|---|
| K733 | 182625.155 | 99056.500 | 1.199 | 110-26-39 | 9.560 | 1745896.481800 |
| 164 | 182624.736 | 99057.624 | 21.797 | 226-48-45 | -14.769 | -2697184.725984 |
| 243 | 182609.818 | 99041.731 | 5.852 | 232-40-19 | -20.547 | -3752083.930446 |
| 264 | 182606.269 | 99037.077 | 29.926 | 285-57-24 | -33.427 | -6103979.753863 |
| 193 | 182679.651 | 99077.956 | 1.832 | 105-03-08 | 4.879 | 891294.017229 |
| 865 | 182679.175 | 99079.726 | 12.137 | 195-03-23 | -1.383 | -252645.299025 |
| C861 | 182667.454 | 99076.573 | 4.271 | 195-40-22 | -4.307 | -786748.724378 |
| K661 | 182663.341 | 99075.419 | 31.993 | 193-22-12 | -8.552 | -1562136.892232 |
| K670 | 182632.215 | 99068.021 | 4.699 | 229-32-53 | -10.974 | -2004205.927410 |
| 168 | 182629.166 | 99064.445 | 29.905 | 226-09-25 | -25.145 | -4592210.379070 |
| C735 | 182608.451 | 99042.876 | 5.888 | 231-14-46 | -26.161 | -4777219.686611 |
| 866 | 182604.765 | 99038.284 | 1.928 | 321-15-07 | -5.799 | -1058925.032235 |
| 264 | 182606.269 | 99037.077 | 5.852 | 52-40-19 | 3.447 | 629443.809243 |
| 243 | 182609.818 | 99041.731 | 21.797 | 46-48-45 | 20.547 | 3752083.930446 |
| 164 | 182624.736 | 99057.624 | 12.360 | 45-53-30 | 24.768 | 4523249.461248 |
| 165 | 182633.339 | 99066.499 | 6.320 | 14-27-30 | 10.453 | 1909066.292567 |
| 163 | 182639.459 | 99068.077 | 29.365 | 13-10-57 | 8.275 | 1511341.523225 |
| 041R | 182668.051 | 99074.774 | 0.293 | 14-24-55 | 6.770 | 1236662.705270 |
| 040R | 182668.335 | 99074.847 | 11.735 | 15-21-45 | 3.182 | 581250.641970 |
| K661 | 182663.341 | 99075.419 | 4.271 | 15-40-22 | 8.552 | 1562136.892232 |
| C861 | 182667.454 | 99076.573 | 25.946 | 96-26-30 | 26.937 | 4920513.208398 |
| K746 | 182664.543 | 99102.356 | 13.592 | 96-13-01 | 39.296 | 7177985.881728 |
| S663 | 182663.071 | 99115.869 | 17.164 | 88-47-06 | 30.674 | 5603007.039854 |
| K664 | 182663.435 | 99133.030 | 4.772 | 186-05-08 | 16.655 | 3042259.509925 |
| K665 | 182658.689 | 99132.524 | 20.013 | 185-51-32 | -2.549 | -465596.998261 |
| K666 | 182638.780 | 99130.481 | 14.613 | 185-45-41 | -3.510 | -641062.117800 |
| K667 | 182624.240 | 99129.014 | 56.828 | 275-55-51 | -57.991 | -10590562.301840 |
| K668 | 182630.112 | 99072.490 | 2.149 | 352-48-44 | -56.793 | -10372111.950816 |
| C669 | 182632.245 | 99072.221 | 4.200 | 269-35-27 | -4.469 | -816183.502905 |
| K670 | 182632.215 | 99068.021 | 31.993 | 13-22-12 | 3.198 | 584057.823570 |
| K670 | 182632.215 | 99068.021 | 1.099 | 134-04-44 | 4.366 | 797372.250690 |
| 167 | 182631.450 | 99068.811 | 5.524 | 229-40-36 | -3.422 | -624964.821900 |
| C740 | 182627.875 | 99064.599 | 1.300 | 353-11-51 | -4.366 | -797353.302250 |
| 168 | 182629.166 | 99064.445 | 4.699 | 49-32-53 | 3.422 | 624957.006052 |
| K670 | 182632.215 | 99068.021 | 4.200 | 89-35-27 | 3.410 | 622775.853150 |
| C669 | 182632.245 | 99072.221 | 2.149 | 172-48-44 | 4.469 | 816183.502905 |
| K668 | 182630.112 | 99072.490 | 2.049 | 262-52-55 | -1.765 | -322342.147680 |
| C741 | 182629.858 | 99070.456 | 2.289 | 314-03-43 | -3.679 | -671895.247582 |
| 167 | 182631.450 | 99068.811 | 1.099 | 314-04-44 | -2.435 | -444707.580750 |
| 168 | 182629.166 | 99064.445 | 1.300 | 173-11-51 | 21.723 | 3967253.373018 |
| C740 | 182627.875 | 99064.599 | 27.571 | 171-42-01 | 4.134 | 754983.635250 |
| K692 | 182600.592 | 99068.579 | 9.388 | 266-28-36 | -5.391 | -984399.791472 |
| P687 | 182600.015 | 99059.208 | 3.905 | 266-32-07 | -13.269 | -2422919.599035 |
| C737 | 182599.779 | 99055.310 | 5.292 | 290-30-24 | -8.855 | -1616921.043045 |
| C736 | 182601.633 | 99050.353 | 10.118 | 312-21-38 | -12.434 | -2270468.704722 |
| C735 | 182608.451 | 99042.876 | 29.905 | 46-09-25 | 14.092 | 2573318.291492 |
| 167 | 182631.450 | 99068.811 | 2.289 | 134-03-43 | 5.857 | 1069672.402650 |
| C741 | 182629.858 | 99070.456 | 2.049 | 82-52-55 | 3.679 | 671895.247582 |
| K668 | 182630.112 | 99072.490 | 18.918 | 172-40-41 | 4.445 | 811790.847840 |
| 161 | 182611.348 | 99074.901 | 10.326 | 176-50-29 | 2.980 | 544181.817040 |
| A691 | 182601.037 | 99075.470 | 6.905 | 266-18-19 | -6.322 | -1154403.755914 |
| K692 | 182600.592 | 99068.579 | 27.571 | 351-42-01 | -10.871 | -1985051.035632 |
| C740 | 182627.875 | 99064.599 | 5.524 | 49-40-36 | 0.232 | 42369.667000 |
| K667 | 182624.240 | 99129.014 | 5.395 | 185-45-56 | 55.982 | 10223670.203680 |
| 214 | 182618.872 | 99128.472 | 19.991 | 185-44-30 | -2.542 | -464217.172624 |
| 216 | 182598.981 | 99126.472 | 1.359 | 185-18-59 | -2.126 | -388205.433606 |
| 215 | 182597.627 | 99126.346 | 13.466 | 269-28-21 | -13.592 | -2481866.946184 |
| C823 | 182597.503 | 99112.880 | 9.380 | 265-17-52 | -22.815 | -4165962.030945 |
| 170 | 182596.734 | 99103.531 | 27.690 | 265-17-52 | -36.946 | -6746218.934364 |
| C690 | 182594.464 | 99075.934 | 6.589 | 355-57-44 | -28.061 | -5123783.254304 |
| A691 | 182601.037 | 99075.470 | 10.326 | 356-50-29 | -1.033 | -188626.871221 |
| 161 | 182611.348 | 99074.901 | 18.918 | 352-40-41 | -2.980 | -544181.817040 |
| K668 | 182630.112 | 99072.490 | 56.828 | 95-55-51 | 54.113 | 9882663.250656 |
| C690 | 182594.464 | 99075.934 | 27.690 | 85-17-52 | 27.020 | 4933702.417280 |
| 170 | 182596.734 | 99103.531 | 23.221 | 174-42-26 | 29.739 | 5430244.272426 |
| 882 | 182573.612 | 99105.673 | 28.167 | 262-07-10 | -25.759 | -4702913.671508 |
| 881 | 182569.750 | 99077.772 | 16.879 | 355-42-56 | -29.162 | -5324099.049500 |
| P689 | 182586.582 | 99076.511 | 7.903 | 355-48-47 | -1.838 | -335594.137716 |
| 882 | 182573.612 | 99105.673 | 23.221 | 354-42-26 | -11.825 | -2158932.961900 |
| 170 | 182596.734 | 99103.531 | 9.380 | 85-17-52 | 7.207 | 1315974.661938 |
| C823 | 182597.503 | 99112.880 | 22.686 | 173-44-03 | 11.825 | 2159215.472975 |
| 883 | 182574.952 | 99115.356 | 9.775 | 262-07-16 | -7.207 | -1315817.679064 |
| 883 | 182574.952 | 99115.356 | 22.686 | 353-44-03 | -7.905 | -1443254.995560 |
| C823 | 182597.503 | 99112.880 | 13.466 | 89-28-21 | 10.990 | 2006746.557970 |
| 215 | 182597.627 | 99126.346 | 21.191 | 185-18-15 | 11.507 | 2101150.893889 |
| 241 | 182576.526 | 99124.387 | 3.694 | 257-08-42 | -5.561 | -1015308.061086 |
| 884 | 182575.704 | 99120.785 | 5.480 | 262-06-50 | -9.031 | -1648841.182824 |
| 倍 面 積 合 計 | | | | | | 27570.496300 |
| 1/2 | | | | | | 13,785.25 |
| 合 計 面 積 | | | | | | 13,785.25㎡ |

株式会社 佐藤総合計画

| | |
|---|---|
| 工事名称 | 南相馬市新庁舎建設建築主体工事 |
| 図面名 | 敷地面積求積図 |
| 設計番号 | 04632-010 |
| 作成日 | - |
| 縮尺 | A1 S=1/300<br>A3 S=1/600 |
| 種別 | G-000 |
| 通し番号 | |

一級建築士事務所　登録番号　宮城県知事登録　第22210181号
建設コンサルタント　登録番号　建01第843号

総括　一級建築士第315658号　飯柴耕一
担当　一級建築士第323340号　高橋英雄
一級建築士第374585号　古川侑慧
構造関係規定に適合することを確認した　一級建築士　第306020号　構造設計一級建築士　第5334号 檜垣　進司
設備関係規定に適合することを確認した　一級建築士　第359849号　設備設計一級建築士　第4808号　渡邊　森

## 申請建物①　庁舎棟

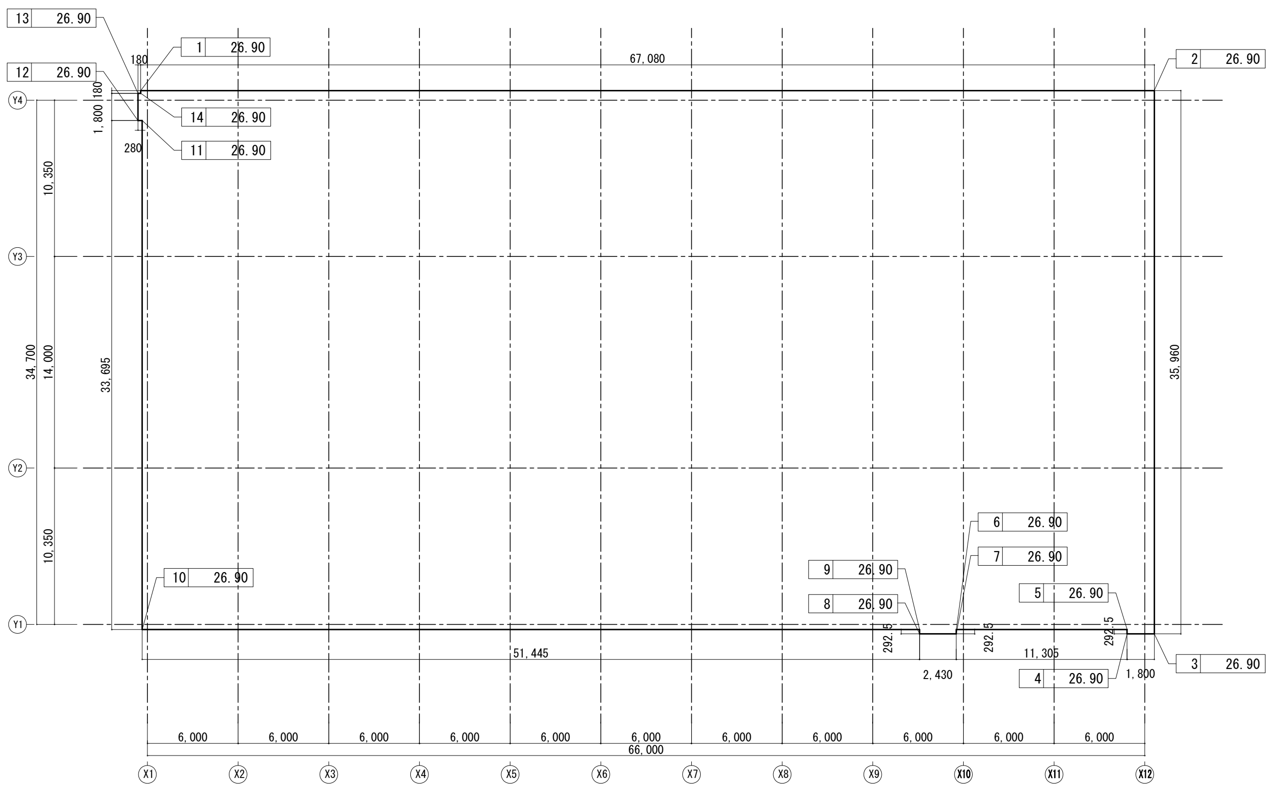


■申請建物①　庁舎棟

| 部位 | ( | H1 | + | H2 | ) | × | L | ÷ | 2 | = | S |
|---|---|---|---|---|---|---|---|---|---|---|---|
| 1 - 2 | ( | 27.25 | + | 27.25 | ) | × | 67.0800 | ÷ | 2 | = | 1,827.93 |
| 2 - 3 | ( | 27.25 | + | 27.25 | ) | × | 35.9600 | ÷ | 2 | = | 979.91 |
| 3 - 4 | ( | 27.25 | + | 27.25 | ) | × | 1.8000 | ÷ | 2 | = | 49.05 |
| 4 - 5 | ( | 27.25 | + | 27.25 | ) | × | 0.2925 | ÷ | 2 | = | 7.97 |
| 5 - 6 | ( | 27.25 | + | 27.25 | ) | × | 11.3050 | ÷ | 2 | = | 308.06 |
| 6 - 7 | ( | 27.25 | + | 27.25 | ) | × | 0.2925 | ÷ | 2 | = | 7.97 |
| 7 - 8 | ( | 27.25 | + | 27.25 | ) | × | 2.4300 | ÷ | 2 | = | 66.22 |
| 8 - 9 | ( | 27.25 | + | 27.25 | ) | × | 0.2925 | ÷ | 2 | = | 7.97 |
| 9 - 10 | ( | 27.25 | + | 27.25 | ) | × | 51.4450 | ÷ | 2 | = | 1,401.88 |
| 10 - 11 | ( | 27.25 | + | 27.25 | ) | × | 33.6950 | ÷ | 2 | = | 918.19 |
| 11 - 12 | ( | 27.25 | + | 27.25 | ) | × | 0.2800 | ÷ | 2 | = | 7.63 |
| 12 - 13 | ( | 27.25 | + | 27.25 | ) | × | 1.8000 | ÷ | 2 | = | 49.05 |
| 13 - 14 | ( | 27.25 | + | 27.25 | ) | × | 0.1800 | ÷ | 2 | = | 4.91 |
| 14 - 1 | ( | 27.25 | + | 27.25 | ) | × | 0.1800 | ÷ | 2 | = | 4.91 |
| 合計ΣS | | | | | | | | | | = | 5,641.64 |
| 地盤面H | | = 5641.64 | | ÷ | | | 207.0325 | | | = | 27.25 |

## 全体平均地盤面算定

| 申請建物番号 | 申請建物名 | 面積S | 周長L | 地盤面H |
|---|---|---|---|---|
| ① | 新庁舎 | 5,641.64 | 207.0325 | 27.25 |
| ② | ｷｬﾉﾋﾟ-1-1 | 571.88 | 21.0416 | 27.17 |
| ③ | ｷｬﾉﾋﾟ-1-2 | 990.80 | 36.4733 | 27.16 |
| ④ | ｷｬﾉﾋﾟ-2 | 3,329.83 | 125.1195 | 26.61 |
| ⑤ | 駐輪場1 | 804.44 | 30.5000 | 26.37 |
| ⑥ | 駐輪場2 | 804.44 | 30.5000 | 26.37 |
| ⑦ | 駐輪場3 | 796.81 | 30.5000 | 26.12 |
| ⑧ | 駐輪場4 | 796.81 | 30.5000 | 26.12 |
| 合計 | | 13,736.65 | 511.66685 | 26.84 |
| 全体平均地盤面 | | | | 26.84 |

## 申請建物②　ｷｬﾉﾋﾟ-1-1

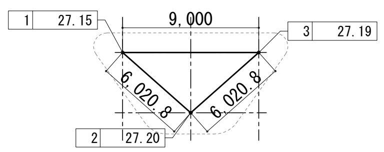


■申請建物②ｷｬﾉﾋﾟ-1-1

| 部位 | ( | H1 | + | H2 | ) | × | L | ÷ | 2 | = | S |
|---|---|---|---|---|---|---|---|---|---|---|---|
| 1 - 2 | ( | 27.15 | + | 27.20 | ) | × | 6.0208 | ÷ | 2 | = | 163.62 |
| 2 - 3 | ( | 27.20 | + | 27.19 | ) | × | 6.0208 | ÷ | 2 | = | 163.74 |
| 3 - 4 | ( | 27.19 | + | 27.15 | ) | × | 9.0000 | ÷ | 2 | = | 244.53 |
| 合計ΣS | | | | | | | | | | = | 571.88 |
| 地盤面H | | = 571.88 | | ÷ | | | 21.0416 | | | = | 27.17 |

## 申請建物③　ｷｬﾉﾋﾟ-1-2

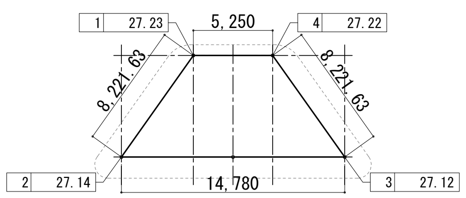


■申請建物③ｷｬﾉﾋﾟ-1-2

| 部位 | ( | H1 | + | H2 | ) | × | L | ÷ | 2 | = | S |
|---|---|---|---|---|---|---|---|---|---|---|---|
| 1 - 2 | ( | 27.23 | + | 27.14 | ) | × | 8.2216 | ÷ | 2 | = | 223.51 |
| 2 - 3 | ( | 27.14 | + | 27.12 | ) | × | 14.7800 | ÷ | 2 | = | 400.98 |
| 3 - 4 | ( | 27.12 | + | 27.22 | ) | × | 8.2216 | ÷ | 2 | = | 223.38 |
| 4 - 1 | ( | 27.22 | + | 27.23 | ) | × | 5.2500 | ÷ | 2 | = | 142.93 |
| 合計ΣS | | | | | | | | | | = | 990.80 |
| 地盤面H | | = 990.80 | | ÷ | | | 36.4733 | | | = | 27.16 |

## 申請建物④　ｷｬﾉﾋﾟ-2

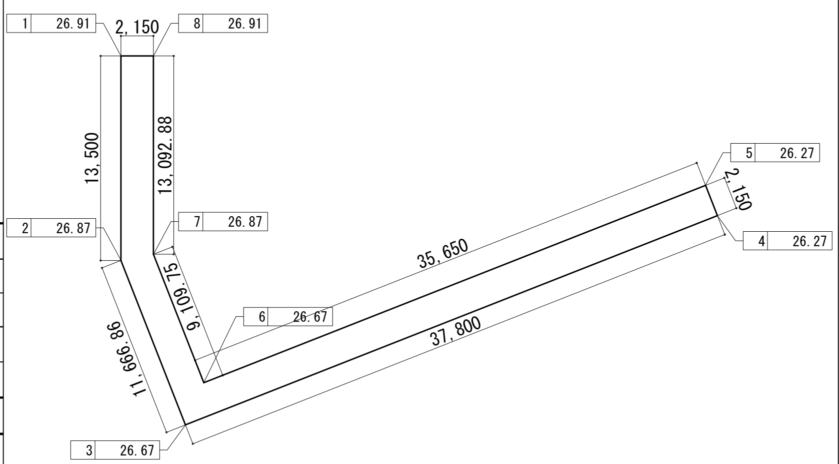


■申請建物④ｷｬﾉﾋﾟ-2

| 部位 | ( | H1 | + | H2 | ) | × | L | ÷ | 2 | = | S |
|---|---|---|---|---|---|---|---|---|---|---|---|
| 1 - 2 | ( | 26.91 | + | 26.87 | ) | × | 13.5000 | ÷ | 2 | = | 363.02 |
| 2 - 3 | ( | 26.87 | + | 26.67 | ) | × | 11.6669 | ÷ | 2 | = | 312.32 |
| 3 - 4 | ( | 26.67 | + | 26.27 | ) | × | 37.8000 | ÷ | 2 | = | 1,000.57 |
| 4 - 5 | ( | 26.27 | + | 26.27 | ) | × | 2.1500 | ÷ | 2 | = | 56.48 |
| 5 - 6 | ( | 26.27 | + | 26.67 | ) | × | 35.6500 | ÷ | 2 | = | 943.66 |
| 6 - 7 | ( | 26.67 | + | 26.87 | ) | × | 9.1098 | ÷ | 2 | = | 243.87 |
| 7 - 8 | ( | 26.87 | + | 26.91 | ) | × | 13.0929 | ÷ | 2 | = | 352.07 |
| 8 - 1 | ( | 26.91 | + | 26.91 | ) | × | 2.1500 | ÷ | 2 | = | 57.86 |
| 合計ΣS | | | | | | | | | | = | 3,329.83 |
| 地盤面H | | = 3329.83 | | ÷ | | | 125.1195 | | | = | 26.61 |

## 申請建物⑤～⑧　駐輪場1-4

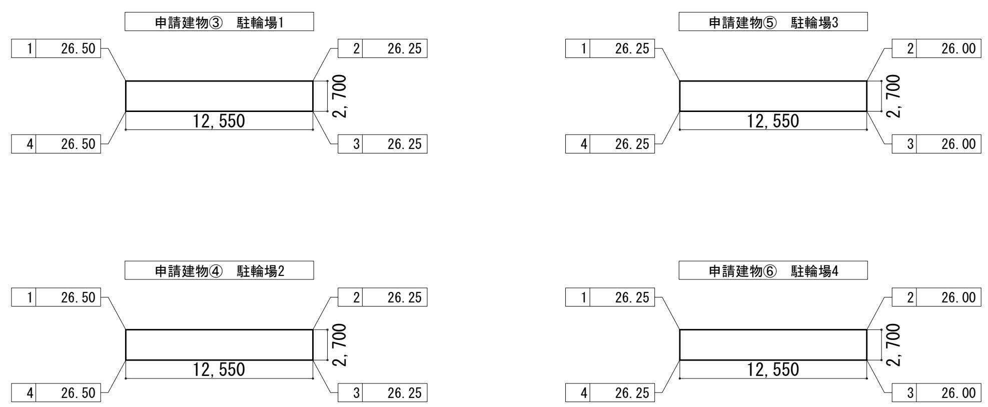


■申請建物⑤・⑥　駐輪場1・2

| 部位 | ( | H1 | + | H2 | ) | × | L | ÷ | 2 | = | S |
|---|---|---|---|---|---|---|---|---|---|---|---|
| 1 - 2 | ( | 26.50 | + | 26.25 | ) | × | 12.5500 | ÷ | 2 | = | 331.01 |
| 2 - 3 | ( | 26.25 | + | 26.25 | ) | × | 2.7000 | ÷ | 2 | = | 70.88 |
| 3 - 4 | ( | 26.25 | + | 26.50 | ) | × | 12.5500 | ÷ | 2 | = | 331.01 |
| 4 - 1 | ( | 26.50 | + | 26.50 | ) | × | 2.7000 | ÷ | 2 | = | 71.55 |
| 合計ΣS | | | | | | | | | | = | 804.44 |
| 地盤面H | | = 804.44 | | ÷ | | | 30.5000 | | | = | 26.37 |

■申請建物⑦・⑧　駐輪場3・4

| 部位 | ( | H1 | + | H2 | ) | × | L | ÷ | 2 | = | S |
|---|---|---|---|---|---|---|---|---|---|---|---|
| 1 - 2 | ( | 26.25 | + | 26.00 | ) | × | 12.5500 | ÷ | 2 | = | 327.87 |
| 2 - 3 | ( | 26.00 | + | 26.00 | ) | × | 2.7000 | ÷ | 2 | = | 70.20 |
| 3 - 4 | ( | 26.00 | + | 26.25 | ) | × | 12.5500 | ÷ | 2 | = | 327.87 |
| 4 - 1 | ( | 26.25 | + | 26.25 | ) | × | 2.7000 | ÷ | 2 | = | 70.88 |
| 合計ΣS | | | | | | | | | | = | 796.81 |
| 地盤面H | | = 796.81 | | ÷ | | | 30.5000 | | | = | 26.12 |


株式会社　佐藤総合計画

工事名称　南相馬市新庁舎建設建築主体工事

図面名　平均地盤面算定図

設計番号　04632-010　作成日　－　縮尺　A1 S=1/250　A3 S=1/500

一級建築士事務所　登録番号　宮城県知事登録　第22210181号
建設コンサルタント　登録番号　建01第843号

総括　一級建築士第315658号　飯柴耕一

担当　一級建築士第323340号　高橋英雄
一級建築士第374585号　古川侑慧

構造関係規定に適合することを確認した
一級建築士　第306020号
構造設計一級建築士　第5334号 檜垣　進司

設備関係規定に適合することを確認した
一級建築士　第359849号
設備設計一級建築士　第4808号　渡邊　森

種別　A-002

通し番号

## 1階求積図

■1階床面積

| 番号 | 計算式 | | | | 面積(㎡) |
|---|---|---|---|---|---|
| 1 | 66.980 | × | 33.6875 | = | 2,256.39 |
| 2 | 67.080 | × | 1.980 | = | 132.82 |
| 3 | 0.180 | × | 1.800 | = | 0.32 |
| 4 | 2.430 | × | 0.2925 | = | 0.71 |
| 5 | 1.800 | × | 0.2925 | = | 0.53 |
| 床面積㎡ | | | | | 2,390.77 |

■建築面積算入部分

| 番号 | 計算式 | | | | 面積(㎡) |
|---|---|---|---|---|---|
| a | 0.870 | × | 1.237 | = | 1.08 |
| b | 1.050 | × | 1.100 | = | 1.16 |
| c | 67.950 | × | 0.920 | = | 62.51 |
| d | 0.870 | × | 36.955 | = | 32.15 |
| e | 1.800 | × | 0.955 | = | 1.72 |
| f | 11.350 | × | 1.287 | = | 14.61 |
| g | 2.430 | × | 0.955 | = | 2.32 |
| h | 2.545 | × | 1.287 | = | 3.28 |
| 建築面積算入面積計㎡ | | | | | 118.83 |

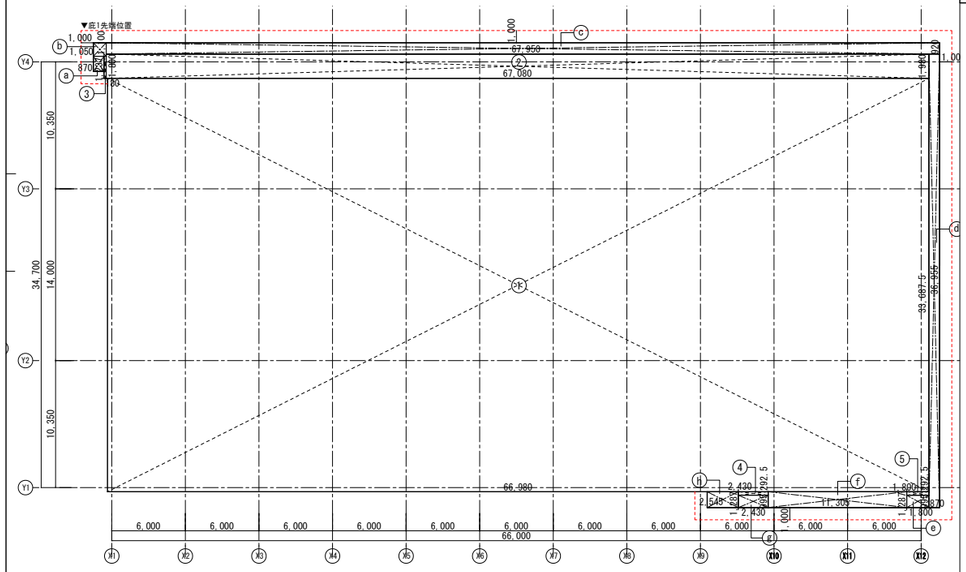


## 3階求積図

■3階床面積

| 番号 | 計算式 | | | | 面積(㎡) |
|---|---|---|---|---|---|
| 1 | 36.750 | × | 35.3750 | = | 1,300.03 |
| 2 | 6.075 | × | 33.5375 | = | 203.74 |
| 3 | 24.005 | × | 0.8875 | = | 21.30 |
| 4 | 24.170 | × | 32.6500 | = | 789.15 |
| 5 | 24.480 | × | 1.8375 | = | 44.98 |
| 6 | 0.165 | × | 0.9500 | = | 0.16 |
| 床面積㎡ | | | | | 2,359.37 |

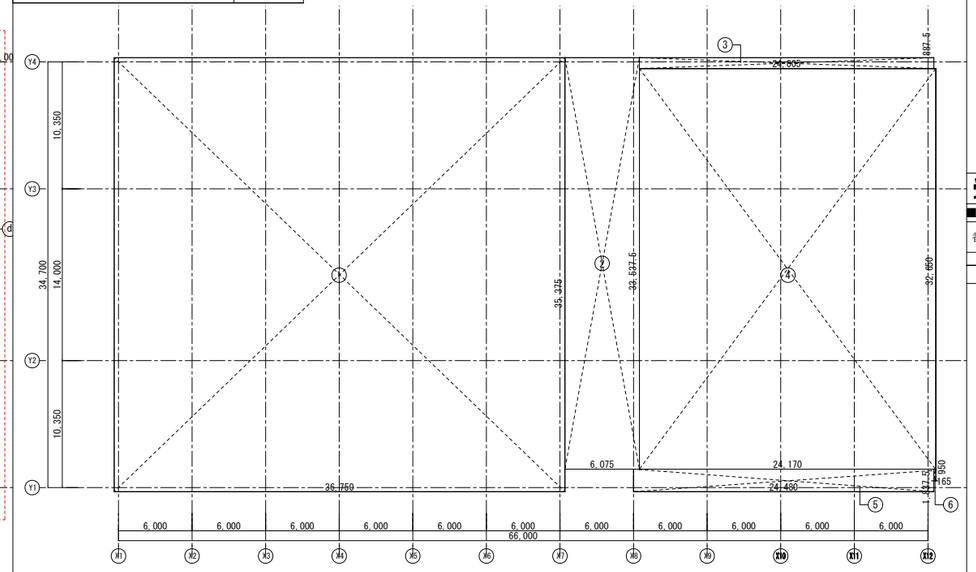


## PH階求積図

■PH階床面積

| 番号 | 計算式 | | | | 面積(㎡) |
|---|---|---|---|---|---|
| 1 | 6.650 | × | 8.1000 | = | 53.87 |
| 床面積㎡ | | | | | 53.87 |

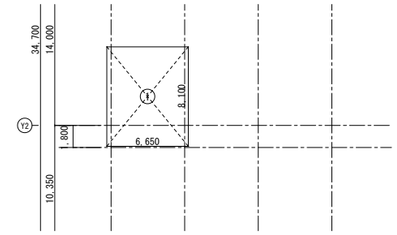


## 受水槽ポンプ室求積図（申請対象外）

■受水槽ポンプ室床面積

| 番号 | 計算式 | | | | 面積(㎡) |
|---|---|---|---|---|---|
| J1 | 1.500 | × | 2.000 | = | 3.00 |
| 床面積㎡ | | | | | 3.00 |

## 2階求積図

■2階床面積

| 番号 | 計算式 | | | | 面積(㎡) |
|---|---|---|---|---|---|
| 1 | 6.350 | × | 35.5825 | = | 225.95 |
| 2 | 30.400 | × | 35.375 | = | 1,075.40 |
| 3 | 6.075 | × | 33.5375 | = | 203.74 |
| 4 | 24.005 | × | 0.8875 | = | 21.30 |
| 5 | 24.170 | × | 33.6000 | = | 812.11 |
| 6 | 24.005 | × | 0.8875 | = | 21.30 |
| 床面積㎡ | | | | | 2,359.81 |

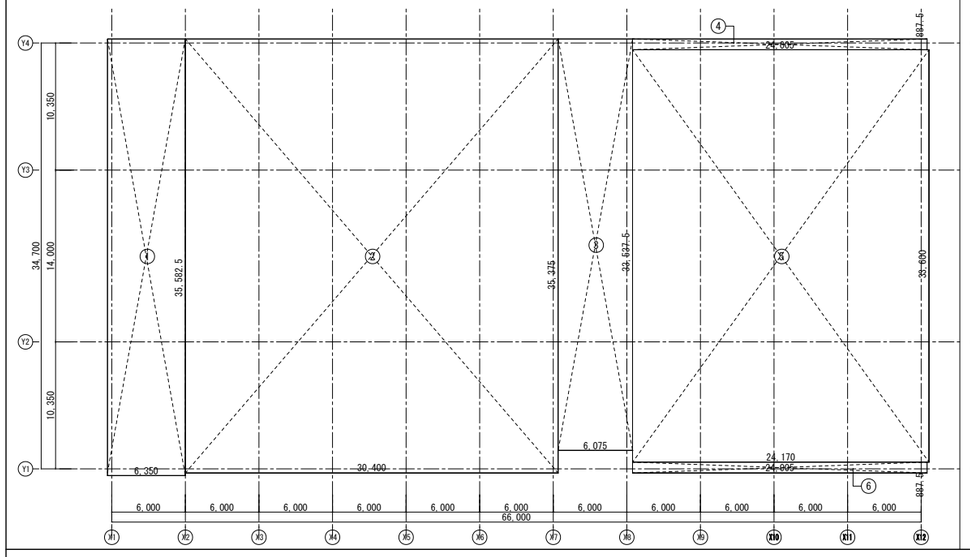


## 4階求積図

■4階床面積

| 番号 | 計算式 | | | | 面積(㎡) | 番号 | 計算式 | | | | 面積(㎡) |
|---|---|---|---|---|---|---|---|---|---|---|---|
| 1 | 6.770 | × | 7.5425 | = | 51.06 | 10 | 24.645 | × | 9.4750 | = | 233.51 |
| 2 | 36.350 | × | 27.8325 | = | 1,011.71 | 11 | 24.480 | × | 0.8875 | = | 21.73 |
| 3 | 6.000 | × | 25.9950 | = | 155.97 | 12 | 0.650 | × | 2.1500 | = | 1.40 |
| 4 | 24.900 | × | 0.8875 | = | 22.10 | 13 | 0.650 | × | 2.1500 | = | 1.40 |
| 5 | 25.065 | × | 6.6650 | = | 167.06 | 14 | 0.650 | × | 2.1500 | = | 1.40 |
| 6 | 24.645 | × | 2.7700 | = | 68.27 | 15 | 2.150 | × | 0.9500 | = | 2.04 |
| 7 | 5.675 | × | 14.7000 | = | 83.42 | 16 | 2.150 | × | 0.9500 | = | 2.04 |
| 8 | 17.445 | × | 0.9050 | = | 15.79 | 17 | 2.150 | × | 0.9500 | = | 2.04 |
| 9 | 3.145 | × | 13.7950 | = | 43.39 | 床面積㎡ | | | | | 1,884.32 |

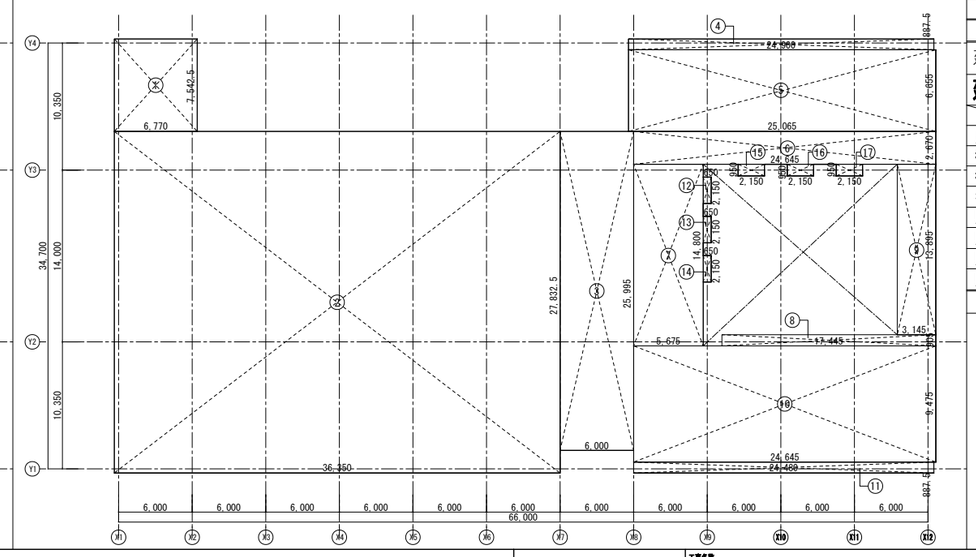


## 延床面積集計

| | 面　積　(㎡) |
|---|---|
| PH階 | 53.87 |
| 4階 | 1,884.32 |
| 3階 | 2,359.37 |
| 2階 | 2,359.81 |
| 1階 | 2,390.77 |
| 庁舎棟合計 | 9,048.14 |
| ｷｬﾉﾋﾟｰ1-1 | 64.30 |
| ｷｬﾉﾋﾟｰ1-2 | - |
| ｷｬﾉﾋﾟｰ2 | - |
| 駐輪場1 | 33.88 |
| 駐輪場2 | 33.88 |
| 駐輪場3 | 33.88 |
| 駐輪場4 | 33.88 |
| 延床面積計 | 9,247.96 |

## 建築面積集計

| | 面　積　(㎡) |
|---|---|
| 庁舎棟 | 2,509.60 |
| ｷｬﾉﾋﾟｰ1-1 | 64.30 |
| ｷｬﾉﾋﾟｰ1-2 | 119.56 |
| ｷｬﾉﾋﾟｰ2 | 153.85 |
| 駐輪場1 | 33.88 |
| 駐輪場2 | 33.88 |
| 駐輪場3 | 33.88 |
| 駐輪場4 | 33.88 |
| 合計 | 2,982.83 |

株式会社 佐藤総合計画

| | | | |
|---|---|---|---|
| 工事名称 | 南相馬市新庁舎建設建築主体工事 | 一級建築士事務所　登録番号　宮城県知事登録　第22210181号<br>建設コンサルタント　登録番号　建01第843号 | 図面 A-003 |
| 図面名 | 延べ面積・建築面積求積図(1) | 担当 一級建築士第315658号　飯柴耕一 | 担当 一級建築士第323340号　高橋英雄<br>一級建築士第374585号　古川侑蓮 |
| 設計番号 04632-010 | 作成日 – | 縮尺 A1 S=1/250<br>A3 S=1/500 | 構造図形成定に適合することを確認した 一級建築士　第306020号<br>構造設計一級建築士　第5334号 檜垣　達司 |
| | | | 設備図形成定に適合することを確認した 一級建築士　第359840号<br>設備設計一級建築士　第4936号　渡邊　森 |
| | | | 通し番号 |

## ｷｬﾉﾋﾟｰ1-1　建築面積・床面積求積図　S=1/100

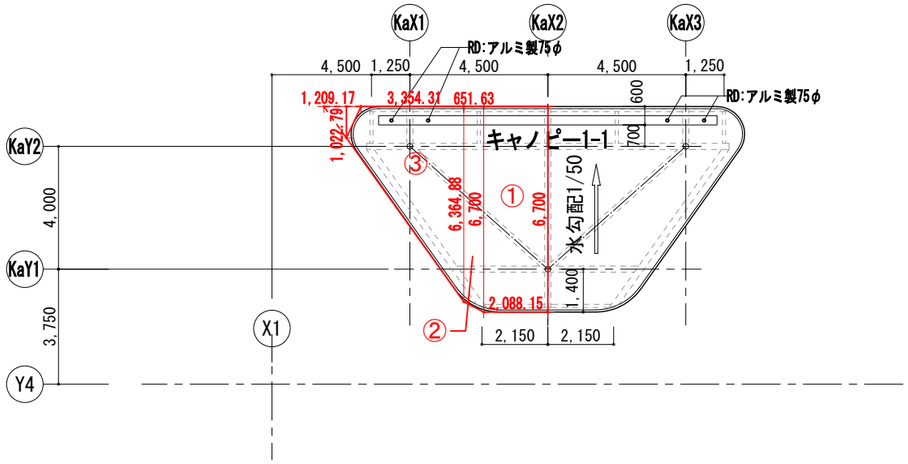


### ≪建築面積・床面積求積表≫

| 番号 | 計算式 | 面積（㎡） | 合計 |
|---|---|---|---|
| 1 | 2.08815 × 6.7000 = | 13.990 | 32.150 |
| 2 | ( 6.36488 + 6.7000 ) × 0.65163 ÷ 2 = | 4.256 | |
| 3 | ( 1.20917 + 3.35431 ) × 6.36488 ÷ 2<br>- 1.20917 × 1.02279 ÷ 2 = | 13.904 | |
| | 左右対称のため×2 | | 64.30 |

## ｷｬﾉﾋﾟｰ1-2　建築面積求積図　S=1/100

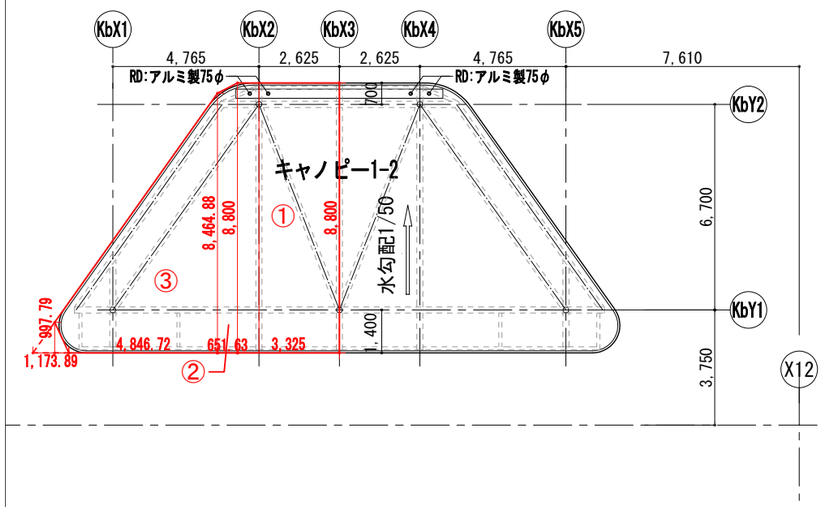


### ≪建築面積求積表≫

| 番号 | 計算式 | 面積（㎡） | 合計 |
|---|---|---|---|
| 1 | 3.325 × 8.8000 = | 29.260 | 59.780 |
| 2 | ( 8.46488 + 8.8000 ) × 0.65163 ÷ 2 = | 5.625 | |
| 3 | ( 1.17389 + 4.84672 ) × 8.46488 ÷ 2<br>- 1.17389 × 0.99779 ÷ 2 = | 24.896 | |
| | 左右対称のため×2 | | 119.56 |

## ｷｬﾉﾋﾟｰ2　建築面積・床求積図　S=1/100

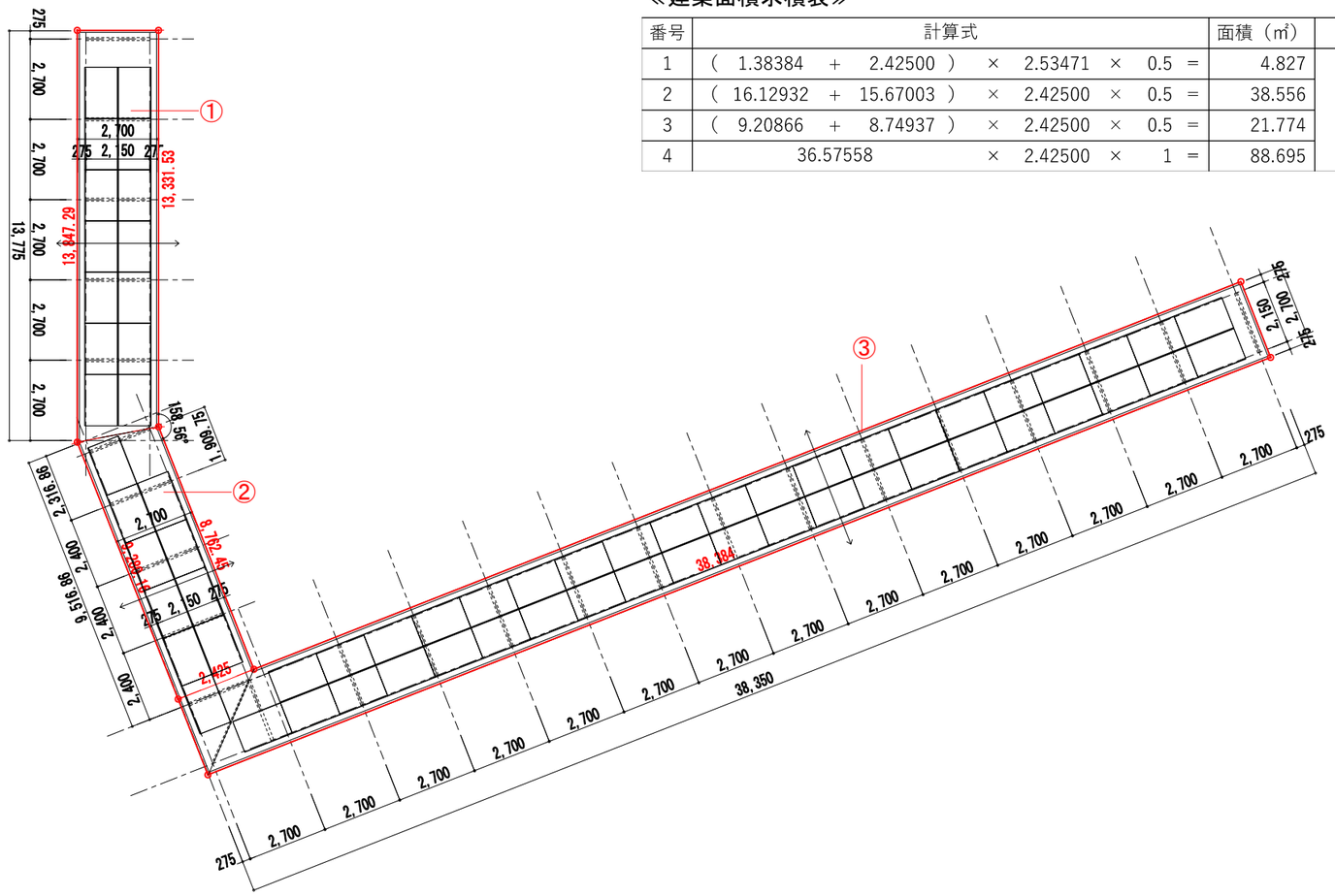


### ≪建築面積求積表≫

| 番号 | 計算式 | 面積（㎡） | 合計 |
|---|---|---|---|
| 1 | ( 1.38384 + 2.42500 ) × 2.53471 × 0.5 = | 4.827 | 153.85 |
| 2 | ( 16.12932 + 15.67003 ) × 2.42500 × 0.5 = | 38.556 | |
| 3 | ( 9.20866 + 8.74937 ) × 2.42500 × 0.5 = | 21.774 | |
| 4 | 36.57558 × 2.42500 × 1 = | 88.695 | |

## 駐輪場1-4　建築面積・床面積求積図

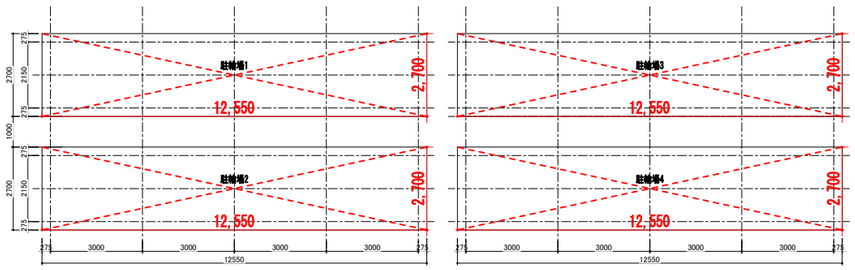


### ≪建築面積・床面積求積表≫

| 番号 | 計算式 | 面積（㎡） | 合計 |
|---|---|---|---|
| 駐輪場1 | 12.55000 × 2.70000 × 1 = | 33.885 | 135.54 |
| 駐輪場2 | 12.55000 × 2.70000 × 1 = | 33.885 | |
| 駐輪場3 | 12.55000 × 2.70000 × 1 = | 33.885 | |
| 駐輪場4 | 12.55000 × 2.70000 × 1 = | 33.885 | |

株式会社 佐藤総合計画

| | | | |
|---|---|---|---|
| 工事名称 | 南相馬市新庁舎建設建築主体工事 | 一級建築士事務所　登録番号　宮城県知事登録　第22210181号<br>建設コンサルタント　登録番号　建01第843号 | 図面 A-004 |
| 図面名 | 延べ面積・建築面積求積図（付属棟求積図） | 設計 一級建築士第315658号　飯柴耕一<br>設備 一級建築士第323340号　高橋英雄<br>一級建築士第374585号　古川侑慧 | 通し番号 |
| 設計番号 04632-010 | 作成日 - | 縮尺 A1 図示 A3 図示/2 | 構造関係規定に適合することを確認した 一級建築士　第306020号 構造設計一級建築士　第5334号 檜垣　進司<br>設備関係規定に適合することを確認した 一級建築士　第359949号 設備設計一級建築士　第4806号　渡邊　尚 |

## 1階求積図

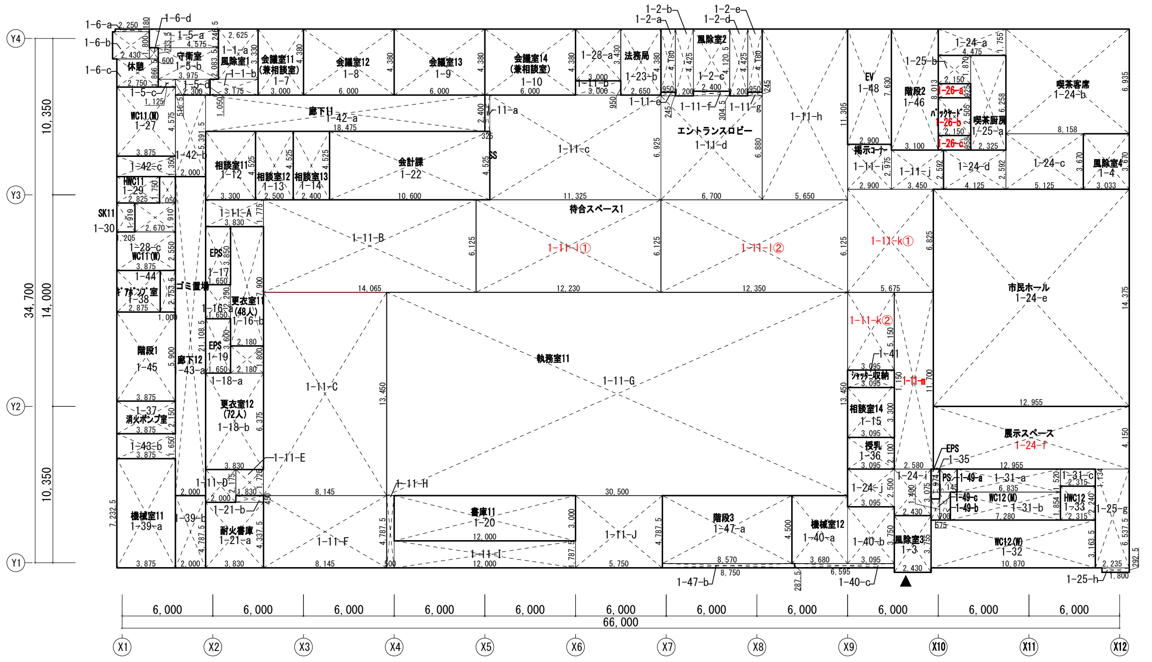


## 2階求積図

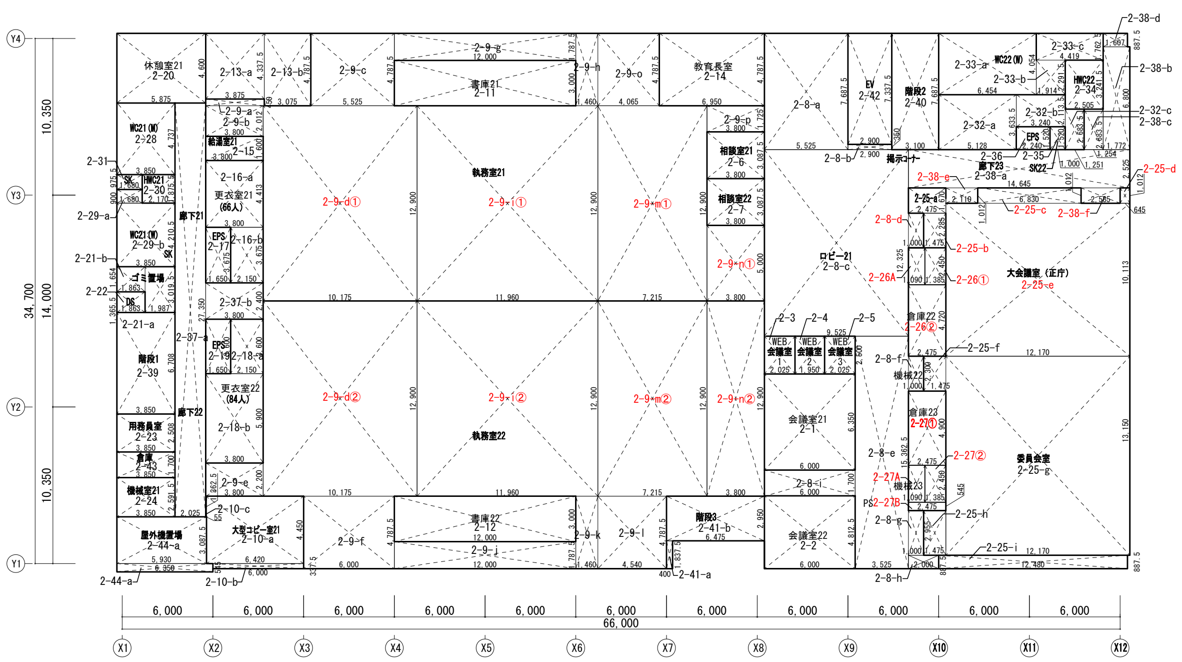


| 階数 | 室名 | 番号 | 計算式 | | | | 面積(㎡) | 合計 |
|---|---|---|---|---|---|---|---|---|
| 1 | 風除室1 | 1-1-a | 2.6250 | × | 3.3300 | = | 8.74 | 12.07 |
| | | 1-1-b | 3.1750 | × | 1.0500 | = | 3.33 | |
| | 風除室2 | 1-2-a | 0.9500 | × | 4.1800 | = | 3.97 | 28.45 |
| | | 1-2-b | 1.2000 | × | 4.4250 | = | 5.31 | |
| | | 1-2-c | 2.4000 | × | 4.1205 | = | 9.89 | |
| | | 1-2-d | 1.2000 | × | 4.4250 | = | 5.31 | |
| | | 1-2-e | 0.9500 | × | 4.1800 | = | 3.97 | |
| | 風除室3 | 1-3 | 2.4300 | × | 3.7550 | = | 9.12 | 9.12 |
| | 風除室4 | 1-4 | 3.0330 | × | 3.6700 | = | 11.13 | 11.13 |
| | 守衛室 | 1-5-a | 4.5750 | × | 1.2465 | = | 5.70 | 27.33 |
| | | 1-5-b | 3.9750 | × | 2.0835 | = | 8.28 | |
| | | 1-5-c | 1.1250 | × | 0.5165 | = | 0.58 | |
| | | 1-5-d | 2.3000 | × | 1.0500 | = | 2.42 | |
| | （休憩） | 1-6-a | 2.2500 | × | 0.1800 | = | 0.41 | |
| | | 1-6-b | 2.4300 | × | 1.8000 | = | 4.37 | |
| | | 1-6-c | 2.7500 | × | 1.8665 | = | 5.13 | |
| | | 1-6-d | 0.6000 | × | 0.7335 | = | 0.44 | |
| | 会議室11（兼相談室） | 1-7 | 3.0000 | × | 4.3800 | = | 13.14 | 13.14 |
| | 会議室12 | 1-8 | 6.0000 | × | 4.3800 | = | 26.28 | 26.28 |
| | 会議室13 | 1-9 | 6.0000 | × | 4.3800 | = | 26.28 | 26.28 |
| | 会議室14（兼相談室） | 1-10 | 6.0000 | × | 4.3800 | = | 26.28 | 26.28 |
| | エントランスロビー | 1-11-a | 0.3250 | × | 2.4000 | = | 0.78 | 446.20 |
| | 待合スペース1 | 1-11-b | 3.0000 | × | 0.9500 | = | 2.85 | |
| | | 1-11-c | 11.3250 | × | 6.9250 | = | 78.43 | |
| | | 1-11-d | 6.7000 | × | 6.8800 | = | 46.10 | |
| | | 1-11-e | 0.9500 | × | 0.2450 | = | 0.23 | |
| | | 1-11-f | 2.4000 | × | 0.3045 | = | 0.73 | |
| | | 1-11-g | 0.9500 | × | 0.2450 | = | 0.23 | |
| | | 1-11-h | 5.6500 | × | 11.3050 | = | 63.87 | |
| | | 1-11-i | 2.9000 | × | 2.9750 | = | 8.63 | |
| | | 1-11-j | 3.4500 | × | 2.5920 | = | 8.94 | |
| | | 1-11-k① | 5.6750 | × | 6.8250 | = | 38.73 | |
| | | 1-11-k② | 3.0950 | × | 5.1500 | = | 15.94 | |
| | | 1-11-l① | 12.2300 | × | 6.1250 | = | 74.91 | |
| | | 1-11-l② | 12.3500 | × | 6.1250 | = | 75.64 | |
| | | 1-11-m | 2.5800 | × | 11.7000 | = | 30.19 | |
| | 執務室11A | 1-11-A | 3.8300 | × | 1.7750 | = | 6.80 | 249.00 |
| | | 1-11-B | 14.0650 | × | 6.1250 | = | 86.15 | |
| | | 1-11-C | 8.1450 | × | 13.4500 | = | 109.55 | |
| | | 1-11-D | 2.0000 | × | 2.1750 | = | 4.35 | |
| | | 1-11-E | 1.8300 | × | 1.7250 | = | 3.16 | |
| | | 1-11-F | 8.1450 | × | 4.7875 | = | 38.99 | |
| | 執務室11B | 1-11-G | 30.5000 | × | 13.4500 | = | 410.23 | 461.60 |
| | | 1-11-H | 0.5000 | × | 4.7875 | = | 2.39 | |
| | | 1-11-I | 12.0000 | × | 1.7875 | = | 21.45 | |
| | | 1-11-J | 5.7500 | × | 4.7875 | = | 27.53 | |
| | 相談室11 | 1-12 | 3.3000 | × | 4.5250 | = | 14.93 | 14.93 |
| | 相談室12 | 1-13 | 2.5000 | × | 4.5250 | = | 11.31 | 11.31 |
| | 相談室13 | 1-14 | 2.4000 | × | 4.5250 | = | 10.86 | 10.86 |
| | 相談室14 | 1-15 | 3.0950 | × | 3.3000 | = | 10.21 | 10.21 |
| | 更衣室11 | 1-16-a | 1.6500 | × | 2.2500 | = | 3.71 | 20.93 |
| | | 1-16-b | 2.1800 | × | 7.9000 | = | 17.22 | |
| | EPS | 1-17 | 1.6500 | × | 3.8500 | = | 6.35 | 6.35 |
| | 更衣室12 | 1-18-a | 2.1800 | × | 1.8000 | = | 3.92 | 28.34 |
| | | 1-18-b | 3.8300 | × | 6.3750 | = | 24.42 | |
| | EPS | 1-19 | 1.6500 | × | 3.6000 | = | 5.94 | 5.94 |
| | 書庫11 | 1-20 | 12.0000 | × | 3.0000 | = | 36.00 | 36.00 |

| 階数 | 室名 | 番号 | 計算式 | | | | 面積(㎡) | 合計 |
|---|---|---|---|---|---|---|---|---|
| 1 | 耐火書庫 | 1-21-a | 3.8300 | × | 4.3375 | = | 16.61 | 17.43 |
| | | 1-21-b | 1.8300 | × | 0.4500 | = | 0.82 | |
| | 会計課 | 1-22 | 10.6000 | × | 4.5250 | = | 47.97 | 47.97 |
| | 法務局 | 1-23-a | 3.0000 | × | 3.4300 | = | 10.29 | 21.90 |
| | | 1-23-b | 2.6500 | × | 4.3800 | = | 11.61 | |
| | 喫茶客席 | 1-24-a | 4.4750 | × | 1.7550 | = | 7.85 | 93.93 |
| | | 1-24-b | 8.1580 | × | 6.9350 | = | 56.58 | |
| | | 1-24-c | 5.1250 | × | 3.6700 | = | 18.81 | |
| | | 1-24-d | 4.1250 | × | 2.5920 | = | 10.69 | |
| | 市民ホール | 1-24-e | 12.9550 | × | 14.3750 | = | 186.23 | 186.23 |
| | 展示スペース | 1-24-f | 12.9550 | × | 4.1500 | = | 53.76 | 84.11 |
| | | 1-24-g | 2.2350 | × | 6.5375 | = | 14.61 | |
| | | 1-24-h | 1.8000 | × | 0.2925 | = | 0.53 | |
| | | 1-24-i | 2.4300 | × | 3.0750 | = | 7.47 | |
| | | 1-24-j | 3.0950 | × | 2.5000 | = | 7.74 | |
| | 喫茶厨房 | 1-25-a | 2.3250 | × | 6.2580 | = | 14.55 | 18.57 |
| | | 1-25-b | 2.1500 | × | 1.8700 | = | 4.02 | |
| | PS | 1-26-a | 2.1500 | × | 0.9250 | = | 1.99 | 1.99 |
| | バックヤード | 1-26-b | 2.1500 | × | 2.5050 | = | 5.39 | 5.39 |
| | PS | 1-26-c | 2.1500 | × | 0.9580 | = | 2.06 | 2.06 |
| | WC11（M） | 1-27 | 3.8750 | × | 4.5750 | = | 17.73 | 17.73 |
| | WC11（W） | 1-28-a | 1.0500 | × | 1.7500 | = | 1.84 | 16.82 |
| | | 1-28-b | 2.6700 | × | 1.9100 | = | 5.10 | |
| | | 1-28-c | 3.8750 | × | 2.5500 | = | 9.88 | |
| | HWC11 | 1-29 | 2.8250 | × | 1.7500 | = | 4.94 | 4.94 |
| | SK11 | 1-30 | 1.2050 | × | 1.9100 | = | 2.30 | 2.30 |
| | WC12（M） | 1-31-a | 6.8350 | × | 1.5200 | = | 10.39 | 26.51 |
| | | 1-31-b | 7.2800 | × | 1.8540 | = | 13.50 | |
| | | 1-31-c | 2.3150 | × | 1.1340 | = | 2.63 | |
| | WC12（W） | 1-32 | 10.8700 | × | 3.1635 | = | 34.39 | 34.39 |
| | HWC12 | 1-33 | 2.3150 | × | 2.2400 | = | 5.19 | 5.19 |
| | （欠番） | 1-34 | | | | | | |
| | EPS | 1-35 | 0.5750 | × | 1.9740 | = | 1.14 | 1.14 |
| | 授乳室 | 1-36 | 3.0950 | × | 2.1000 | = | 6.50 | 6.50 |
| | 消火ポンプ室 | 1-37 | 3.8750 | × | 2.1500 | = | 8.33 | 8.33 |
| | ギアポンプ室 | 1-38 | 2.8750 | × | 2.7535 | = | 7.92 | 7.92 |
| | 機械室11 | 1-39-a | 3.8750 | × | 7.2325 | = | 28.03 | 37.61 |
| | | 1-39-b | 2.0000 | × | 4.7875 | = | 9.58 | |
| | 機械室12 | 1-40-a | 3.6800 | × | 4.5000 | = | 16.56 | 30.07 |
| | | 1-40-b | 3.0950 | × | 3.7500 | = | 11.61 | |
| | | 1-40-c | 6.5950 | × | 0.2875 | = | 1.90 | |
| | ｼｬｯﾀｰ収納ｽﾍﾟｰｽ | 1-41 | 3.0950 | × | 1.1500 | = | 3.56 | 3.56 |
| | 廊下11 | 1-42-a | 18.4750 | × | 2.4000 | = | 44.34 | 60.35 |
| | | 1-42-b | 2.0000 | × | 5.3915 | = | 10.78 | |
| | | 1-42-c | 3.8750 | × | 1.3500 | = | 5.23 | |
| | 廊下12 | 1-43-a | 2.0000 | × | 21.1085 | = | 42.22 | 48.61 |
| | | 1-43-b | 3.8750 | × | 1.6500 | = | 6.39 | |
| | ゴミ置場 | 1-44 | 1.0000 | × | 2.7535 | = | 2.75 | 2.75 |
| | 階段1 | 1-45 | 3.8750 | × | 5.9000 | = | 22.86 | 22.86 |
| | 階段2 | 1-46 | 3.1000 | × | 8.0130 | = | 24.84 | 24.84 |
| | 階段3 | 1-47-a | 8.5700 | × | 4.5000 | = | 38.57 | 41.08 |
| | | 1-47-b | 8.7500 | × | 0.2875 | = | 2.52 | |
| | EVシャフト | 1-48 | 2.9000 | × | 7.6300 | = | 22.13 | 22.13 |
| | PS | 1-49-a | 1.1450 | × | 1.5200 | = | 1.74 | 3.85 |
| | | 1-49-b | 0.7000 | × | 1.8540 | = | 1.30 | |
| | | 1-49-c | 0.5750 | × | 1.4000 | = | 0.81 | |
| | | 床面積㎡ | | | | | | 2,390.79 |

| 階数 | 室名 | 番号 | 計算式 | | | | 面積(㎡) | 合計 |
|---|---|---|---|---|---|---|---|---|
| 2 | 会議室21 | 2-1 | 6.0000 | × | 6.3500 | = | 38.10 | 38.10 |
| | 会議室22 | 2-2 | 6.0000 | × | 4.8125 | = | 28.88 | 28.88 |
| | WEB会議室1 | 2-3 | 2.0250 | × | 2.5000 | = | 5.06 | 5.06 |
| | WEB会議室2 | 2-4 | 1.9500 | × | 2.5000 | = | 4.88 | 4.88 |
| | WEB会議室3 | 2-5 | 2.0250 | × | 2.5000 | = | 5.06 | 5.06 |
| | 相談室21 | 2-6 | 3.8000 | × | 3.0875 | = | 11.73 | 11.73 |
| | 相談室22 | 2-7 | 3.8000 | × | 3.0875 | = | 11.73 | 11.73 |
| | ロビー21 | 2-8-a | 5.5250 | × | 7.6875 | = | 42.47 | 234.55 |
| | 掲示コーナー | 2-8-b | 2.9000 | × | 0.3500 | = | 1.02 | |
| | EVホール | 2-8-c | 9.5250 | × | 12.3250 | = | 117.40 | |
| | | 2-8-d | 1.0000 | × | 2.2850 | = | 2.29 | |
| | | 2-8-e | 3.5250 | × | 15.3625 | = | 54.15 | |
| | | 2-8-f | 1.0000 | × | 2.3000 | = | 2.30 | |
| | | 2-8-g | 1.0000 | × | 2.9550 | = | 2.96 | |
| | | 2-8-h | 2.0000 | × | 0.8875 | = | 1.78 | |
| | | 2-8-i | 6.0000 | × | 1.7000 | = | 10.20 | |
| | 執務室21 | 2-9-a | 3.8750 | × | 0.4500 | = | 1.74 | 335.44 |
| | 執務室22 | 2-9-b | 3.8000 | × | 2.0120 | = | 7.65 | |
| | | 2-9-c | 5.5250 | × | 4.7875 | = | 26.45 | |
| | | 2-9-d① | 10.1750 | × | 12.9000 | = | 131.26 | |
| | | 2-9-d② | 10.1750 | × | 12.9000 | = | 131.26 | |
| | | 2-9-e | 3.8000 | × | 2.2000 | = | 8.36 | |
| | | 2-9-f | 6.0000 | × | 4.7875 | = | 28.73 | |
| | | 2-9-g | 12.0000 | × | 1.7875 | = | 21.45 | 365.45 |
| | | 2-9-h | 1.4600 | × | 4.7875 | = | 6.99 | |
| | | 2-9-i① | 11.9600 | × | 12.9000 | = | 154.28 | |
| | | 2-9-i② | 11.9600 | × | 12.9000 | = | 154.28 | |
| | | 2-9- j | 12.0000 | × | 1.7875 | = | 21.45 | |
| | | 2-9- k | 1.4600 | × | 4.7875 | = | 6.99 | |
| | | 2-9-l | 4.5400 | × | 4.7875 | = | 21.74 | 301.92 |
| | | 2-9-m① | 7.2150 | × | 12.9000 | = | 93.07 | |
| | | 2-9-m② | 7.2150 | × | 12.9000 | = | 93.07 | |
| | | 2-9-n① | 3.8000 | × | 5.0000 | = | 19.00 | |
| | | 2-9-n② | 3.8000 | × | 12.9000 | = | 49.02 | |
| | | 2-9-o | 4.0650 | × | 4.7875 | = | 19.46 | |
| | | 2-9-p | 3.8000 | × | 1.7250 | | 6.56 | |
| | 大型コピー室21 | 2-10-a | 6.4200 | × | 4.4500 | = | 28.57 | 30.67 |
| | | 2-10-b | 6.0000 | × | 0.3375 | = | 2.03 | |
| | | 2-10-c | 0.0550 | × | 1.3625 | = | 0.07 | |
| | 書庫21 | 2-11 | 12.0000 | × | 3.0000 | = | 36.00 | 36.00 |
| | 書庫22 | 2-12 | 12.0000 | × | 3.0000 | = | 36.00 | 36.00 |
| | 倉庫21 | 2-13-a | 3.8750 | × | 4.3375 | = | 16.81 | 31.53 |
| | | 2-13-b | 3.0750 | × | 4.7875 | = | 14.72 | |
| | 教育長室 | 2-14 | 6.9500 | × | 4.7875 | = | 33.27 | 33.27 |
| | 給湯室21 | 2-15 | 3.8000 | × | 1.6000 | = | 6.08 | 6.08 |
| | 更衣室21 | 2-16-a | 3.8000 | × | 4.4130 | = | 16.77 | 24.67 |
| | | 2-16-b | 2.1500 | × | 3.6750 | = | 7.90 | |
| | EPS | 2-17 | 1.6500 | × | 3.6750 | = | 6.06 | 6.06 |
| | 更衣室22 | 2-18-a | 2.1500 | × | 3.6000 | = | 7.74 | 30.16 |
| | | 2-18-b | 3.8000 | × | 5.9000 | = | 22.42 | |
| | EPS | 2-19 | 1.6500 | × | 3.6000 | = | 5.94 | 5.94 |
| | 休憩室21 | 2-20 | 5.8750 | × | 4.6000 | = | 27.03 | 27.03 |

| 階数 | 室名 | 番号 | 計算式 | | | | 面積(㎡) | 合計 |
|---|---|---|---|---|---|---|---|---|
| 2 | ゴミ置場 | 2-21-a | 1.9870 | × | 3.0195 | = | 6.00 | 9.08 |
| | | 2-21-b | 1.8630 | × | 1.6540 | = | 3.08 | |
| | DS | 2-22 | 1.8630 | × | 1.3655 | = | 2.54 | 2.54 |
| | 用務員室 | 2-23 | 3.8500 | × | 2.5080 | = | 9.66 | 9.66 |
| | 機械室21 | 2-24 | 3.8500 | × | 2.5915 | = | 9.98 | 9.98 |
| | 大会議室（正庁） | 2-25-a | 2.4750 | × | 1.6700 | = | 4.13 | 138.14 |
| | | 2-25-b | 1.4750 | × | 2.2850 | = | 3.37 | |
| | | 2-25-c | 6.8300 | × | 1.0120 | = | 6.91 | |
| | | 2-25-d | 0.6450 | × | 1.0120 | = | 0.65 | |
| | | 2-25-e | 12.1700 | × | 10.1130 | = | 123.08 | |
| | 委員会室 | 2-25-f | 1.4750 | × | 2.3000 | = | 3.39 | 178.86 |
| | | 2-25-g | 12.1700 | × | 13.1500 | = | 160.04 | |
| | | 2-25-h | 1.4750 | × | 2.9550 | = | 4.36 | |
| | | 2-25-i | 12.4800 | × | 0.8875 | = | 11.08 | |
| | 倉庫22 | 2-26① | 1.3850 | × | 2.4500 | = | 3.39 | 15.08 |
| | | 2-26② | 2.4750 | × | 4.7200 | = | 11.68 | |
| | 機械室22 | 2-26A | 1.0900 | × | 2.4500 | = | 2.67 | 2.67 |
| | 倉庫23 | 2-27① | 2.4750 | × | 4.9000 | = | 12.13 | 15.52 |
| | | 2-27② | 1.3850 | × | 2.4500 | = | 3.39 | |
| | 機械室23 | 2-27A | 1.0900 | × | 2.4500 | = | 2.67 | 2.67 |
| | PS | 2-27B | 2.4750 | × | 0.5450 | = | 1.35 | 1.35 |
| | WC21（M） | 2-28 | 3.8500 | × | 4.7370 | = | 18.24 | 18.24 |
| | WC21（W） | 2-29-a | 1.6800 | × | 0.9000 | = | 1.51 | 17.72 |
| | | 2-29-b | 3.8500 | × | 4.2105 | = | 16.21 | |
| | HWC21 | 2-30 | 2.1700 | × | 1.8755 | = | 4.07 | 4.07 |
| | SK | 2-31 | 1.6800 | × | 0.9755 | = | 1.64 | 1.64 |
| | WC22（M） | 2-32-a | 5.1280 | × | 3.6335 | = | 18.63 | 28.84 |
| | | 2-32-b | 3.2400 | × | 2.1135 | = | 6.85 | |
| | | 2-32-c | 1.2510 | × | 2.6835 | = | 3.36 | |
| | WC22（W） | 2-33-a | 6.4540 | × | 4.0540 | = | 26.16 | 38.34 |
| | | 2-33-b | 1.9140 | × | 2.2915 | = | 4.39 | |
| | | 2-33-c | 4.4190 | × | 1.7625 | = | 7.79 | |
| | HWC22 | 2-34 | 2.5050 | × | 3.2415 | = | 8.12 | 8.12 |
| | SK22 | 2-35 | 1.0000 | × | 1.5200 | = | 1.52 | 1.52 |
| | EPS | 2-36 | 2.2400 | × | 1.5200 | = | 3.40 | 3.40 |
| | 廊下21 | 2-37-a | 2.0250 | × | 27.3500 | = | 55.38 | 64.50 |
| | 廊下22 | 2-37-b | 3.8000 | × | 2.4000 | = | 9.12 | |
| | 廊下23 | 2-38-a | 14.6450 | × | 2.5250 | = | 36.98 | 58.57 |
| | | 2-38-b | 1.7720 | × | 6.8000 | = | 12.05 | |
| | | 2-38-c | 1.2540 | × | 2.6835 | = | 3.37 | |
| | | 2-38-d | 1.6070 | × | 0.8875 | = | 1.43 | |
| | | 2-38-e | 2.1100 | × | 1.0120 | = | 2.14 | |
| | | 2-38-f | 2.5850 | × | 1.0120 | = | 2.62 | |
| | 階段1 | 2-39 | 3.8500 | × | 6.7080 | = | 25.83 | 25.83 |
| | 階段2 | 2-40 | 3.1000 | × | 7.6875 | = | 23.83 | 23.83 |
| | 階段3 | 2-41-a | 0.4000 | × | 1.8375 | = | 0.74 | 19.84 |
| | | 2-41-b | 6.4750 | × | 2.9500 | = | 19.10 | |
| | EVシャフト | 2-42 | 2.9000 | × | 7.3375 | = | 21.28 | 21.28 |
| | 倉庫 | 2-43 | 3.8500 | × | 1.7000 | = | 6.55 | 6.55 |
| | 屋外機置場 | 2-44-a | 5.9300 | × | 3.0875 | = | 18.31 | 21.77 |
| | | 2-44-b | 6.3500 | × | 0.5450 | = | 3.46 | |
| | | 床面積㎡ | | | | | | 2,359.81 |

| | |
|---|---|
| 工事名称 | 南相馬市新庁舎建設建築主体工事 |
| 図面名 | 各室面積面積求積図（1） |
| 設計番号 | 04632-010 |
| 作成日 | - |
| 縮尺 | A1 S=1/250<br>A3 S=1/500 |
| | 一級建築士事務所 登録番号 宮城県知事登録 第22210181号<br>建設コンサルタント 登録番号 建01第843号 |
| 総括 | 一級建築士第315658号 飯柴耕一 |
| 担当 | 一級建築士第323340号 高橋英雄<br>一級建築士第374585号 古川侑慧 |
| 構造関係規定に適合することを確認した | 一級建築士 第306020号<br>構造設計一級建築士 第5334号 檜垣 進司 |
| 設備関係規定に適合することを確認した | 一級建築士 第359849号<br>設備設計一級建築士 第4808号 渡邉 森 |
| 種別 | A-005 |
| 通し番号 | |

株式会社 佐藤総合計画

# 3階各室求積図

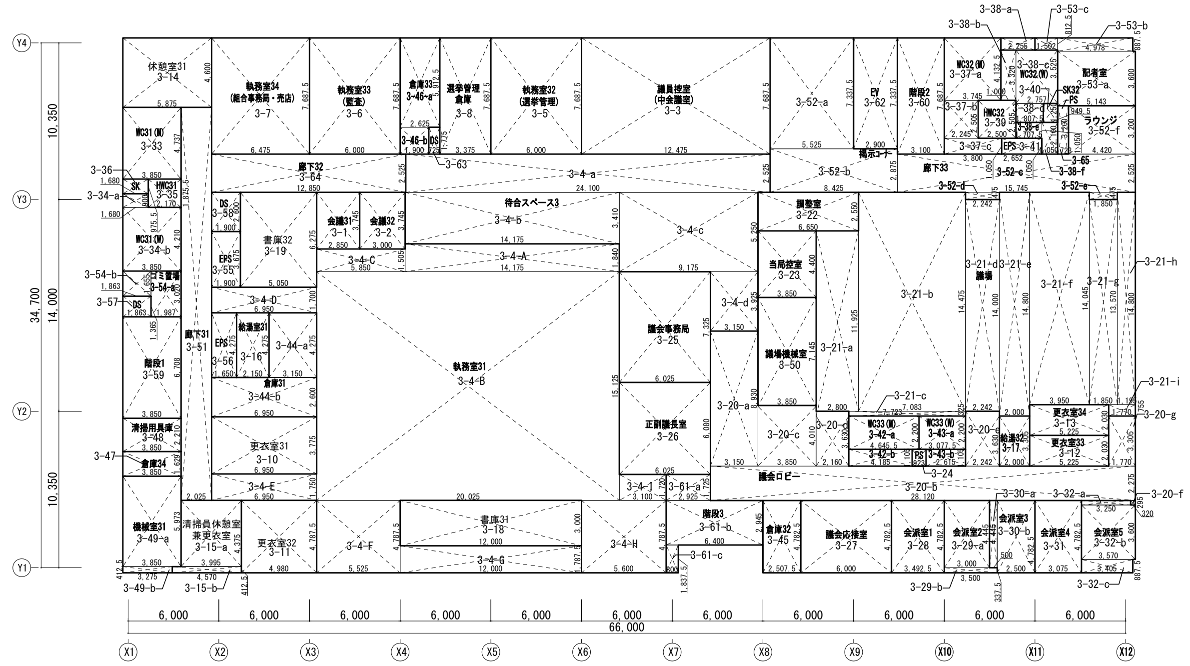

# 4階各室求積図

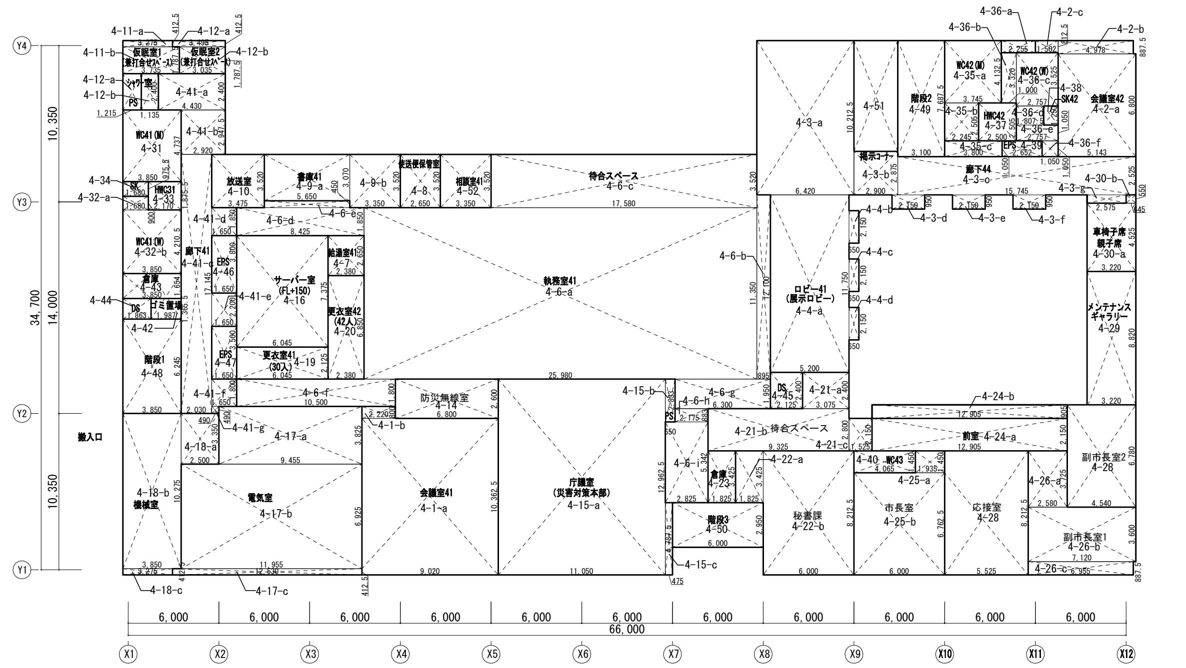

# ＰＨ階各室求積図

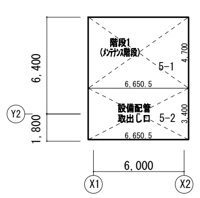


| 階数 | 室名 | 番号 | 計算式 | | | | 面積(㎡) | 合計 |
|---|---|---|---|---|---|---|---|---|
| PH | 設備配管取り出し口 | 5-1 | 6.6505 | × | 4.7000 | = | 31.26 | 31.26 |
| | 階段1 | 5-2 | 6.6505 | × | 3.4000 | = | 22.61 | 22.61 |
| | 床面積㎡ | | | | | | | 53.87 |

| 階数 | 室名 | 番号 | 計算式 | | | | 面積(㎡) | 合計 |
|---|---|---|---|---|---|---|---|---|
| 3 | 会議室31 | 3-1 | 2.8500 | × | 3.7450 | = | 10.67 | 10.67 |
| | 会議室32 | 3-2 | 3.0000 | × | 3.7450 | = | 11.23 | 11.23 |
| | 議員控室（中会議室） | 3-3 | 12.4750 | × | 7.6875 | = | 95.90 | 95.90 |
| | 待合スペース3 | 3-4-a | 24.1000 | × | 2.5250 | = | 60.85 | 169.70 |
| | | 3-4-b | 14.1750 | × | 3.4100 | = | 48.33 | |
| | | 3-4-c | 9.1750 | × | 5.2500 | = | 48.16 | |
| | | 3-4-d | 3.1500 | × | 3.9250 | = | 12.36 | |
| | 執務室31 | 3-4-A | 14.1750 | × | 1.8400 | = | 26.08 | 441.76 |
| | 打合せスペース | 3-4-B | 20.0250 | × | 15.1250 | = | 302.87 | |
| | | 3-4-C | 5.8500 | × | 1.5050 | = | 8.80 | |
| | | 3-4-D | 6.9500 | × | 1.7000 | = | 11.81 | |
| | | 3-4-E | 6.9500 | × | 1.7500 | = | 12.16 | |
| | | 3-4-F | 5.5250 | × | 4.7875 | = | 26.45 | |
| | | 3-4-G | 12.0000 | × | 1.7875 | = | 21.45 | |
| | | 3-4-H | 5.6000 | × | 4.7875 | = | 26.81 | |
| | | 3-4-I | 3.1000 | × | 1.7200 | = | 5.33 | |
| | 執務室32（選挙管理） | 3-5 | 6.0000 | × | 7.6875 | = | 46.12 | 46.12 |
| | 執務室33（監査） | 3-6 | 6.0000 | × | 7.6875 | = | 46.12 | 46.12 |
| | 執務室34 | 3-7 | 6.4750 | × | 7.6875 | = | 49.77 | 49.77 |
| | （組合事務局・売店） | | | | | | | |
| | 選挙管理倉庫 | 3-8 | 3.3750 | × | 7.6875 | = | 25.94 | 25.94 |
| | 更衣室31 | 3-10 | 6.9500 | × | 3.7750 | = | 26.23 | 26.23 |
| | 更衣室32 | 3-11 | 4.9800 | × | 4.7875 | = | 23.84 | 23.84 |
| | 更衣室33 | 3-12 | 5.2250 | × | 2.0300 | = | 10.60 | 10.60 |
| | 更衣室34 | 3-13 | 5.2250 | × | 2.0300 | = | 10.60 | 10.60 |
| | 休憩室31 | 3-14 | 5.8750 | × | 4.6000 | = | 27.02 | 27.02 |
| | 清掃員休憩室 | 3-15-a | 3.9950 | × | 4.3750 | = | 17.47 | 19.35 |
| | 兼更衣室 | 3-15-b | 4.5700 | × | 0.4125 | = | 1.88 | |
| | 給湯室31 | 3-16 | 2.1500 | × | 4.2750 | = | 9.19 | 9.19 |
| | 給湯室32 | 3-17 | 2.0000 | × | 3.3050 | = | 6.61 | 6.61 |
| | 書庫31 | 3-18 | 12.0000 | × | 3.0000 | = | 36.00 | 36.00 |
| | 書庫32 | 3-19 | 5.0500 | × | 6.2750 | = | 31.68 | 31.68 |
| | 議会ロビー | 3-20-a | 3.1500 | × | 8.9300 | = | 28.12 | 129.42 |
| | | 3-20-b | 28.1200 | × | 2.2750 | = | 63.97 | |
| | | 3-20-c | 3.8500 | × | 4.0100 | = | 15.43 | |
| | | 3-20-d | 2.1600 | × | 3.6300 | = | 7.84 | |
| | | 3-20-e | 2.2420 | × | 3.6300 | = | 8.13 | |
| | | 3-20-f | 0.3200 | × | 0.2950 | = | 0.09 | |
| | | 3-20-g | 1.7700 | × | 3.3050 | = | 5.84 | |
| | 議場 | 3-21-a | 2.8000 | × | 11.9250 | = | 33.39 | 298.97 |
| | 傍聴席 | 3-21-b | 7.0830 | × | 14.4750 | = | 102.52 | |
| | | 3-21-c | 7.7230 | × | 0.3250 | = | 2.50 | |
| | | 3-21-d | 2.2420 | × | 14.0000 | = | 31.38 | |
| | | 3-21-e | 2.0000 | × | 14.8000 | = | 29.60 | |
| | | 3-21-f | 3.9500 | × | 14.0450 | = | 55.47 | |
| | | 3-21-g | 1.8500 | × | 13.5700 | = | 25.10 | |
| | | 3-21-h | 1.1950 | × | 14.8000 | = | 17.68 | |
| | | 3-21-i | 1.7700 | × | 0.7550 | = | 1.33 | |
| | 調整室 | 3-22 | 6.6500 | × | 2.5500 | = | 16.95 | 16.95 |
| | 当局控室 | 3-23 | 3.8500 | × | 4.4000 | = | 16.94 | 16.94 |
| | PS(議会ロビー) | 3-24 | 0.9230 | × | 1.1050 | = | 1.01 | 1.01 |
| | 議会事務局 | 3-25 | 6.0250 | × | 7.3250 | = | 44.13 | 44.13 |
| | 正副議長室 | 3-26 | 6.0250 | × | 6.0800 | = | 36.63 | 36.63 |
| | 議会応接室 | 3-27 | 6.0000 | × | 4.7825 | = | 28.69 | 28.69 |
| | 会派室1 | 3-28 | 3.4925 | × | 4.7825 | = | 16.70 | 16.70 |
| | 会派室2 | 3-29-a | 3.0000 | × | 4.4450 | = | 13.33 | 14.51 |
| | | 3-29-b | 3.5000 | × | 0.3375 | = | 1.18 | |
| | 会派室3 | 3-30-a | 0.5000 | × | 4.4450 | = | 2.22 | 14.17 |
| | | 3-30-b | 2.5000 | × | 4.7825 | = | 11.95 | |
| | 会派室4 | 3-31 | 3.0750 | × | 4.7825 | = | 14.70 | 14.70 |
| | 会派室5 | 3-32-a | 3.2500 | × | 0.2950 | = | 0.95 | 16.82 |
| | | 3-32-b | 3.5700 | × | 3.6000 | = | 12.85 | |
| | | 3-32-c | 3.4050 | × | 0.8875 | = | 3.02 | |
| | WC31（M） | 3-33 | 3.8500 | × | 4.7370 | = | 18.23 | 18.23 |
| | WC31（W） | 3-34-a | 1.6800 | × | 0.9000 | = | 1.51 | 17.71 |
| | | 3-34-b | 3.8500 | × | 4.2100 | = | 16.20 | |
| | HWC31 | 3-35 | 2.1700 | × | 1.8755 | = | 4.06 | 4.06 |
| | SK | 3-36 | 1.6800 | × | 0.9755 | = | 1.63 | 1.63 |
| | WC32（M） | 3-37-a | 3.7450 | × | 4.1325 | = | 15.47 | 25.08 |
| | | 3-37-b | 2.2450 | × | 2.5050 | = | 5.62 | |
| | | 3-37-c | 3.8000 | × | 1.0500 | = | 3.99 | |
| | WC32（W） | 3-38-a | 2.2550 | × | 0.8125 | = | 1.83 | 21.10 |
| | | 3-38-b | 1.0000 | × | 3.3200 | = | 3.32 | |
| | | 3-38-c | 2.7570 | × | 3.5250 | = | 9.71 | |
| | | 3-38-d | 1.8075 | × | 1.2500 | = | 2.25 | |
| | | 3-38-e | 1.7075 | × | 1.0500 | = | 1.79 | |
| | | 3-38-f | 1.0500 | × | 2.1000 | = | 2.20 | |
| | HWC32 | 3-39 | 2.5000 | × | 2.5050 | = | 6.26 | 6.26 |
| | SK32 | 3-40 | 0.9495 | × | 1.2500 | = | 1.18 | 1.18 |
| | EPS | 3-41 | 2.6520 | × | 1.0500 | = | 2.78 | 2.78 |
| | WC33（M） | 3-42-a | 4.6455 | × | 2.2000 | = | 10.22 | 14.84 |
| | | 3-42-b | 4.1850 | × | 1.1050 | = | 4.62 | |
| | WC33（W） | 3-43-a | 3.0775 | × | 2.2000 | = | 6.77 | 9.65 |
| | | 3-43-b | 2.6150 | × | 1.1050 | = | 2.88 | |
| | 倉庫31 | 3-44-a | 3.1500 | × | 4.2750 | = | 13.46 | 31.53 |
| | | 3-44-b | 6.9500 | × | 2.6000 | = | 18.07 | |
| | 倉庫32 | 3-45 | 2.5075 | × | 4.7825 | = | 11.99 | 11.99 |
| | 倉庫33 | 3-46-a | 2.6250 | × | 5.9125 | = | 15.52 | 18.89 |
| | | 3-46-b | 1.9000 | | 1.7750 | | 3.37 | |
| | 倉庫34 | 3-47 | 3.8500 | × | 1.6290 | = | 6.27 | 6.27 |
| | 清掃用具庫 | 3-48 | 3.8500 | × | 2.2100 | = | 8.50 | 8.50 |
| | 機械室31 | 3-49-a | 3.8500 | × | 5.9730 | = | 22.99 | 24.34 |
| | | 3-49-b | 3.2750 | × | 0.4125 | = | 1.35 | |
| | 議会機械室 | 3-50 | 3.8500 | × | 7.1450 | = | 27.50 | 27.50 |
| | 廊下31 | 3-51 | 2.0250 | × | 25.9875 | = | 52.62 | 52.62 |
| | 廊下33 | 3-52-a | 5.5250 | × | 7.3375 | = | 40.53 | 120.57 |
| | 掲示スペース | 3-52-b | 8.4250 | × | 2.8750 | = | 24.22 | |
| | | 3-52-c | 15.7450 | × | 2.5250 | = | 39.75 | |
| | | 3-52-d | 2.2420 | × | 0.4750 | = | 1.06 | |
| | | 3-52-e | 1.8500 | × | 0.4750 | = | 0.87 | |
| | ラウンジ | 3-52-f | 4.4200 | × | 3.2000 | = | 14.14 | |
| | 記者室 | 3-53-a | 5.1430 | × | 3.6000 | = | 18.51 | 24.14 |
| | | 3-53-b | 4.9780 | × | 0.8875 | = | 4.41 | |
| | | 3-53-c | 1.5020 | × | 0.8125 | = | 1.22 | |
| | ゴミ置場 | 3-54-a | 1.9870 | × | 3.0200 | = | 6.00 | 9.08 |
| | | 3-54-b | 1.8630 | × | 1.6550 | = | 3.08 | |
| | EPS | 3-55 | 1.9000 | × | 3.6750 | = | 6.98 | 6.98 |
| | EPS | 3-56 | 1.6500 | × | 4.2750 | = | 7.05 | 7.05 |
| | DS | 3-57 | 1.8630 | × | 1.3650 | = | 2.54 | 2.54 |
| | DS | 3-58 | 1.9000 | × | 2.6000 | = | 4.94 | 4.94 |
| | 階段1 | 3-59 | 3.8500 | × | 6.7080 | = | 25.82 | 25.82 |
| | 階段2 | 3-60 | 3.1000 | × | 7.6875 | = | 23.83 | 23.83 |
| | 階段3 | 3-61-a | 2.9250 | × | 1.7250 | = | 5.04 | 25.35 |
| | | 3-61-b | 6.4000 | × | 2.9450 | = | 18.84 | |
| | | 3-61-c | 0.8000 | × | 1.8375 | = | 1.47 | |
| | EVシャフト | 3-62 | 2.9000 | × | 7.3375 | = | 21.27 | 21.27 |
| | DS | 3-63 | 0.7250 | × | 1.7750 | = | 1.28 | 1.28 |
| | 廊下32 | 3-64 | 12.8500 | × | 2.5250 | = | 32.44 | 32.44 |
| | PS | 3-65 | 0.7230 | × | 3.2000 | = | 2.31 | 2.31 |
| | 床面積㎡ | | | | | | | 2,359.73 |

| 階数 | 室名 | 番号 | 計算式 | | | | 面積(㎡) | 合計 |
|---|---|---|---|---|---|---|---|---|
| 4 | 会議室41 | 4-1-a | 9.0200 | × | 10.3625 | = | 93.46 | 95.23 |
| | | 4-1-b | 2.2200 | × | 0.8000 | = | 1.77 | |
| | 会議室42 | 4-2-a | 5.1430 | × | 6.8000 | = | 34.97 | 40.60 |
| | | 4-2-b | 4.9780 | × | 0.8875 | = | 4.41 | |
| | | 4-2-c | 1.5020 | × | 0.8125 | = | 1.22 | |
| | 廊下44 | 4-3-a | 6.4200 | × | 10.2125 | = | 65.56 | 121.17 |
| | （EVホール・掲示ｺｰﾅｰ） | 4-3-b | 2.9000 | × | 2.8750 | = | 8.33 | |
| | | 4-3-c | 15.7450 | × | 2.5250 | = | 39.75 | |
| | | 4-3-d | 2.1500 | × | 0.9500 | = | 2.04 | |
| | | 4-3-e | 2.1500 | × | 0.9500 | = | 2.04 | |
| | | 4-3-f | 2.1500 | × | 0.9500 | = | 2.04 | |
| | | 4-3-g | 2.5750 | × | 0.5500 | = | 1.41 | |
| | ロビー41 | 4-4-a | 5.2000 | × | 11.7500 | = | 61.10 | 65.27 |
| | （展示ロビー） | 4-4-b | 0.6500 | × | 2.1500 | = | 1.39 | |
| | | 4-4-c | 0.6500 | × | 2.1500 | = | 1.39 | |
| | | 4-4-d | 0.6500 | × | 2.1500 | = | 1.39 | |
| | （欠番） | 4-5 | | | | | | |
| | 執務室41 | 4-6-a | 25.9800 | × | 11.3500 | = | 294.87 | 433.88 |
| | 待合スペース | 4-6-b | 0.8950 | × | 12.1000 | = | 10.82 | |
| | | 4-6-c | 17.5800 | × | 3.5200 | = | 61.88 | |
| | | 4-6-d | 8.4250 | × | 1.8500 | = | 15.58 | |
| | | 4-6-e | 5.6500 | × | 0.4500 | = | 2.54 | |
| | | 4-6-f | 10.5000 | × | 1.8000 | = | 18.90 | |
| | | 4-6-g | 6.3000 | × | 1.9500 | = | 12.28 | |
| | | 4-6-h | 2.1750 | × | 0.8830 | = | 1.92 | |
| | | 4-6-i | 2.8250 | × | 5.3420 | = | 15.09 | |
| | 給湯室41 | 4-7 | 2.3800 | × | 2.6500 | = | 6.30 | 6.30 |
| | 使送便保管庫 | 4-8 | 2.6500 | × | 3.5200 | = | 9.32 | 9.32 |
| | 書庫41 | 4-9-a | 5.6500 | × | 3.0700 | = | 17.34 | 29.13 |
| | | 4-9-b | 3.3500 | × | 3.5200 | = | 11.79 | |
| | 放送室 | 4-10 | 3.4750 | × | 3.5200 | = | 12.23 | 12.23 |
| | 仮眠室1 | 4-11-a | 3.2750 | × | 0.4125 | = | 1.35 | 8.02 |
| | （打合せスペース） | 4-11-b | 3.7350 | × | 1.7875 | = | 6.67 | |
| | 仮眠室2 | 4-12-a | 3.4950 | × | 0.4125 | = | 1.44 | 6.86 |
| | （打合せスペース） | 4-12-b | 3.0350 | × | 1.7875 | = | 5.42 | |
| | シャワー室 | 4-13-a | 1.2150 | × | 2.4000 | = | 2.91 | 5.63 |
| | （脱衣ｽﾍﾟｰｽ） | 4-13-b | 1.1350 | × | 2.4000 | = | 2.72 | |
| | 防災無線室 | 4-14 | 6.8000 | × | 2.6000 | = | 17.68 | 17.68 |
| | 庁議室 | 4-15-a | 11.0500 | × | 12.9625 | = | 143.23 | 147.34 |
| | （災害対策本部） | 4-15-b | 0.6500 | × | 2.8330 | = | 1.84 | |
| | | 4-15-c | 0.4750 | × | 4.7875 | = | 2.27 | |
| | サーバー室 | 4-16 | 6.0450 | × | 7.3750 | = | 44.58 | 44.58 |
| | 電気室 | 4-17-a | 9.4550 | × | 3.8250 | = | 36.16 | 124.10 |
| | | 4-17-b | 11.9550 | × | 6.9250 | = | 82.78 | |
| | | 4-17-c | 12.5300 | × | 0.4125 | = | 5.16 | |
| | 機械室 | 4-18-a | 2.5000 | × | 3.3500 | = | 8.37 | 49.27 |
| | | 4-18-b | 3.8500 | × | 10.2750 | = | 39.55 | |
| | | 4-18-c | 3.2750 | × | 0.4125 | = | 1.35 | |
| | 更衣室41 | 4-19 | 6.0450 | × | 2.1250 | = | 12.84 | 12.84 |
| | 更衣室42 | 4-20 | 2.3800 | × | 6.8500 | = | 16.30 | 16.30 |
| | 待合スペース | 4-21-a | 3.0750 | × | 2.4000 | = | 7.38 | 36.76 |
| | （秘書課前） | 4-21-b | 9.3250 | × | 2.8000 | = | 26.11 | |
| | | 4-21-c | 1.5250 | × | 2.1500 | = | 3.27 | |
| | 秘書課 | 4-22-a | 1.8250 | × | 3.4250 | = | 6.25 | 55.52 |
| | | 4-22-b | 6.0000 | × | 8.2125 | = | 49.27 | |
| | 倉庫 | 4-23 | 1.8250 | × | 3.4250 | = | 6.25 | 6.25 |
| | 前室 | 4-24-a | 12.9050 | × | 2.1500 | = | 27.74 | 39.41 |
| | | 4-24-b | 12.9050 | × | 0.9050 | = | 11.67 | |
| | 市長室 | 4-25-a | 6.0000 | × | 6.7625 | = | 40.57 | 43.37 |
| | | 4-25-b | 1.9350 | × | 1.4500 | = | 2.80 | |
| | 副市長室1 | 4-26-a | 2.5800 | × | 3.7250 | = | 9.61 | 41.41 |
| | | 4-26-b | 7.1200 | × | 3.6000 | = | 25.63 | |
| | | 4-26-c | 6.9550 | × | 0.8875 | = | 6.17 | |
| | 副市長室2 | 4-27 | 4.5400 | × | 6.7800 | = | 30.78 | 30.78 |
| | 応接室 | 4-28 | 5.5250 | × | 8.2125 | = | 45.37 | 45.37 |
| | メンテナンスギャラリー | 4-29 | 3.2200 | × | 8.8200 | = | 28.40 | 28.40 |
| | 車椅子席・親子席 | 4-30-a | 3.2200 | × | 4.5250 | = | 14.57 | 14.92 |
| | | 4-30-b | 0.6450 | × | 0.5500 | = | 0.35 | |
| | WC41（M） | 4-31 | 3.8500 | × | 4.7370 | = | 18.23 | 18.23 |
| | WC41（W） | 4-32-a | 1.6800 | × | 0.9000 | = | 1.51 | 17.72 |
| | | 4-32-b | 3.8500 | × | 4.2105 | = | 16.21 | |
| | HWC41 | 4-33 | 2.1700 | × | 1.8755 | = | 4.06 | 4.06 |
| | SK | 4-34 | 1.6800 | × | 0.9755 | = | 1.63 | 1.63 |
| | WC42（M） | 4-35-a | 3.7450 | × | 4.1325 | = | 15.47 | 25.08 |
| | | 4-35-b | 2.2450 | × | 2.5050 | = | 5.62 | |
| | | 4-35-c | 3.8000 | × | 1.0500 | = | 3.99 | |
| | WC42（W） | 4-36-a | 2.2550 | × | 0.8125 | = | 1.83 | 21.10 |
| | | 4-36-b | 1.0000 | × | 3.3200 | = | 3.32 | |
| | | 4-36-c | 2.7570 | × | 3.5250 | = | 9.71 | |
| | | 4-36-d | 1.8075 | × | 1.2500 | = | 2.25 | |
| | | 4-36-e | 2.7570 | × | 1.0500 | = | 2.89 | |
| | | 4-36-f | 1.0500 | × | 1.0500 | = | 1.10 | |
| | HWC42 | 4-37 | 2.5000 | × | 2.5050 | = | 6.26 | 6.26 |
| | SK42 | 4-38 | 0.9495 | × | 1.2500 | = | 1.18 | 1.18 |
| | EPS | 4-39 | 2.6520 | × | 1.0500 | = | 2.78 | 2.78 |
| | WC43 | 4-40 | 4.0650 | × | 1.4500 | = | 5.89 | 5.89 |
| | 廊下41 | 4-41-a | 4.4300 | × | 2.4000 | = | 10.63 | 63.92 |
| | | 4-41-b | 2.9200 | × | 2.9475 | = | 8.60 | |
| | | 4-41-c | 17.1450 | × | 2.0300 | = | 34.80 | |
| | | 4-41-d | 1.6500 | × | 1.8500 | = | 3.05 | |
| | | 4-41-e | 1.6500 | × | 2.2000 | = | 3.63 | |
| | | 4-41-f | 1.6500 | × | 1.8000 | = | 2.97 | |
| | | 4-41-g | 0.4900 | × | 0.4900 | = | 0.24 | |
| | ゴミ置場 | 4-42 | 1.9870 | × | 1.3655 | = | 2.71 | 2.71 |
| | 倉庫 | 4-43 | 3.8500 | × | 1.6540 | = | 6.36 | 6.36 |
| | DS | 4-44 | 1.8630 | × | 1.3655 | = | 2.54 | 2.54 |
| | DS | 4-45 | 2.1250 | × | 2.4000 | = | 5.10 | 5.10 |
| | EPS | 4-46 | 1.6500 | × | 3.8000 | = | 6.27 | 6.27 |
| | EPS | 4-47 | 1.6500 | × | 3.5000 | = | 5.77 | 5.77 |
| | 階段1 | 4-48 | 3.8500 | × | 6.2450 | = | 24.04 | 24.04 |
| | 階段2 | 4-49 | 3.1000 | × | 7.6875 | = | 23.83 | 23.83 |
| | 階段3 | 4-50 | 6.0000 | × | 2.9500 | = | 17.70 | 17.70 |
| | EVシャフト | 4-51 | 2.9000 | × | 7.3375 | = | 21.27 | 21.27 |
| | 相談室41 | 4-52 | 3.3500 | × | 3.5200 | = | 11.79 | 11.79 |
| | 床面積㎡ | | | | | | | 1,883.17 |

株式会社 佐藤総合計画

工事名称 南相馬市新庁舎建設建築主体工事

図面名 各室面積面積求積図（2）

設計番号 04632-010 | 作成日 - | 縮尺 A1 S=1/250 A3 S=1/500

一級建築士事務所 登録番号 宮城県知事登録 第22210181号
建設コンサルタント 登録番号 建01第843号

総括 一級建築士第315658号 飯柴耕一

担当 一級建築士第323340号 高橋英雄 / 一級建築士第374585号 古川侑慧

構造関係規定に適合することを確認した 一級建築士 第306020号 構造設計一級建築士 第5334号 檜垣 進司

設備関係規定に適合することを確認した 一級建築士 第359849号 設備設計一級建築士 第4808号 渡邉 森

種別 A-006

通し番号

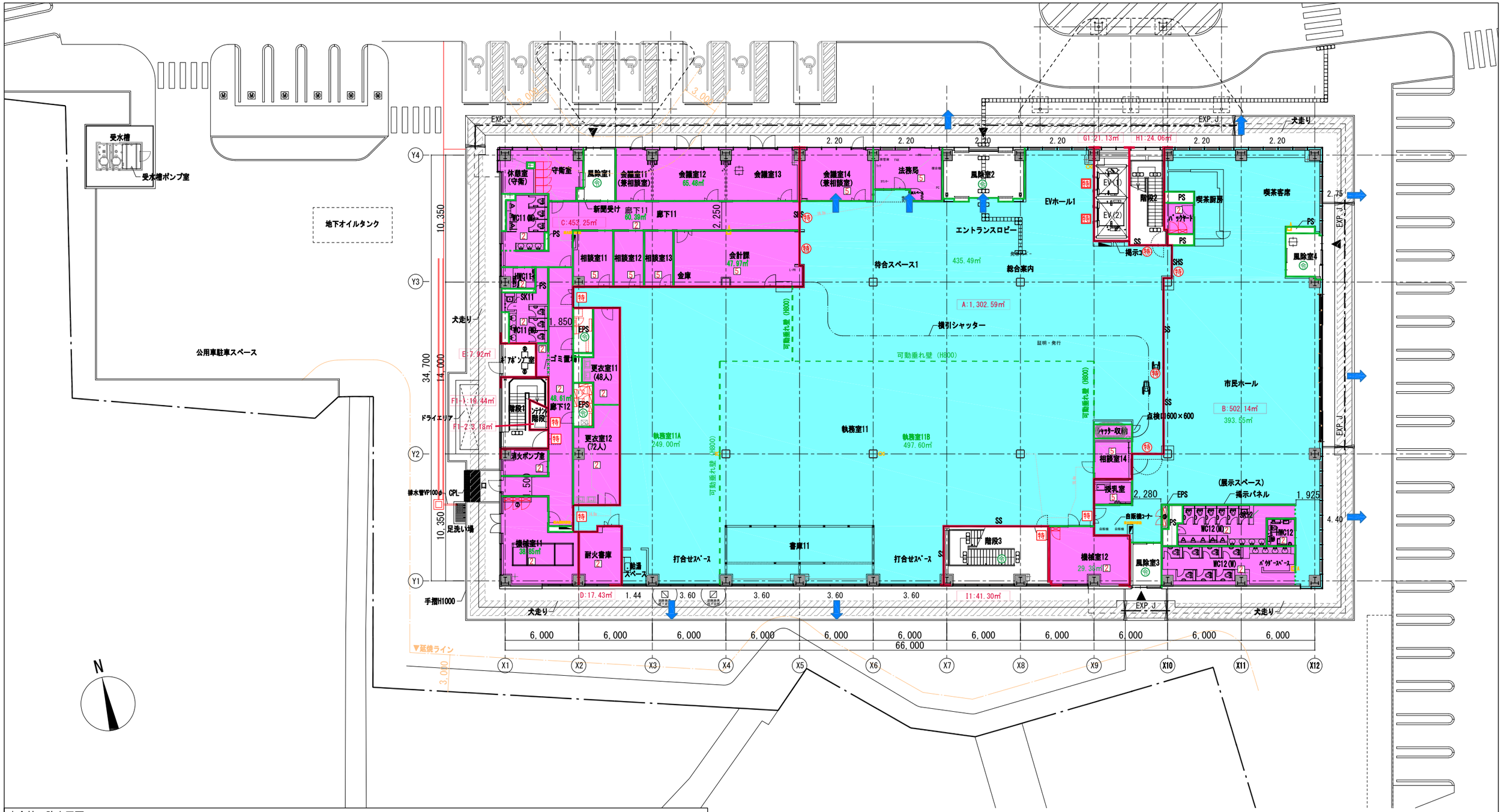


## 庁舎棟　防火区画

| 1階　面積区画面積 | 2階防火区画面積 | 3階防火区画面積 | 4階階防火区画面積 |
|---|---|---|---|
| 防火区画A ＝ 1,301.13㎡ ＜ 1,500㎡ | 防火区画A 1,438.29㎡ ＜ 1,500㎡ | 防火区画A 1,452.19㎡ ＜ 1,500㎡ | 防火区画A 1,320.97㎡ ＜ 1,500㎡ |
| 防火区画B ＝ 502.14㎡ ＜ 1,500㎡ | 防火区画B ＝ 814.47㎡ ＜ 1,500㎡ | 防火区画B ＝ 424.58㎡ ＜ 1,500㎡ | 防火区画B ＝ 282.52㎡ ＜ 1,500㎡ |
| 防火区画C ＝ 453.25㎡ ＜ 1,500㎡ | 防火区画E ＝ 2.52㎡ (ｵｲﾙ配管用DS) | 防火区画E ＝ 2.52㎡ (ｵｲﾙ配管用DS) | 防火区画C ＝ 124.14㎡ (電気室) |
| 防火区画D ＝ 16.11㎡ (耐火書庫) | | | 防火区画E ＝ 2.52㎡ (ｵｲﾙ配管用DS) |
| 防火区画E ＝ 7.92 (ｵｲﾙﾎﾟﾝﾌﾟ室) | | | |

## 竪穴区画

| | |
|---|---|
| 防火区画F ＝ F1-1 ＋ F2 ＋ F3 ＋ F4 ＋ F5 ＝ 19.44 ＋ 23.94 ＋ 23.94 ＋ 23.94 ＋ 31.44 ＝ 122.70㎡ | 防火区画C3 ＋ 防火区画C4 ＝ 315.92 ＋ 43.34 ＝ 359.26㎡（議場竪穴区画） |
| 防火区画G ＝ G1 ＋ G2 ＋ G3 ＋ G4 ＝ 21.13 ＋ 21.13 ＋ 21.13 ＋ 21.13 ＝ 84.52㎡ | |
| 防火区画H ＝ H1 ＋ H2 ＋ H3 ＋ H4 ＝ 24.06 ＋ 24.06 ＋ 24.06 ＋ 24.06 ＝ 96.24㎡ | |
| 防火区画I ＝ I1 ＋ I2 ＋ I3 ＋ I4 ＝ 41.30 ＋ 19.45 ＋ 26.97 ＋ 19.62 ＝ 107.34㎡ | |

| | | | | | | | |
|---|---|---|---|---|---|---|---|
| 延焼のおそれのある部分 | 特 | 特定防火設備(常時閉鎖式・煙感知器連動) | 不 | 不燃扉（常時閉鎖式・不燃材） | 2 | 排煙緩和 H12建告1436号−四−へ−(2) | 歩行距離 |
| 防火区画（防煙区画兼用） | 特 | 特定防火設備(常時閉鎖式) | 令 | 建令126の2のただし書き適用 | | 31㎡以下の室(居室を除く)、100㎡以下、防煙壁(不燃材で造る又は覆われたもの)により区画。内装制限：なし。 | 非常用進入口 |
| 防煙区画（間仕切壁） | 特 | 特定防火設備(随時閉鎖式・煙感知器連動) | | 階段の部分、昇降路、その他これらに類する部分(EPS、DS、PS)の排煙免除。 | 5 | 排煙緩和 H12建告1436号−四−へ−(5) | 代替進入口 |
| 防火区画（垂れ壁） | 防 | 防火設備（外壁の開口部に必要な防火設備） | | 自然排煙　機械排煙 | | 31㎡以下の室(居室)、防煙区画：100㎡以下、内装制限：仕上げ、下地共に不燃材。 | 防火区画(竪穴区画) |
| ○○㎡ 防火区画面積 | 防 | 防火設備（常時閉鎖式） | 1 | 排煙緩和 H12建告1436号−四−へ−(1) | | 自然排煙口 | 防火区画(異種用途区画) |
| ○○㎡ 防火区画面積 | 防 | 防火設備（随時閉鎖式・煙感知器連動） | | 31㎡以下の室(居室を除く)、内装制限：難不燃材。避難の用に供する部分、廊室に面する開口部には防火設備、それ以外には戸又は扉を設ける。 | 消 | 消火器 | |

株式会社 佐藤総合計画

| | | | |
|---|---|---|---|
| 工事名称 | 南相馬市新庁舎建設建築主体工事 | 一級建築士事務所　登録番号　宮城県知事登録　第22210181号<br>建設コンサルタント　登録番号　建01第843号 | 図別 A-007 |
| 図面名 | 1階法規チェック図 | 設計 一級建築士第315659号　飯柴耕一<br>監理 一級建築士第323340号　高橋英雄<br>一級建築士第374585号　古川侑慧 | 通し番号 |
| 設計番号 04632-010 | 作成日 − | 縮尺 A1 S=1/150　A3 S=1/300 | 構造設計低減策に適合することを確認した 一級建築士　第306020号 構造設計一級建築士　第5334号 檜垣　達司<br>設備設計低減策に適合することを確認した 一級建築士　第359840号 設備設計一級建築士　第4808号　渡邊　森 |

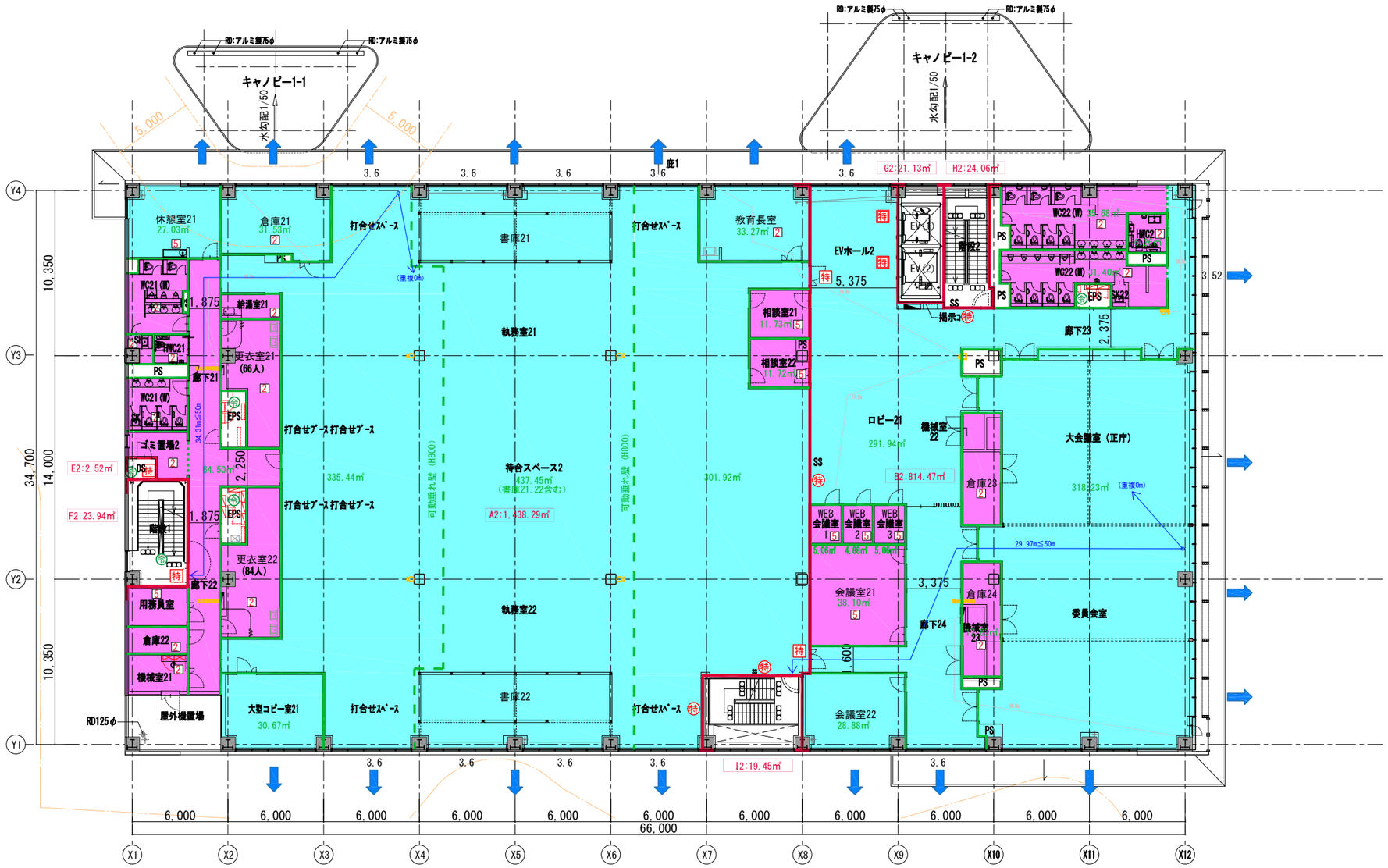


N

| | | | | | | | | | |
|---|---|---|---|---|---|---|---|---|---|
| 延焼のおそれのある部分 | 特 | 特定防火設備(常時閉鎖式・煙感知器連動) | 不 | 不燃扉（常時閉鎖式・不燃材） | 2 | 排煙緩和 H12建告1436号−四−へ−(2) | → | 歩行距離 | |
| 防火区画（防煙区画兼用） | 特 | 特定防火設備(常時閉鎖式) | 令 | 建令126の2のただし書き適用 | | 31m以下の室(最室を除く)、100㎡以下、防湿壁(不燃材で造る又は覆われたもの)により区画。内装制限：なし。 | △ | 非常用進入口 | |
| 防火区画（間仕切壁） | 特 | 特定防火設備(随時閉鎖式・煙感知器連動) | | 階段の部分、昇降路、その他これらに類する部分(EPS、DS、PS)の排煙免除。 | 5 | 排煙緩和 H12建告1436号−四−へ−(5) | △ | 代替進入口 | |
| 防火区画（垂れ壁） | 防 | 防火設備（外壁の開口部に必要な防火設備） | | 自然排煙　機械排煙 | | 31m以下の室(最室)、防湿区画：100㎡以下、内装制限：仕上げ、下地共に不燃材。 | | 防火区画(竪穴区画) | |
| ○○㎡ 防火区画面積 | 防 | 防火設備（常時閉鎖式） | 1 | 排煙緩和 H12建告1436号−四−へ−(1) | ← | 自然排煙口 | | 防火区画(異種用途区画) | |
| ○○㎡ 防火区画面積 | 防 | 防火設備（随時閉鎖式・煙感知器連動） | | 31m以下の室(最室を除く)、内装制限：難不燃材。建築の用に供する部分、周囲に面する開口部には防火戸設置、それ以外には戸又は扉を設ける。 | 消 | 消火器 | | | |

株式会社 佐藤総合計画

| | | | | |
|---|---|---|---|---|
| 工事名称 | 南相馬市新庁舎建設建築主体工事 | | 一級建築士事務所　登録番号　宮城県知事登録　第22210181号<br>建設コンサルタント　登録番号　建01第843号 | 図面 A-008 |
| 図面名 | ２階法規チェック図 | | 構造 一級建築士第315658号　飯柴耕一 | 設備 一級建築士第323340号　高橋英雄<br>一級建築士第374585号　古川情慧 |
| 設計番号 04632-010 | 作成日 − | 縮尺 A1 S=1/150 A3 S=1/300 | 構造設計協定に適合することを確認した<br>一級建築士　第306020号<br>構造設計一級建築士　第5334号 檜垣　進司 | 設備設計協定に適合することを確認した<br>一級建築士　第359849号<br>設備設計一級建築士　第4806号　渡邊　森 | 通し番号 |

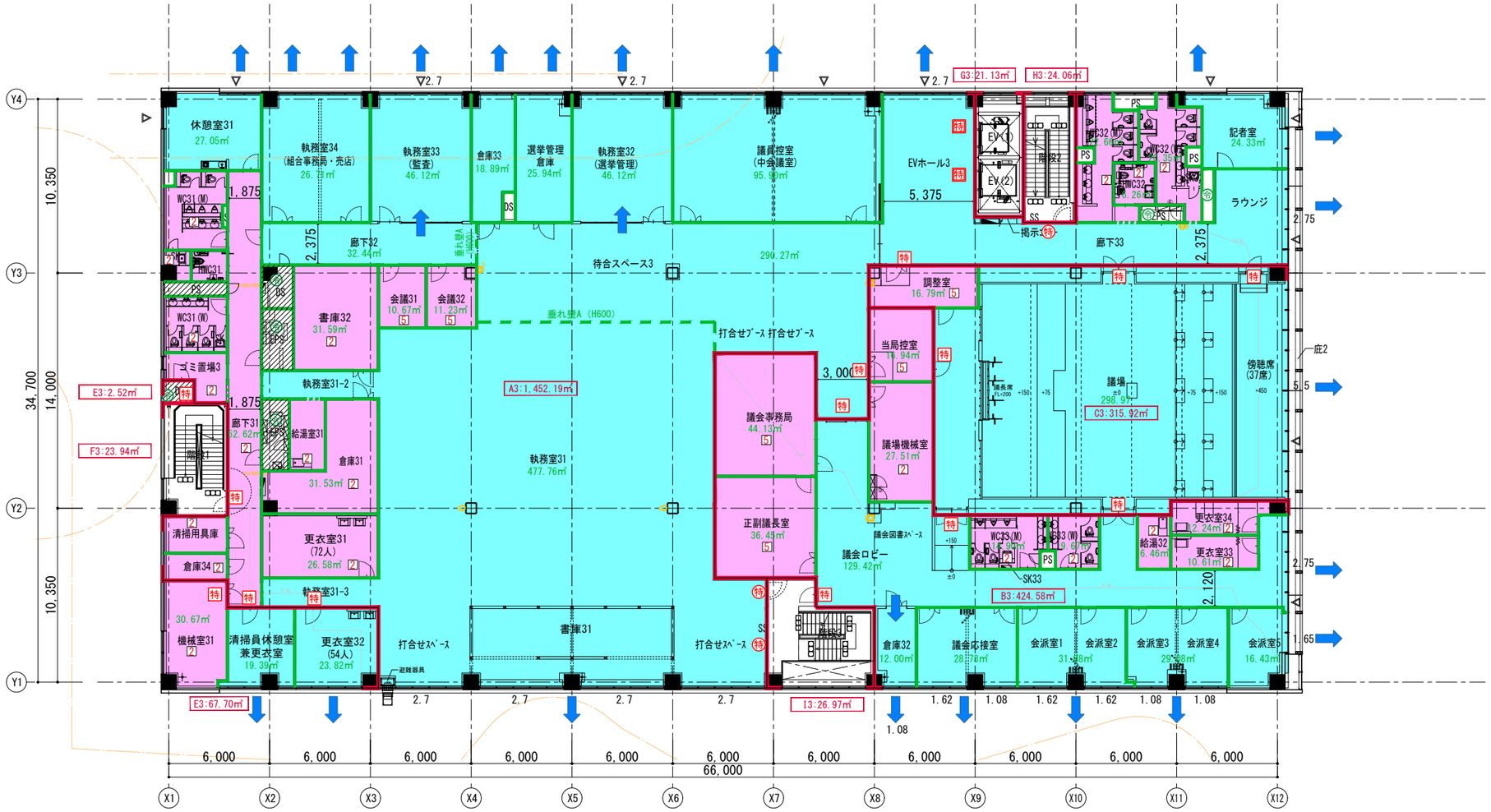


| | | | | | | | | | |
|---|---|---|---|---|---|---|---|---|---|
| 延焼のおそれのある部分 | 特 | 特定防火設備(常時閉鎖式・煙感知器連動) | 不 | 不燃扉 (常時閉鎖式・不燃材) | 2 | 排煙緩和 H12建告1436号-四-へ-(2) | | 歩行距離 | |
| 防火区画 (防煙区画兼用) | 特 | 特定防火設備(常時閉鎖式) | 令 | 建令126の2のただし書き適用 | | 31m以下の室(居室を除く)、100㎡以下、防煙壁(不燃材で造る又は覆われたもの)により区画、内装制限：なし。 | △ | 非常用進入口 | |
| 防煙区画 (間仕切壁) | 特 | 特定防火設備(随時閉鎖式・煙感知器連動) | | 階段の部分、昇降路、その他これらに類する部分(EPS、DS、PS)の排煙免除。 | 5 | 排煙緩和 H12建告1436号-四-へ-(5) | △ | 代替進入口 | |
| 防煙区画 (垂れ壁) | 防 | 防火設備 (外壁の開口部に必要な防火設備) | | 自然排煙 / 機械排煙 | | 31m以下の室(居室)、防煙区画：100㎡以下、内装制限：仕上げ、下地共に不燃材。 | | 防火区画(竪穴区画) | |
| ○○㎡ 防火区画面積 | 防 | 防火設備 (常時閉鎖式) | 1 | 排煙緩和 H12建告1436号-四-へ-(1) | | 自然排煙口 | | 防火区画(異種用途区画) | |
| ○○㎡ 防火区画面積 | 防 | 防火設備 (随時閉鎖式・煙感知器連動) | | 31m以下の室(居室を除く)。内装制限：準不燃材。避難の用に供する部分、居室に面する開口部に法防火設備、それ以外には戸又は扉を設ける。 | 消 | 消火器 | | | |

株式会社 佐藤総合計画

| | | | |
|---|---|---|---|
| 工事名称 | 南相馬市新庁舎建設建築主体工事 | 一級建築士事務所 登録番号 宮城県知事登録 第22210181号<br>建設コンサルタント 登録番号 建01第843号 | 種別 A-009 |
| 図面名 | 3階法規チェック図 | 総括 一級建築士第315658号 飯柴耕一 / 担当 一級建築士第323340号 高橋英雄<br>一級建築士第374585号 古川侑慧 | 通し番号 |
| 設計番号 04632-010 / 作成日 - / 縮尺 A1 S=1/150 A3 S=1/300 | 構造関係規定に適合することを確認した<br>一級建築士 第306020号<br>構造設計一級建築士 第5334号 檜垣 進司 | 設備関係規定に適合することを確認した<br>一級建築士 第359849号<br>設備設計一級建築士 第4808号 渡邊 森 | |

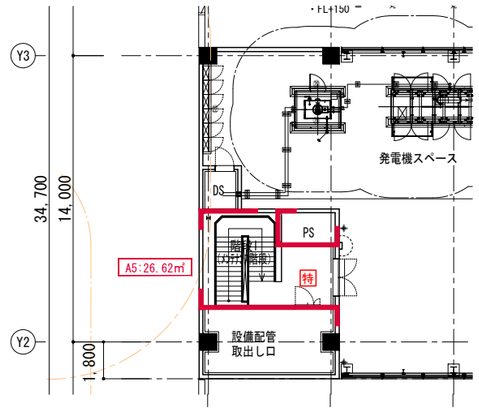


PHF平面図

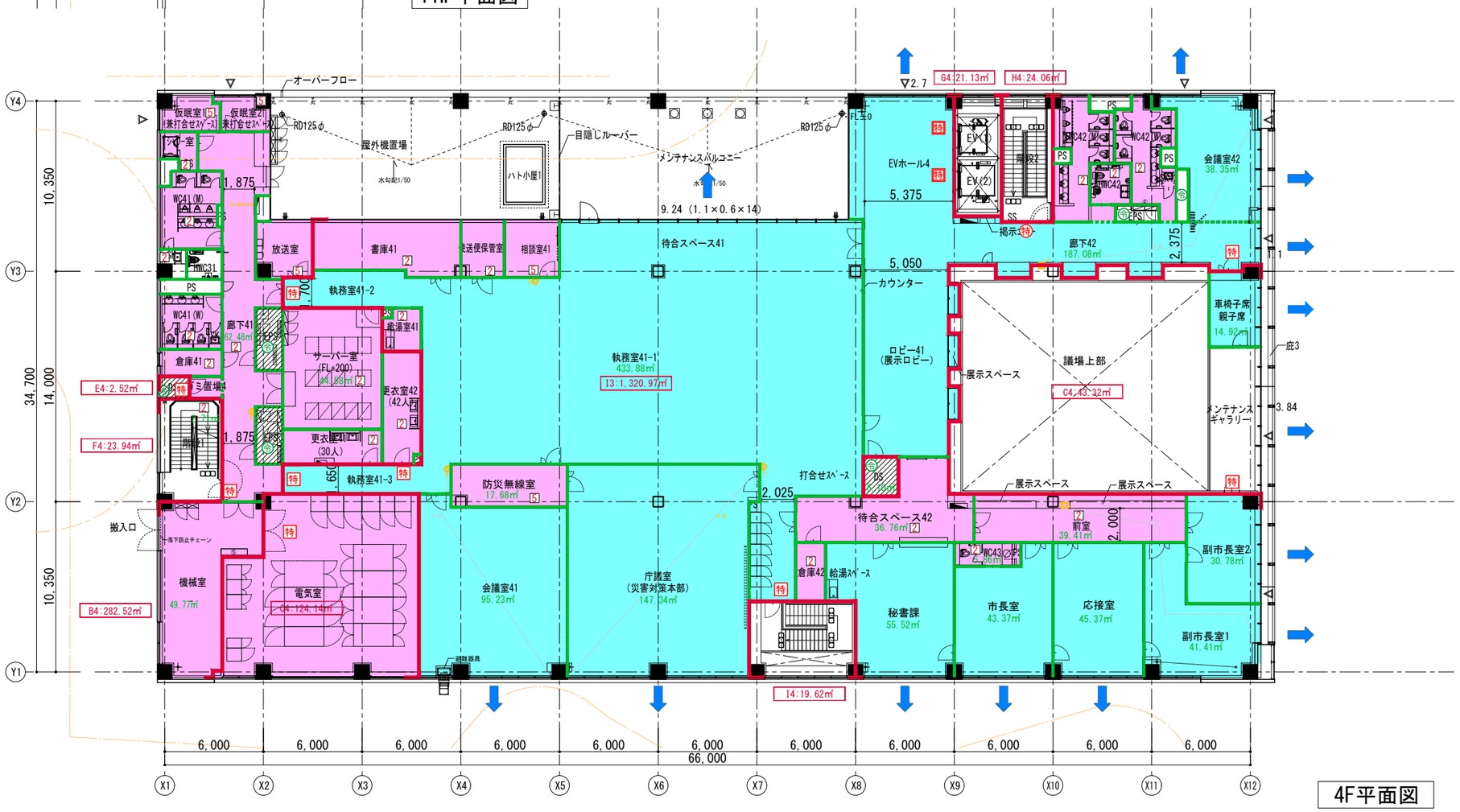


4F平面図

N

| | | | | | | | | | | | |
|---|---|---|---|---|---|---|---|---|---|---|---|
| | 延焼のおそれのある部分 | 特 | 特定防火設備（常時閉鎖式・煙感知器連動） | 不 | 不燃扉（常時閉鎖式・不燃材） | 2 | 排煙緩和 H12建告1436号−四−へ−(2) | | 歩行距離 | | |
| | 防火区画（防煙区画兼用） | 特 | 特定防火設備（常時閉鎖式） | 令 | 建令126の2のただし書き適用 | | 31m以下の室(居室を除く)、100㎡以下、防煙壁(不燃材で造る又は覆われたもの)により区画、内装制限：なし。 | △ | 非常用進入口 | | |
| | 防火区画（間仕切壁） | 特 | 特定防火設備（随時閉鎖式・煙感知器連動） | | 階段の部分、昇降路、その他これらに類する部分(EPS、DS、PS)の排煙免除。 | 5 | 排煙緩和 H12建告1436号−四−へ−(5) | △ | 代替進入口 | | |
| | 防火区画（垂れ壁） | 防 | 防火設備（外壁の開口部に必要な防火設備） | | 自然排煙 / 機械排煙 | | 31m以下の室(居室)、防煙区画：100㎡以下、内装制限：仕上げ、下地共に不燃材。 | | 防火区画(竪穴区画) | | |
| ○○㎡ | 防火区画面積 | 防 | 防火設備（常時閉鎖式） | 1 | 排煙緩和 H12建告1436号−四−へ−(1) | | 自然排煙口 | | 防火区画(異種用途区画) | | |
| ○○㎡ | 防火区画面積 | 防 | 防火設備（随時閉鎖式・煙感知器連動） | | 31m以下の室(居室を除く)、内装制限：準不燃材。避難の用に供する部分、居室に面する開口部には防火設備、それ以外には戸又は扉を設ける。 | 消 | 消火器 | | | | |

株式会社 佐藤総合計画

| | | | | | |
|---|---|---|---|---|---|
| 工事名称 | 南相馬市新庁舎建設建築主体工事 | | | 一級建築士事務所 登録番号 宮城県知事登録 第22210181号<br>建設コンサルタント 登録番号 建01第843号 | 種別 A-010 |
| 図面名 | 4階・PH階法規チェック図 | | | 総括 一級建築士第315658号 飯柴耕一 / 担当 一級建築士第323340号 高橋英雄<br>一級建築士第374585号 古川侑慧 | 通し番号 |
| 設計番号 04632-010 | 作成日 − | 縮尺 A1 S=1/150<br>A3 S=1/300 | | 構造関係規定に適合することを確認した 一級建築士 第306020号 構造設計一級建築士 第5334号 椎堀 進司 | 設備関係規定に適合することを確認した 一級建築士 第359849号 設備設計一級建築士 第4808号 渡邊 森 |

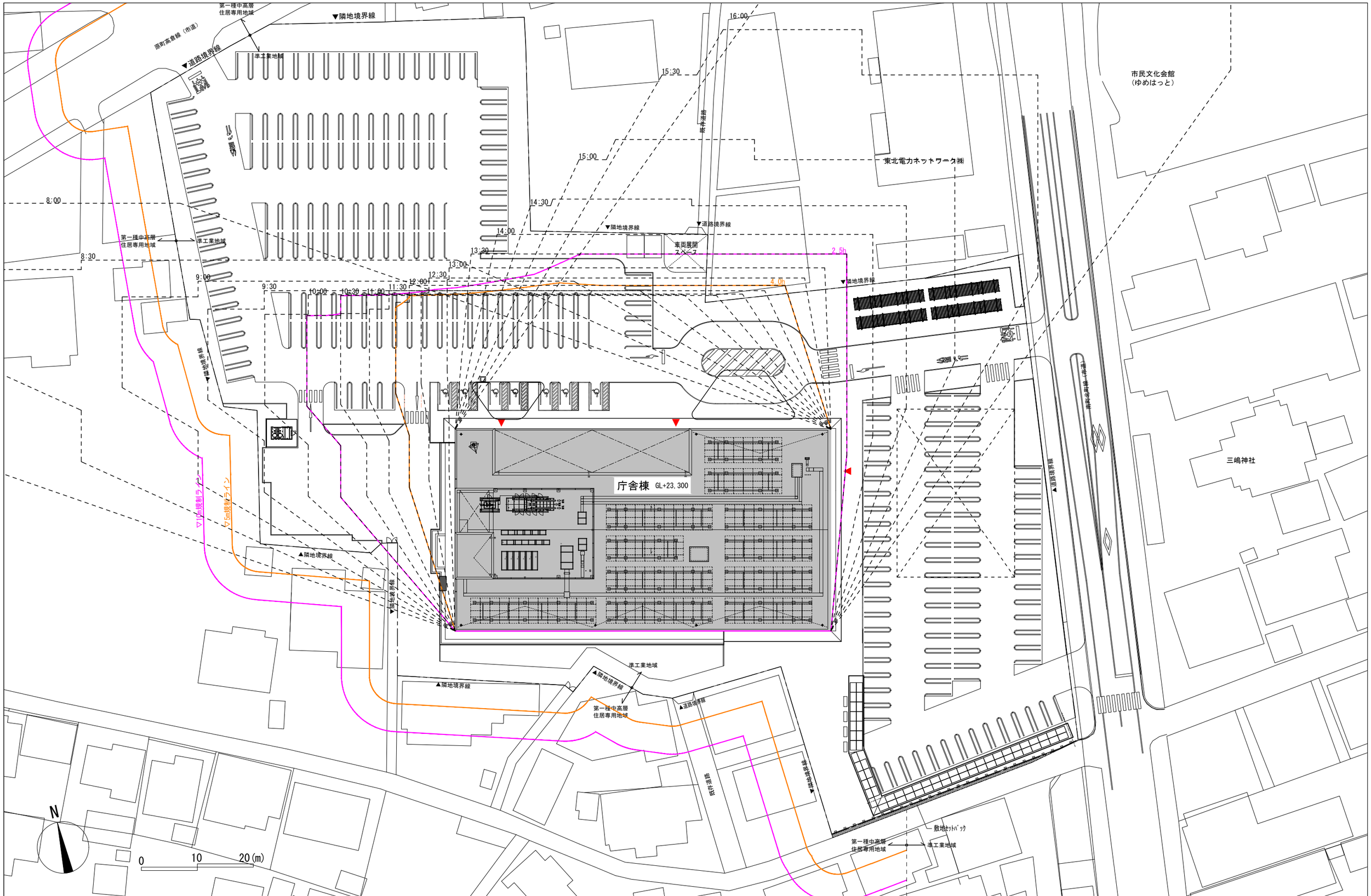


凡例

| | |
|---|---|
| ━━ | 敷地境界線 |
| | 等時間日影図は地盤面 +4.0mにおける4時間、又は2.5時間以上日影になる範囲を示す |

株式会社 佐藤総合計画

| | | | |
|---|---|---|---|
| 工事名称 | 南相馬市新庁舎建設建築主体工事 | 一級建築士事務所 登録番号 宮城県知事登録 第22210181号<br>建設コンサルタント 登録番号 建01第843号 | 種別 A-011 |
| 図面名 | 日影図 | 総括 一級建築士第315658号 飯柴耕一 | 担当 一級建築士第323340号 高橋英雄<br>一級建築士第374585号 古川侑慧 |
| 設計番号 04632-010 / 作成日 - / 縮尺 A1 S=1/300 A3 S=1/600 | | 構造関係規定に適合することを確認した 一級建築士 第306020号 構造設計一級建築士 第5334号 権堀 遥司 | 設備関係規定に適合することを確認した 一級建築士 第359849号 設備設計一級建築士 第4808号 渡邊 森 |
| | | | 通し番号 |

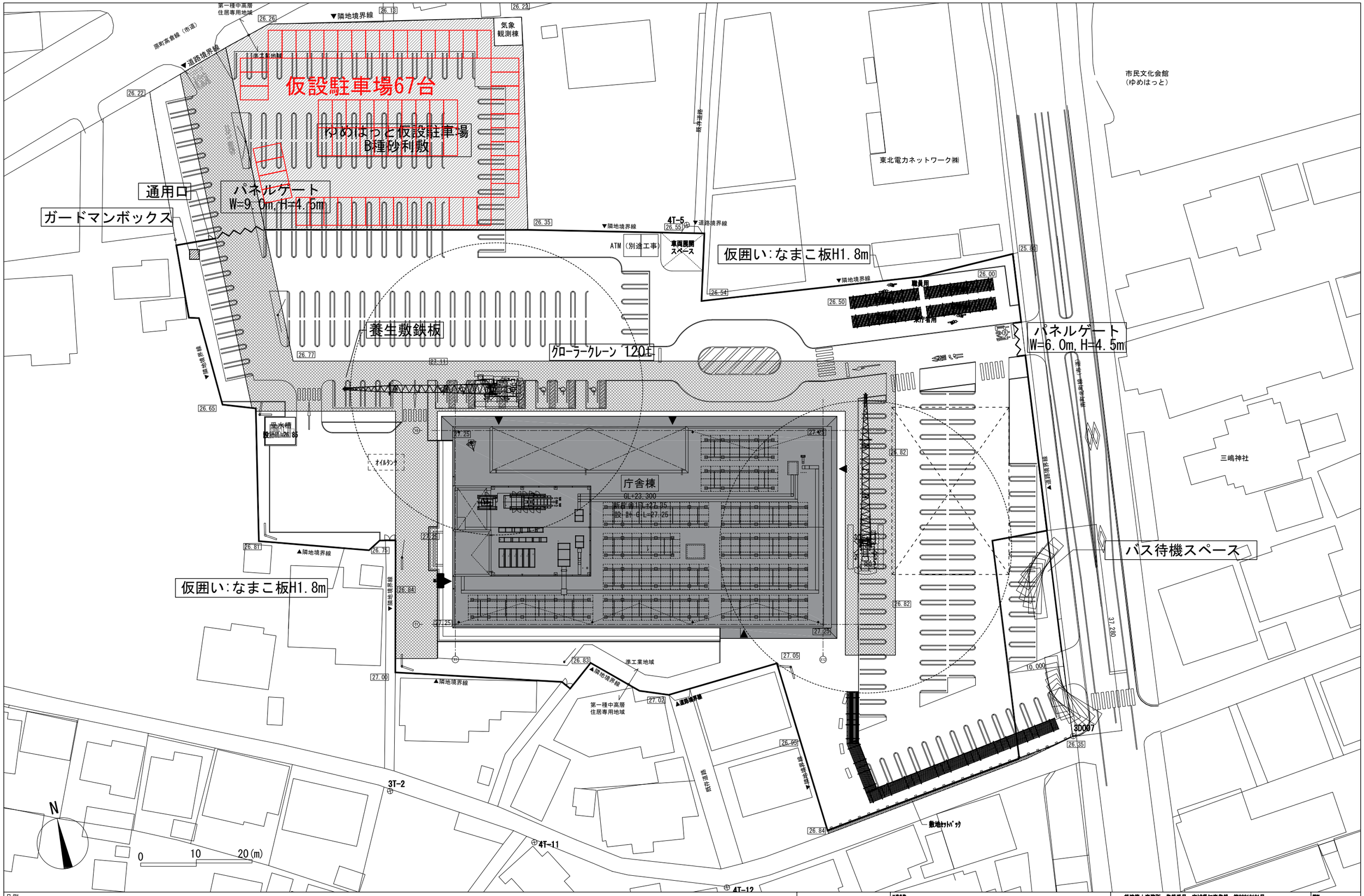


| 凡例 | | |
|---|---|---|
| | 敷地境界線 | 基準点座標 |
| | 延焼ライン | 3D007 (X:182576.608, Y:99124.497) |
| 00.00 | 外構レベル | |

株式会社 佐藤総合計画

| | | | |
|---|---|---|---|
| 工事名称 | 南相馬市新庁舎建設建築主体工事 | 一級建築士事務所 登録番号 宮城県知事登録 第22210181号<br>建設コンサルタント 登録番号 建01第843号 | 縮尺 A-012 |
| 図面名 | 仮設計画図（参考図） | 所長 一級建築士第315658号 飯柴耕一<br>設計 一級建築士第323340号 高橋英雄<br>一級建築士374585号 古川侑慧 | 差し替え番号 |
| 設計番号 04632-010 | 作成日 - | 縮尺 A1 S=1/300 A3 S=1/600 | 構造審査適合確認した 一級建築士 第306020号 構造設計一級建築士 第5334号 植垣 浦司<br>設備審査適合確認した 一級建築士 第359849号 設備設計一級建築士 第4608号 渡邊 森 |