エレベーター仕様

基本仕様	号機名		NO.1	NO.2
	仕様		日立ビルシステム：機械室レス P−15−C060 同等品以上	日立ビルシステム：機械室レス P−26−C060 同等品以上
	用途		乗用兼車いす用	人荷用兼車いす用
	定格積載量/定員		1000kg/15人乗	1700kg/26人乗
	定格速度		60m/min	60m/min
	運転方式		群乗合全自動方式（分散待機運転付）	群乗合全自動方式（分散待機運転付）
	制御方式		インバータ制御方式（マイコン制御）	インバータ制御方式（マイコン制御）
	停止階		4箇所（1〜4 階）	4箇所（1〜4 階）
	かご寸法		間口1600mm 奥行1500mm 天井高さ2250mm	間口1800mm 奥行2000mm 天井高さ2250mm
	出入口寸法		幅900mm 高さ2100mm	幅1000mm 高さ2100mm
	戸型式		2枚戸中央開き	2枚戸中央開き
	電動機		AC 6.2kW	AC 12.0kW
	動力用電源		AC 3φ 200V 50Hz	AC 3φ 200V 50Hz
	照明用電源		AC 1φ 100V 50Hz	AC 1φ 100V 50Hz
	連絡装置設置場所		同時通話式インターホン	同時通話式インターホン
	監視装置		リモートメンテナンスインターフェース付 （リモートメンテナンスを提供するためには、別途保守契約をしていただく必要があります）	リモートメンテナンスインターフェース付 （リモートメンテナンスを提供するためには、別途保守契約をしていただく必要があります）
管制運転	地震		有り（P波およびS波感知）（リスタート機能付）	有り（P波およびS波感知）（リスタート機能付）
	火災		有り（火報と連動した接点による自動式）	有り（火報と連動した接点による自動式）
	停電		有り	有り
	自家発		無し	無し
乗場仕様	三方枠		1〜4階 大枠 化粧鋼板	1〜4階 大枠 化粧鋼板
	乗場戸		1〜4階 化粧鋼板	1〜4階 化粧鋼板
	幕板		1〜4階 無し	1〜4階 無し
	敷居		1〜4階 ステンレス製	1〜4階 ステンレス製
	ホールランタン		1〜4階 無し	1〜4階 無し
	インジケーター		1〜4階 カラー液晶表示 カバー：樹脂成型品（黒）	1〜4階 カラー液晶表示 カバー：樹脂成型品（黒）
	ホールボタン		1〜4階 抗菌凸文字ボタン（φ45）（ＳＩＡＡ認証） インジケーターに組込	1〜4階 抗菌凸文字ボタン（φ45）（ＳＩＡＡ認証） インジケーターに組込
かご仕様	天井		デラックスタイプ（天井照明色：白色）	デラックスタイプ（天井照明色：白色）
	前側板		化粧鋼板	化粧鋼板
	側板		化粧鋼板	化粧鋼板
	戸		化粧鋼板	化粧鋼板
	出入口上部		化粧鋼板	化粧鋼板
	床		荷重用樹脂タイル（2T）	荷重用樹脂タイル（2T）
	幅木		化粧鋼板	化粧鋼板
	敷居		ステンレス製	ステンレス製
	操作盤	ボタン	抗菌凸文字ボタン（φ33）（ＳＩＡＡ認証）	抗菌凸文字ボタン（φ33）（ＳＩＡＡ認証）
		カバー	樹脂成型品（アルミナムシルバー）	樹脂成型品（アルミナムシルバー）
	インジケーター		カラー液晶表示（背景色：黒）操作盤に組込	カラー液晶表示（背景色：黒）操作盤に組込
	車いす用操作盤	ボタン	抗菌凸文字ボタン（φ33）（ＳＩＡＡ認証）	抗菌凸文字ボタン（φ33）（ＳＩＡＡ認証）
		カバー	樹脂成型品（アルミナムシルバー）	樹脂成型品（アルミナムシルバー）
	気くばり操作盤	ボタン	無し	無し
		カバー	無し	無し
	鏡		ステンレス製（フルハイトミラー）	ステンレス製（フルハイトミラー）
	ハンドレール		ステンレスパイプ：ステンレスヘアライン仕上（2方向）	ステンレスパイプ：ステンレスヘアライン仕上（2方向）
監視盤			無し	無し
耐震クラス			A14	A14

特記仕様

	NO.1	NO.2
	昇降機技術基準の解説 2016年版対応	昇降機技術基準の解説 2016年版対応
		250kg超台車搬出入対応
	音声案内装置（福祉のまちづくり条例対応）付	音声案内装置（福祉のまちづくり条例対応）付
	遮煙性能付乗場戸（大臣認定番号：CAS−1232（2）） （火災、停電付）（1〜4階）	遮煙性能付乗場戸（大臣認定番号：CAS−1232（2）） （火災、停電付）（1〜4階）
	点字注意銘板付（横型）	点字注意銘板付（横型）
	車いす仕様付	車いす仕様付
	視覚障がい者仕様付（全ての操作盤と乗場ボタンに点字銘板付）	視覚障がい者仕様付（全ての操作盤と乗場ボタンに点字銘板付）
	運転休止スイッチ（1階に取付）	運転休止スイッチ（1階に取付）
	インジケーターに全階休止灯付	インジケーターに全階休止灯付
	インターホン応答表示灯付	インターホン応答表示灯付
	フェッシャプレート付	フェッシャプレート付
	昇降路内同軸ケーブル付（昇降路外は電気工事）	昇降路内同軸ケーブル付（昇降路外は電気工事）
	かご内防犯カメラ付（記録装置はエレベーター除外工事）	かご内防犯カメラ付（記録装置はエレベーター除外工事）
		戸開き時間延長ボタン付
	車いす呼び戸開き時間延長	車いす呼び戸開き時間延長
	一般呼び戸開き時間延長	一般呼び戸開き時間延長
	発音式ボタン（かご）	発音式ボタン（かご）
	非常放送用スピーカー付（かご天井上）	非常放送用スピーカー付（かご天井上）
	かごドア両側セーフティシュー付	かごドア両側セーフティシュー付
		かご床強度増し対応
	デザイン床マット付	デザイン床マット付
	かご内操作盤非常ボタンに誤操作防止カバー（アクリル製）付	かご内操作盤非常ボタンに誤操作防止カバー（アクリル製）付
	車いす操作盤（主・副）非常ボタンに誤操作防止カバー （アクリル製）付	車いす操作盤（主・副）非常ボタンに誤操作防止カバー （アクリル製）付
		人荷用銘板付
	高調波抑制リアクトル付	高調波抑制リアクトル付
	警報ブザーをかご上に取付	警報ブザーをかご上に取付
	操作盤に並列運転と単独運転の切替波形スイッチ付	操作盤に並列運転と単独運転の切替波形スイッチ付
	出発階復帰運転	出発階復帰運転
	非常ボタン連動 無電圧接点支給	非常ボタン連動 無電圧接点支給
	煙感知器点検扉用ドアスイッチ付	煙感知器点検扉用ドアスイッチ付
	公共建築工事標準仕様書適用	公共建築工事標準仕様書適用
	4mレール使用	4mレール使用
	ステンレス材一式：SUS304	ステンレス材一式：SUS304
	多光軸ドアセンサー付	多光軸ドアセンサー付
	乗り場側利用者検知機能付付	乗り場側利用者検知機能付付
	かご内デザインパネル付（床上380mm）	かご内デザインパネル付（床上380mm）
	ピット冠水退避運転付（基本仕様）	ピット冠水退避運転付（基本仕様）
	−W−	−W−

工事区分

号機名	NO.1,2				
	項目	工事名	建築	電気	空衛	ELV
昇降路	1	昇降路の築造と誤差修正工事 1）壁または囲いは隙間なきものとする 2）昇降路の壁又は囲い及び出入口の戸は、任意の5cm²の面にこれと直角な方向の300Nの力が昇降路外から作用した場合において15mmを超える変形や塑性変形が発生しないこと 3）コンクリート厚さは150mm以上とする 4）コンクリート基準圧縮強度 21N/mm²以上とする	○			
	2	昇降路内鉄骨構造階の構造耐火処理工事および補修工事	○			
	3	各階出入口まわり壁の穴あけ工事 （出入口、ホールボタン、インジケータ、ホールモニターなど）	○			
	4	エレベーター据付後の出入口壁 および床その他建築仕上及び補修工事	○			
	5	三方枠、インジケータなどと壁面の防火区画処理	○			
	6	三方枠、インジケータなどと壁面のすきま塞ぎ工事 （ふさぎ板またはラス材）				○
	7	ピット内防水仕上工事（ピット仕上面の水平度は1/200以下）	○			
	8	並設されたエレベーターの最下階が異なる場合の ピット囲仕切り工事（H=1800以上）	○			
	9	オーバーヘッド・ピット寸法が図面と異なる場合の はつり・埋め戻し工事	○			
	10	ピット点検用タラップまたは梯子の設置工事				○
	11	ピット点検用コンセント設置工事（1ヶ/台）		○		
	12	インターホンならびにその他の機器（放送（一般・非常）・自家発商用電源異別接点・火災時管制用接点・防犯カメラ等）用配管、配線工事（配線サイズ、本数は電気設備欄による）		○		
	13	昇降路最上階の受電制御盤への動力電源、照明用電源およびアース線の引き込みならびにつなぎ込み工事 （配線サイズ、本数は電気設備欄による）		○		
	14	監視盤がある場合の監視盤用配管配線工事 （監視盤配置場所より昇降路最上階の制御盤位置まで引き込み）		○		
	15	昇降路頂部の煙感知器の設置工事（昇降路外部から保守点検可能な構造） （点検扉は、厚さ1.5mm以上の鉄板製）		○		
	16	昇降路頂部の煙感知器点検扉ELV連動停止スイッチ取付				○
	17	リモートメンテナンス用として電話中継盤から 昇降路最上階までの配管（最小直径25mm）、配線工事 （配線サイズ、本数は電気設備欄による）		○		
	18	昇降路出入口側内壁（敷居下および出入口上部）とかご前端が125mm以上離れる場合のフェッシャプレート取付用下地設置工事	○			
	19	昇降路出入口側内壁（敷居下および出入口上部）とかご前端が125mm以上離れる場合のフェッシャプレート設置工事				○
	20	昇降路内配管工事に伴う区画貫通部の耐火処理工事		○		
	21	昇降路頂部への用りビーム設置工事	○			
	22	昇降路内の中間ビーム,ファスナープレート,立柱設置工事	○			
	23	レール・三方枠・敷居・ホールボタン・インジケータなどの 固定用鋼材設置工事および誤差是正工事	○			
	24	不停止階の昇降路救出口扉の設置工事（施行令129条の7の1による）	○			
	25	かごドレン式クーラー設置時のピット排水管工事	○			
	26	昇降路内温度が40℃超過の場合のガラリ設置工事	○			
	27	昇降路内温度が40℃超過の場合の換気扇設置工事		○		
	28	昇降路内温度が5℃未満40℃超過の場合の空調設備設置工事			○	
その他	1	エレベーター部品搬入経路の確保 （必要に応じてコンクリートの穴あけおよび埋め戻し工事）	○			
	2	エレベーター重量部品搬入の際の仮設揚重機の賃与	○			
	3	エレベーター据付工事員現場詰所および材料置場の確保	○			
	4	エレベーター据付工事用電力の供給（動力用および照明用電源）	○	○		
	5	エレベーター運転調整用電力の供給 （動力線および照明用電源線はエレベーター着工前までに 本設電源配管経路で引き込み）	○	○		
	6	医療機器、放送用機器、コンピューター機器などの 電源とエレベーター動力用電源およびアース線の系統分離工事		○		
	7	昇降路と居室が隣接する場合の居室側防音および防振工事	○			
	8	昇降路内建築工事仮設床（水平養生）用の 金網・デッキプレートなどの撤去工事	○			
	9	エレベーター着工前の各階出入り口開口部の塞ぎ材支給および施工	○			
	10	出入口が直接外気と接する乗場における雨水よけ工事 （庇、水切り等）	○			
	11	昇降路内仮設足場の設置および解体工事	○			
	12	エレベーター承認図と躯体が異なる場合の手直し	○			
	13	昇降路がガラスの場合の養生施工および塗装工事	○			
	14	ALC躯目の補修、コンクリート型枠押え用セパボルト（Pコン） の撤去	○			
	15	非常用エレベーター全階乗場への避難経路板設置工事	○			
	16	非常用エレベーター乗場水勾配、排水溝、グレーチング施工	○			
	17	監視盤用電源の監視盤までの引き込み工事		○		

電気設備

号機名	NO.1			
動力用電源	AC 3φ 200V 50Hz 14mm²x 1回路（CV）/台			
	線サイズ（mm²）	8	14	22
	最大引込距離（m）	47	82	126
	MCB容量	50A/台		
	トランス容量	7kVA/台		
	起動KVA	21kVA/台		
照明用電源	AC 1φ 100V 50Hz 5.5mm²x 1回路/台			
アース線	3.5mm²（D種）/台			
インターホン用配管配線	FCPEV0.9−5P/台（200mまで）			
リモートメンテナンス用配管配線（電話線）	CPEV0.9−1P，配管サイズφ25/台（MDF〜昇降路間）			
ピット点検用コンセント	AC100V 1.5kVA以上x 1個/台 （最下階FL+2000の出入口付近に設置）			
インターホン連動用の無電圧α接点支給及び配管配線	印加電圧DC48V 接点容量0.1A以下			
火災報知信号無電圧α接点支給及び配管配線	印加電圧DC24V 接点容量1A以上/台			
非常放送用スピーカー用配管配線	HP1.2−2P/台			
防犯カメラ用配管配線（昇降路外）	同軸ケーブル 5C−2V/台			
注意事項	上記の配管配線はエレベーター制御盤から各設備ならびに機器の設置場所まで引込み 上記の配管配線はエレベーターの着工前までに本設配線で引込み			

電気設備

号機名	NO.2			
動力用電源	AC 3φ 200V 50Hz 22mm²x 1回路（CV）/台			
	線サイズ（mm²）	14	22	38
	最大引込距離（m）	46	71	118
	MCB容量	75A/台		
	トランス容量	10kVA/台		
	起動KVA	37kVA/台		
照明用電源	AC 1φ 100V 50Hz 5.5mm²x 1回路/台			
アース線	5.5mm²（D種）/台			
インターホン用配管配線	FCPEV0.9−5P/台（200mまで）			
リモートメンテナンス用配管配線（電話線）	CPEV0.9−1P，配管サイズφ25/台（MDF〜昇降路間）			
ピット点検用コンセント	AC100V 1.5kVA以上x 1個/台 （最下階FL+2000の出入口付近に設置）			
インターホン連動用の無電圧α接点支給及び配管配線	印加電圧DC48V 接点容量0.1A以下			
火災報知信号無電圧α接点支給及び配管配線	印加電圧DC24V 接点容量1A以上/台			
非常放送用スピーカー用配管配線	HP1.2−2P/台			
防犯カメラ用配管配線（昇降路外）	同軸ケーブル 5C−2V/台			
注意事項	上記の配管配線はエレベーター制御盤から各設備ならびに機器の設置場所まで引込み 上記の配管配線はエレベーターの着工前までに本設配線で引込み			

労基法適用（本設用）： 有（設置届・設置報告）・ 無

標準型エレベーターの荷役制限について

・軽台車などで荷物を運搬する場合には、250kg以下/回。

人荷共用エレベーターの荷役制限について

・荷物積み込み質量は、台車等含みで500kg以下/回。

遮煙性能付乗場戸設置上の条件

・遮煙性能付乗場戸を設置するためには、自動火災報知設備が必要です。
設置義務の無い建物であっても、必ず設けてください。
・自動火災報知設備の設置義務の無い建物の場合には、遮煙性能付乗場戸設置階の
エレベーターホールに必ず煙感知器などの火災感知器設置し、
火災感知信号を自動火災警報盤を介してエレベーター制御盤に供給してください。

特定防火設備：防犯窓ガラス設置不可（防犯あみ入りガラス窓付きの場合は防火設備となります）

株式会社 佐藤総合計画	工事名称 南相馬市新庁舎建設建築主体工事	一級建築士事務所 登録番号 宮城県知事登録 第17210248号 建設コンサルタント 登録番号 建26第843号	図面 D−400
	図面名 エレベーター詳細図（1）	設計 一級建築士第315658号 飯柴耕一 協力 一級建築士第323340号 高橋英雄 一級建築士第374585号 古川侑慧	通し番号
	設計番号 04632−010 / 作成日 − / 縮尺 A1 S=NTS A3 S=NTS	構造設計 一級建築士 第306020号 構造設計一級建築士 第5334号 檜垣 進司	設備設計 一級建築士 第359849号 設備設計一級建築士 第4808号 渡邊 森

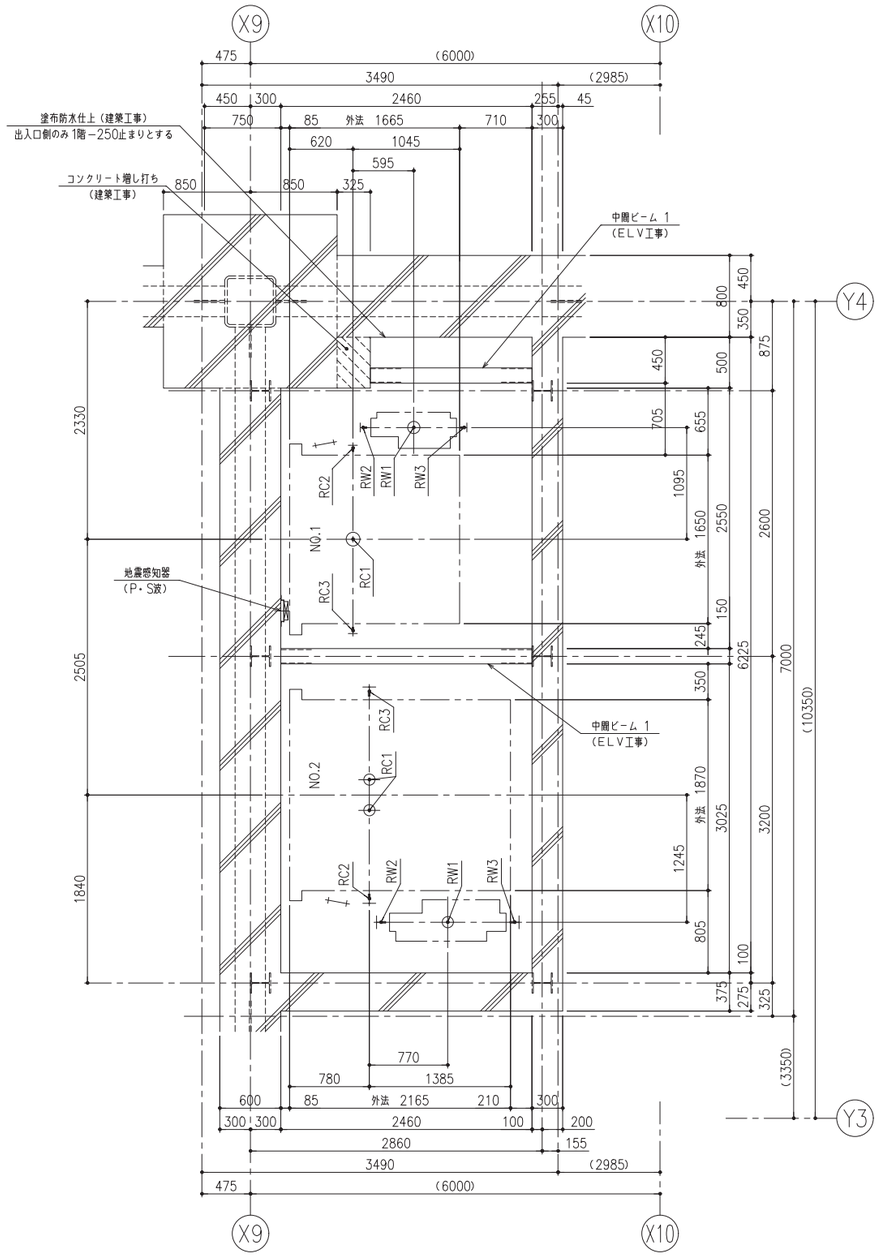

中間ビームリスト	
番号	部　材
1	⊓−150X75X9

ピット反力値（N）

	短期荷重		長期荷重			
号機名	RC1	RW1	RC2	RC3	RW2	RW3
NO.1	107500	87000	6000	29500	45500	33500
NO.2	82750x2	129000	8000	45500	71000	51000

コンクリート厚さは150mm以上とする
コンクリート基準圧縮強度21N/mm²以上とする

ピット平面図（1：30）

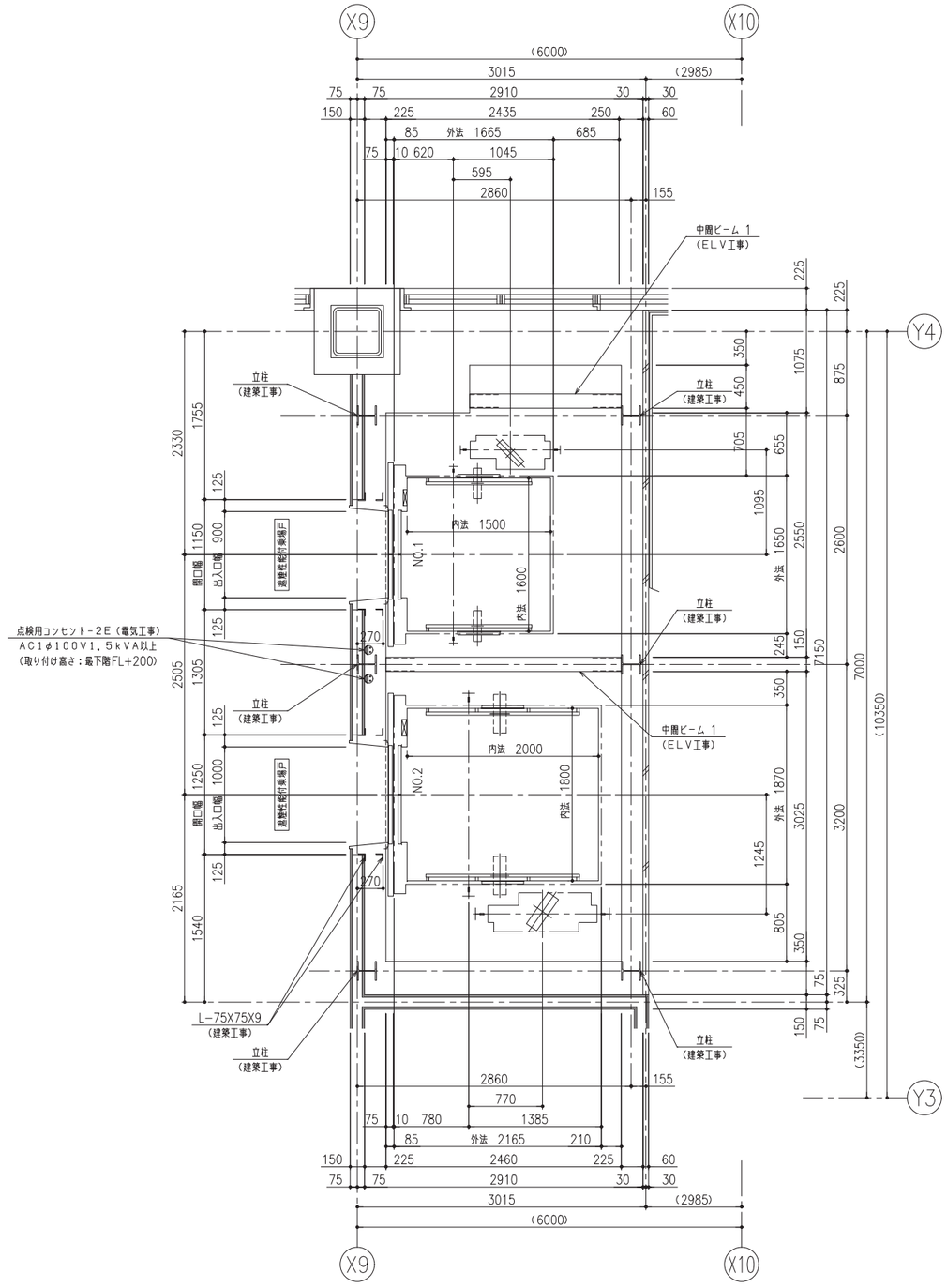

中間ビームリスト	
番号	部　材
1	⊓−150X75X9

1階 昇降路平面図（1：30）

株式会社 佐藤総合計画	工事名称	南相馬市新庁舎建設建築主体工事	一級建築士事務所　登録番号　宮城県知事登録　第17210248号 建設コンサルタント　登録番号　建26第843号		種別 D-401
	図面名	エレベーター詳細図（2）	総括 一級建築士第315658号　飯柴耕一	担当 一級建築士第323340号　高橋英雄 一級建築士第374585号　古川侑慧	送り番号
	設計番号 04632-010	作成日 −	縮尺 A1 S=1/30 A3 S=1/60	構造関係規定に適合することを確認した 一級建築士　第306020号 構造設計一級建築士　第5334号 檜垣　道司	設備関係規定に適合することを確認した 一級建築士　第359649号 設備設計一級建築士　第4808号　渡邊　森

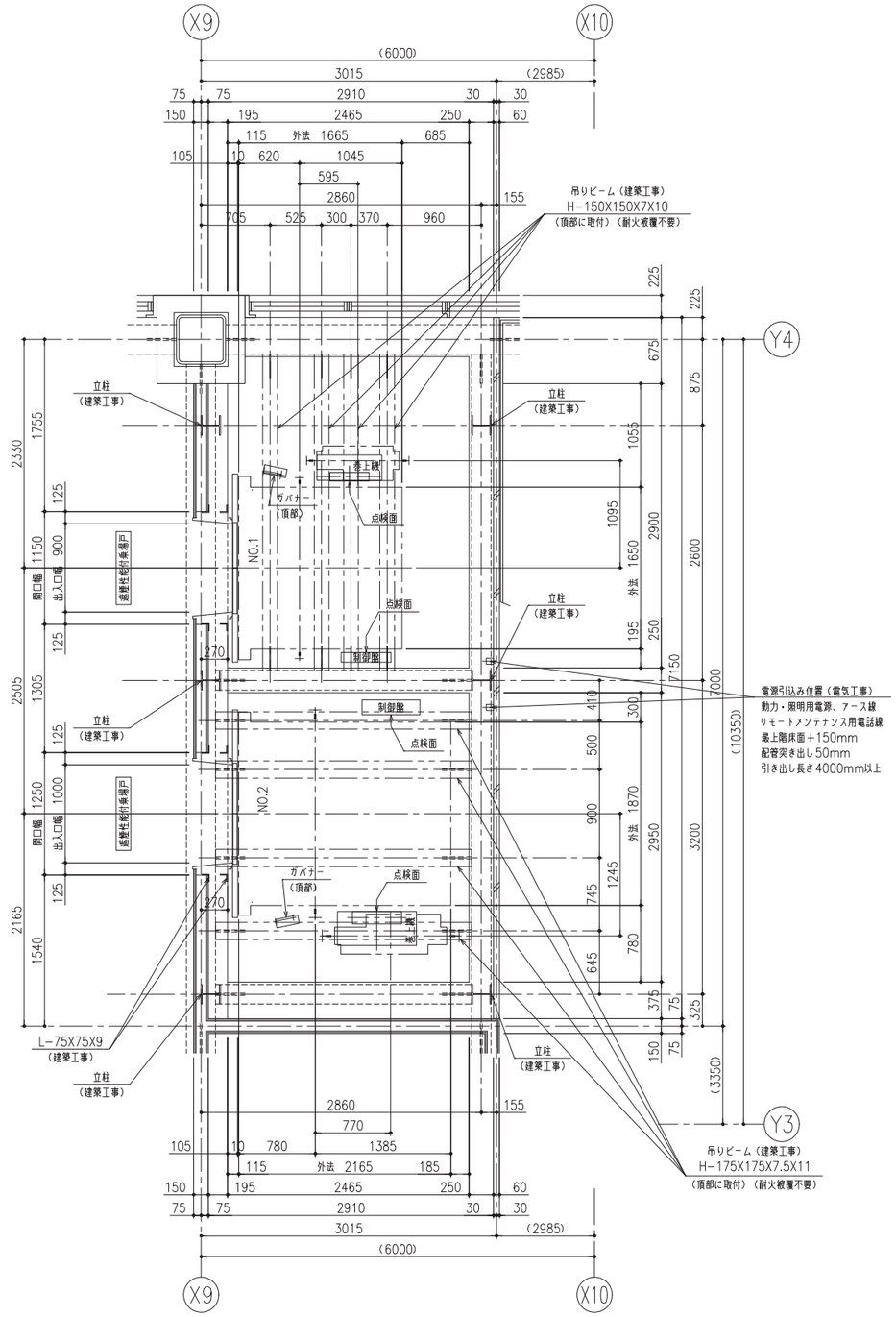

2～4階 昇降路平面図（1：30）

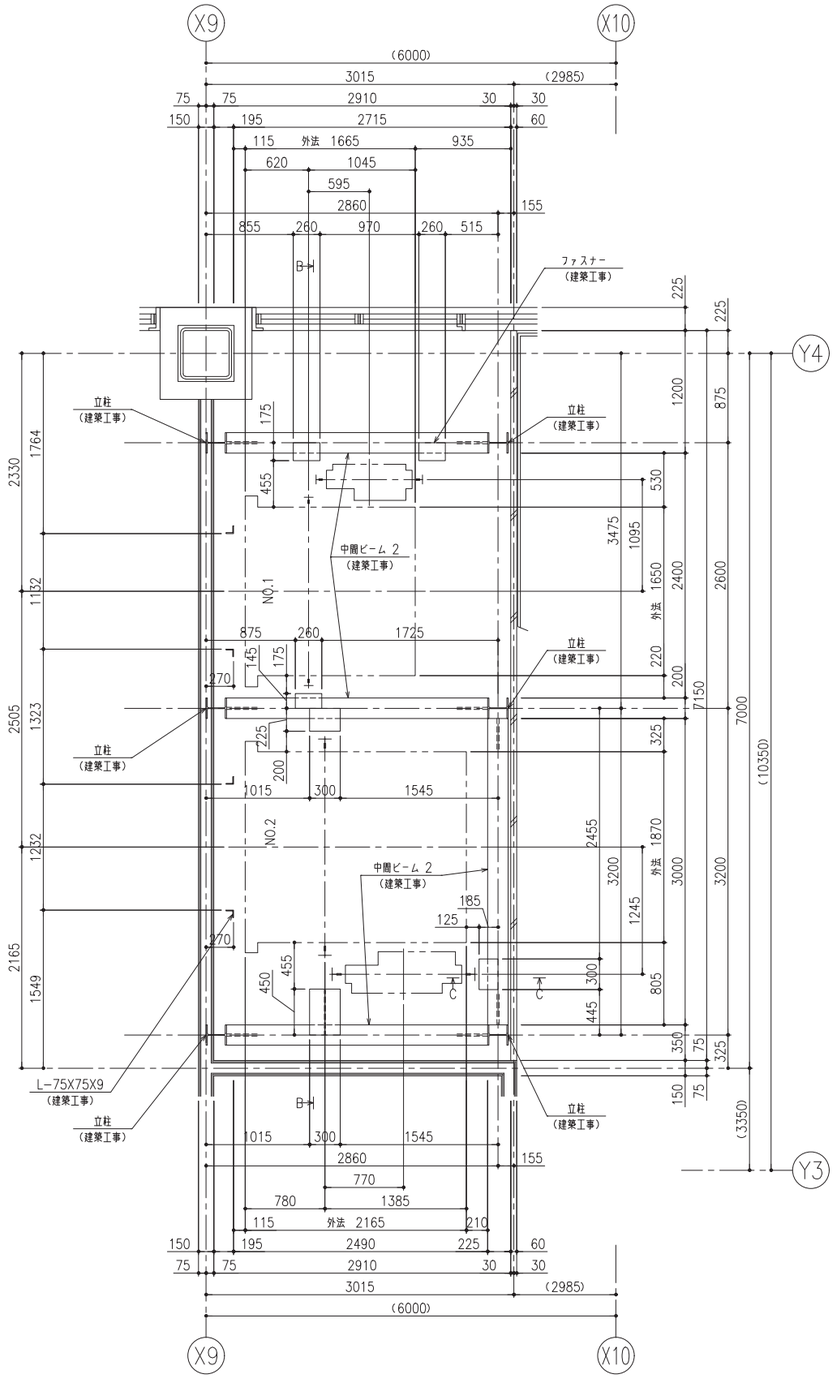

中間ビーム部 昇降路平面図（1：30）

中間ビームリスト	
番号	部　材
2	H−200X200X8X12

株式会社 佐藤総合計画	工事名称 南相馬市新庁舎建設建築主体工事	一級建築士事務所　登録番号　宮城県知事登録　第17210248号 建設コンサルタント　登録番号　建26第843号	様式 D-402
	図面名 エレベーター詳細図（3）	設計 一級建築士第315658号　飯柴耕一 担当 一級建築士第323340号　高橋英雄 一級建築士第374585号　古川侑慧	送り番号
	設計番号 04632-010　作成日 −　縮尺 A1 S=1/30 A3 S=1/60	構造関係規定に適合することを確認した 一級建築士　第306020号 構造設計一級建築士　第5334号 檜垣　道司 設備関係規定に適合することを確認した 一級建築士　第359649号 設備設計一級建築士　第4608号　渡邊　森	

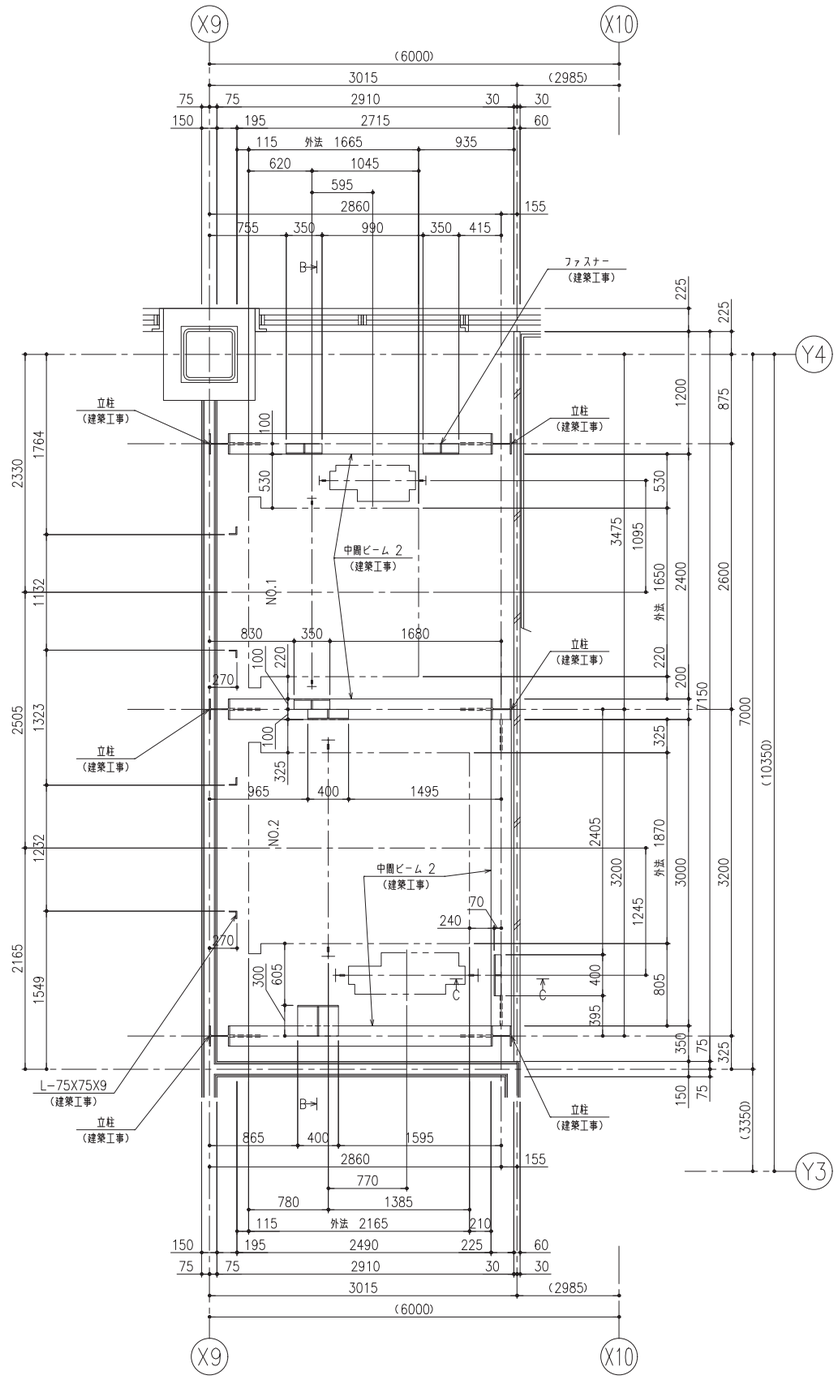

中間ビームリスト	
番号	部　材
2	H-200X200X8X12

最上部中間ビーム部 昇降路平面図（1：30）

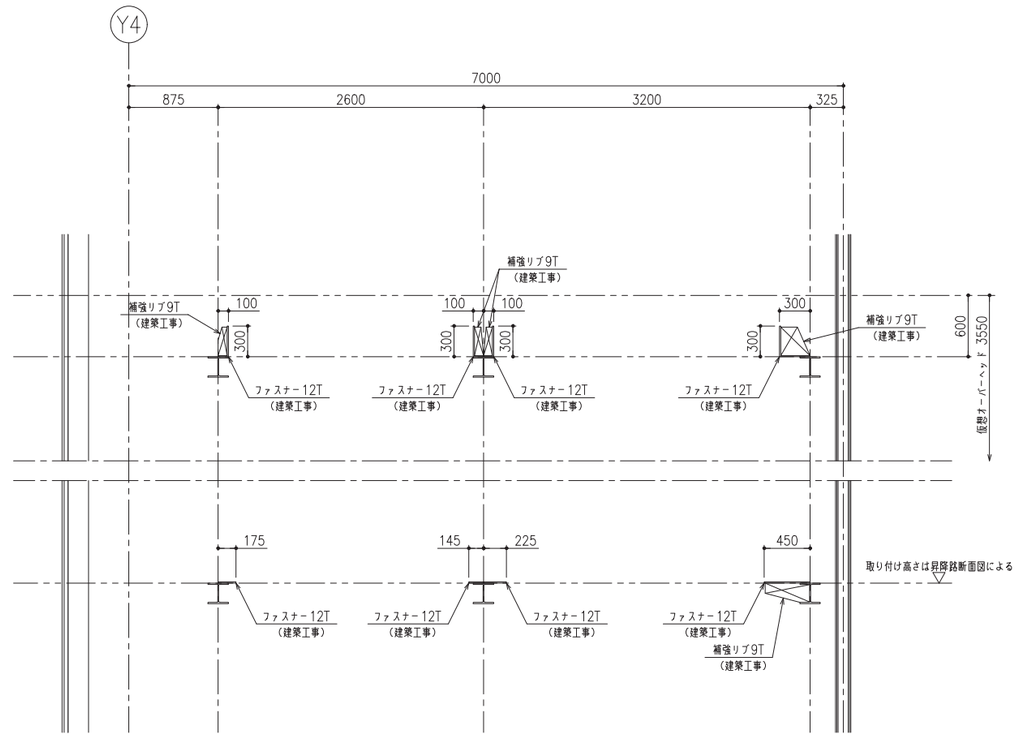

断面 BB

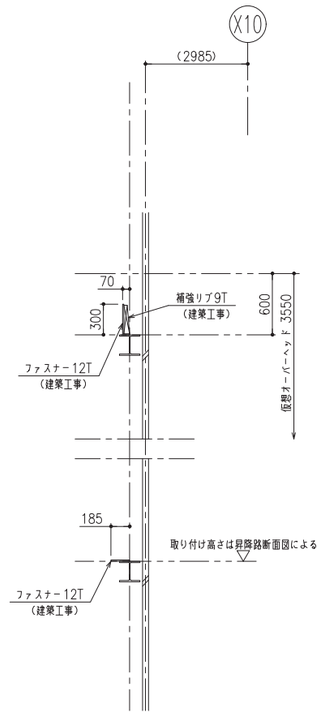

耐震クラス：A14

ガイドレール部分荷重（N）	かご側		ウェート側	
	PX	PY	PX	PY
NO.1	5550	3450	8850	4450
NO.2	8100	4800	13100	6550

注）　上記荷重により柱及びはりのたわみは
５ｍｍ以下になるよう部材を設計下さい

地震時建物に掛る荷重

株式会社 佐藤総合計画	工事名称	南相馬市新庁舎建設建築主体工事	一級建築士事務所　登録番号　宮城県知事登録　第17210248号 建設コンサルタント　登録番号　建26第843号
	図面名	エレベーター詳細図（４）	総括 一級建築士第315658号　飯柴耕一 担当 一級建築士第323340号　高橋英雄 一級建築士第374585号　古川侑慧
	設計番号	04632-010	作成日 –
	縮尺	A1　S=1/30 A3　S=1/60	構造関係規定に適合することを確認した 一級建築士　第306020号 構造設計一級建築士　第5334号 檜垣　道司
	設備関係規定に適合することを確認した 一級建築士　第359649号 設備設計一級建築士　第4808号　渡邊　森		種別 D-403 通し番号

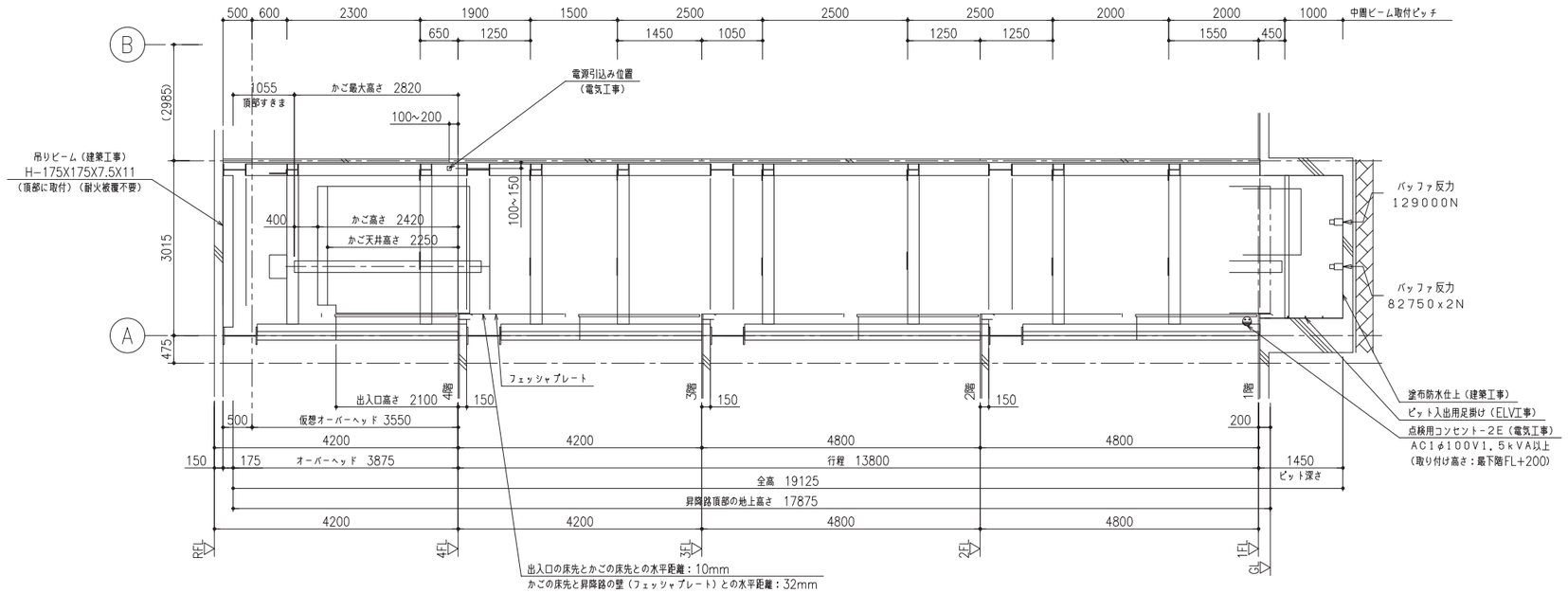

NO.2 昇降路断面図（1：50）

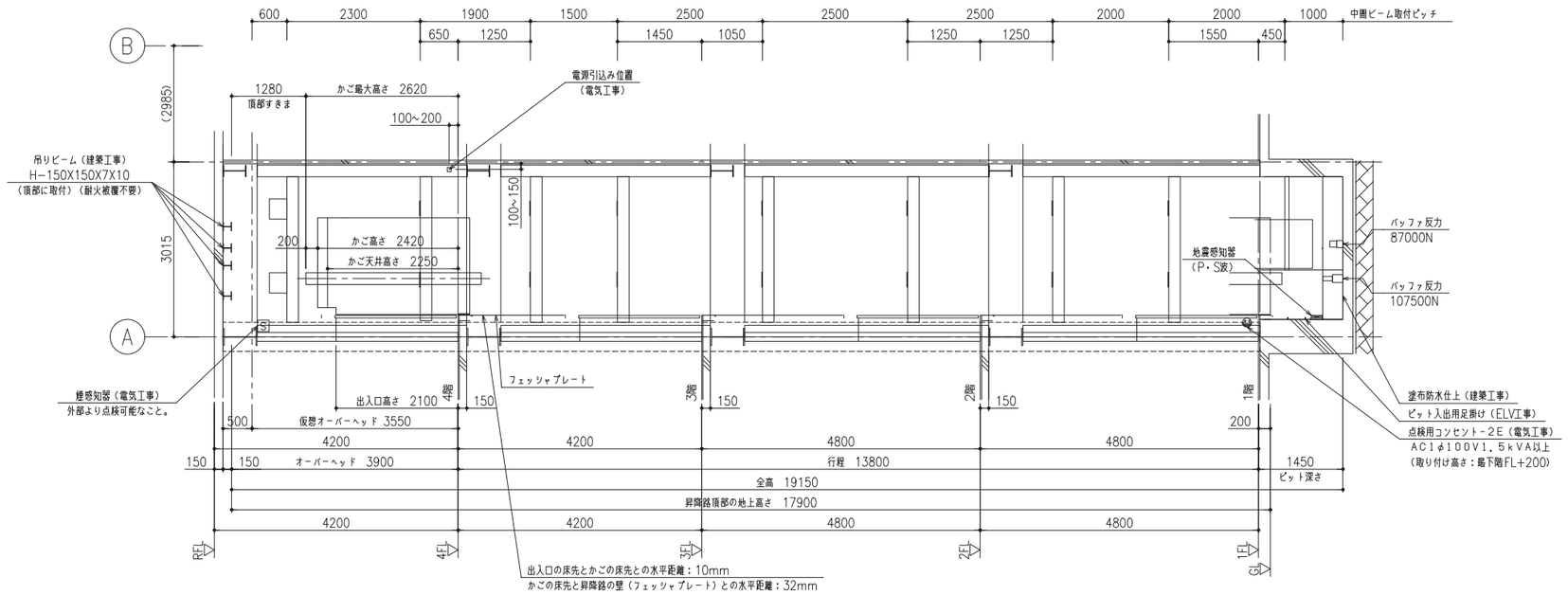

NO.1 昇降路断面図（1：50）

煙感知器施工例

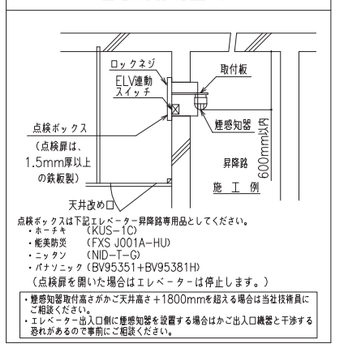

点検ボックスは下記エレベーター昇降路専用品としてください。
- ・ホーチキ　（KUS-1C）
- ・能美防災　（FXS J001A-HU）
- ・ニッタン　（NID-T-G）
- ・パナソニック（BV95351+BV95381H）

（点検扉を開いた場合はエレベーターは停止します。）

- ・煙感知器取付高さがかご天井高さ＋1800mmを超える場合は当社技術員にご相談ください。
- ・エレベーター出入口側に煙感知器を設置する場合はかご出入口機器と干渉する恐れがあるので事前にご相談ください。

株式会社 佐藤総合計画	工事名称 南相馬市新庁舎建設建築主体工事		一級建築士事務所 登録番号 宮城県知事登録 第17210248号 建設コンサルタント 登録番号 建26第843号		種別 D-404
	図面名 エレベーター詳細図（5）		総括 一級建築士第315658号 飯柴耕一	担当 一級建築士第323340号 高橋英雄 一級建築士第374585号 古川侑慧	通し番号
	設計番号 04632-010	作成日 －	縮尺 A1 S=1/50 A3 S=1/100	構造関係規定に適合することを確認した 一級建築士 第306020号 構造設計一級建築士 第5334号 檜垣 道司	設備関係規定に適合することを確認した 一級建築士 第359649号 設備設計一級建築士 第4808号 渡邊 森

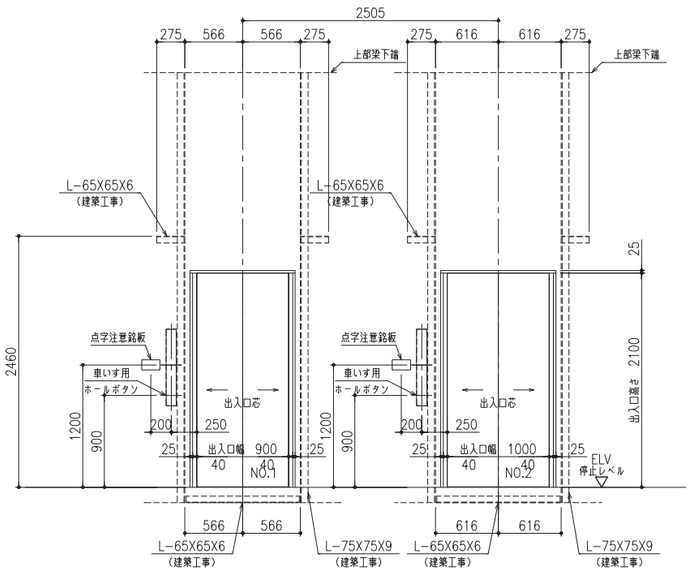

2～4階 出入口正面及断面図（1：30）

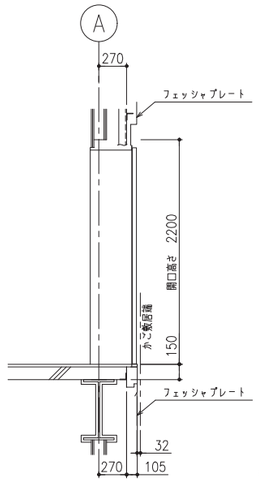

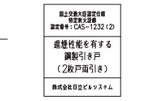

※製品に貼付けするシールです。

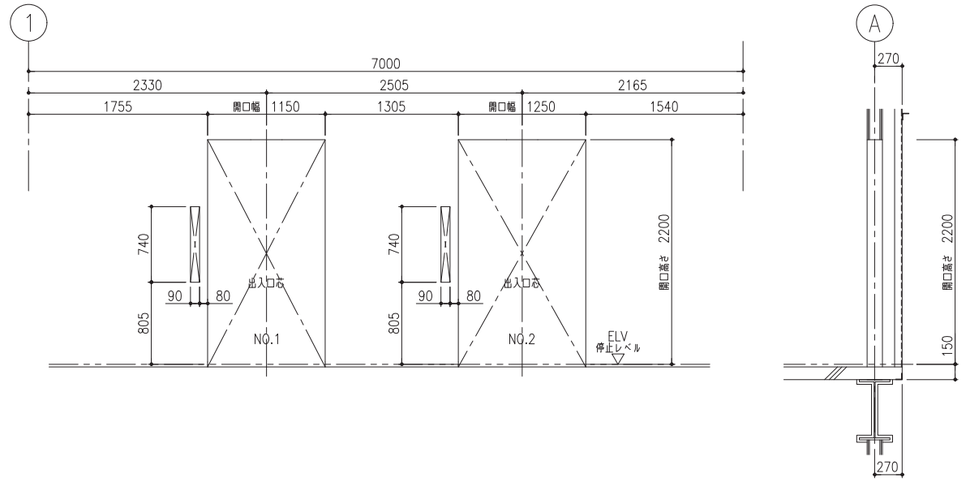

2～4階 出入口穴明図（1：30）

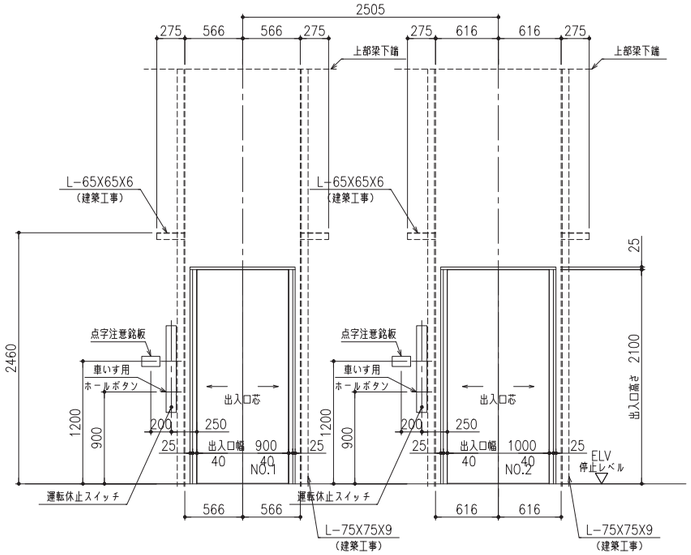

1階 出入口正面及断面図（1：30）

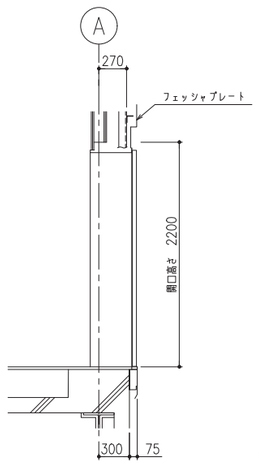

※製品に貼付けするシールです。

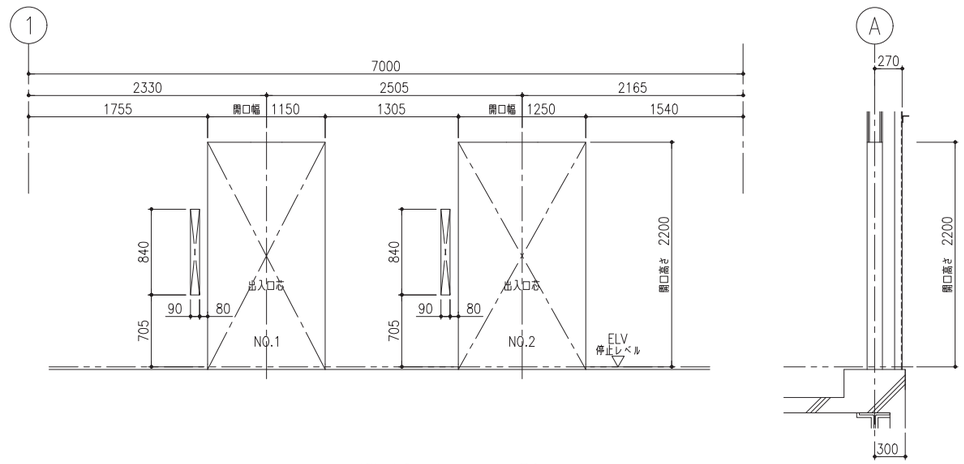

1階 出入口穴明図（1：30）

株式会社 佐藤総合計画	工事名称 南相馬市新庁舎建設建築主体工事		一級建築士事務所 登録番号 宮城県知事登録 第17210248号 建設コンサルタント 登録番号 建26第843号		種別 D-405
	図面名 エレベーター詳細図（6）		監督 一級建築士第315658号 飯柴耕一	担当 一級建築士第323340号 高橋英雄 一級建築士第374585号 古川侑慧	通し番号
	設計番号 04632-010	作成日 －	縮尺 A1 S=1/30 A3 S=1/60	構造関係規定に適合することを確認した 一級建築士 第306020号 構造設計一級建築士 第5334号 檜垣 道司	設備関係規定に適合することを確認した 一級建築士 第359949号 設備設計一級建築士 第4808号 渡邊 森

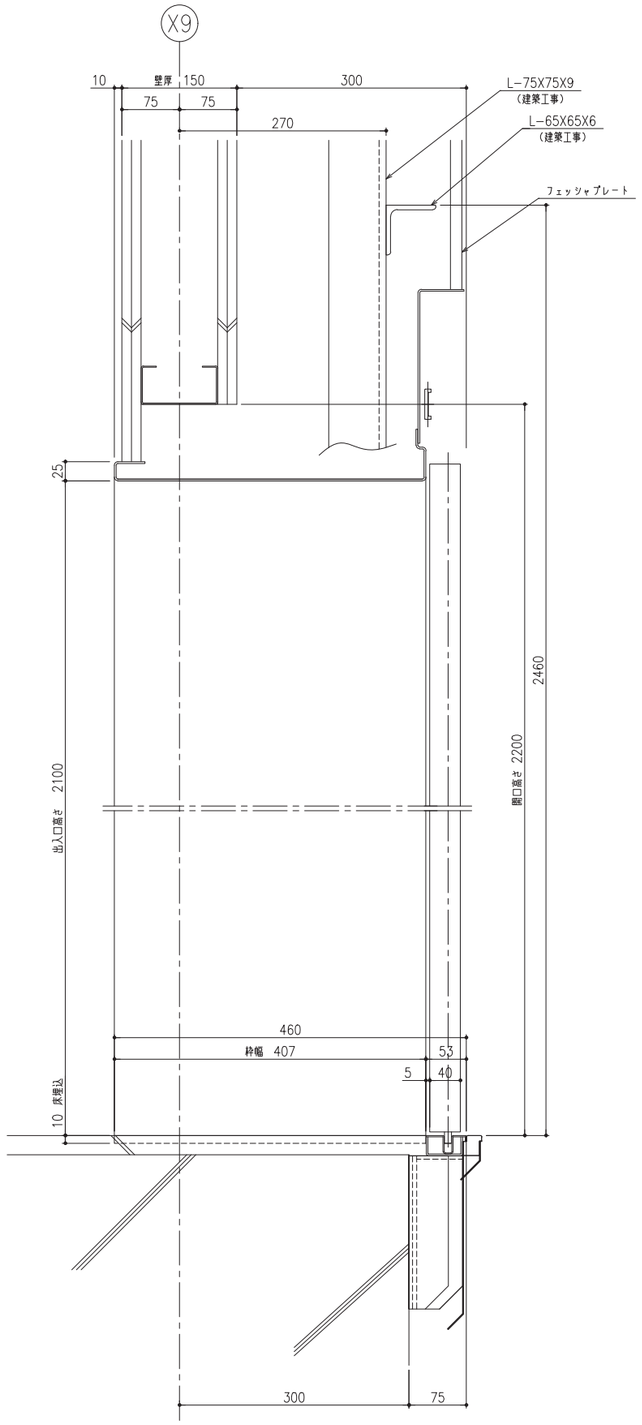

断面図［断面YY］（1：4）

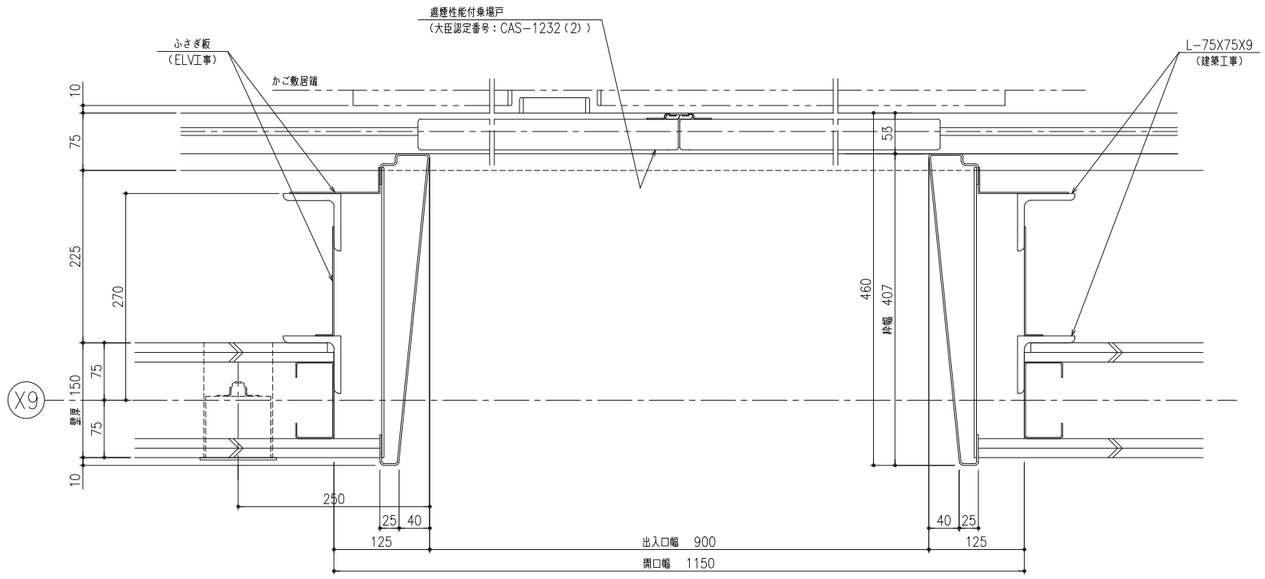

平面図［断面XX］（1：4）

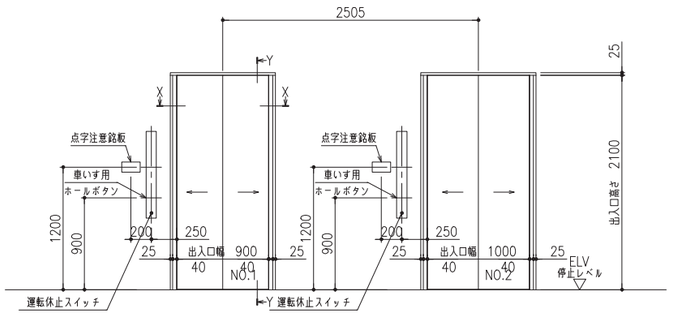

正面図（1：30）

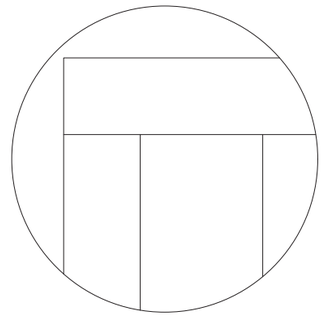

三方枠取合図（1：1）

NO.1 1階 仕 様	
三 方 枠	化粧鋼板
戸	化粧鋼板
敷 居	ステンレス製

国土交通大臣認定性能
特定防火設備
認定番号：CAS-1232(2)
遮煙性能を有する
鋼製引き戸
（2枚戸両引き）
株式会社日立ビルシステム

※製品に貼付けするシールです。

株式会社 佐藤総合計画	工事名称 南相馬市新庁舎建設建築主体工事		一級建築士事務所 登録番号 宮城県知事登録 第17210248号 建設コンサルタント 登録番号 建26第843号	縮尺 D-406
	図面名 エレベーター詳細図（7）		監理 一級建築士第315658号 飯柴耕一 担当 一級建築士第323340号 高橋英雄 一級建築士第374585号 古川侑慧	通し番号
	設計番号 04632-010	作成日 －	縮尺 A1 S=1/4,30 A3 S=1/8,60	構造関係規定に適合することを確認した 一級建築士 第306020号 構造設計一級建築士 第5334号 檜垣 道司 設備関係規定に適合することを確認した 一級建築士 第359849号 設備設計一級建築士 第4808号 渡邊 森

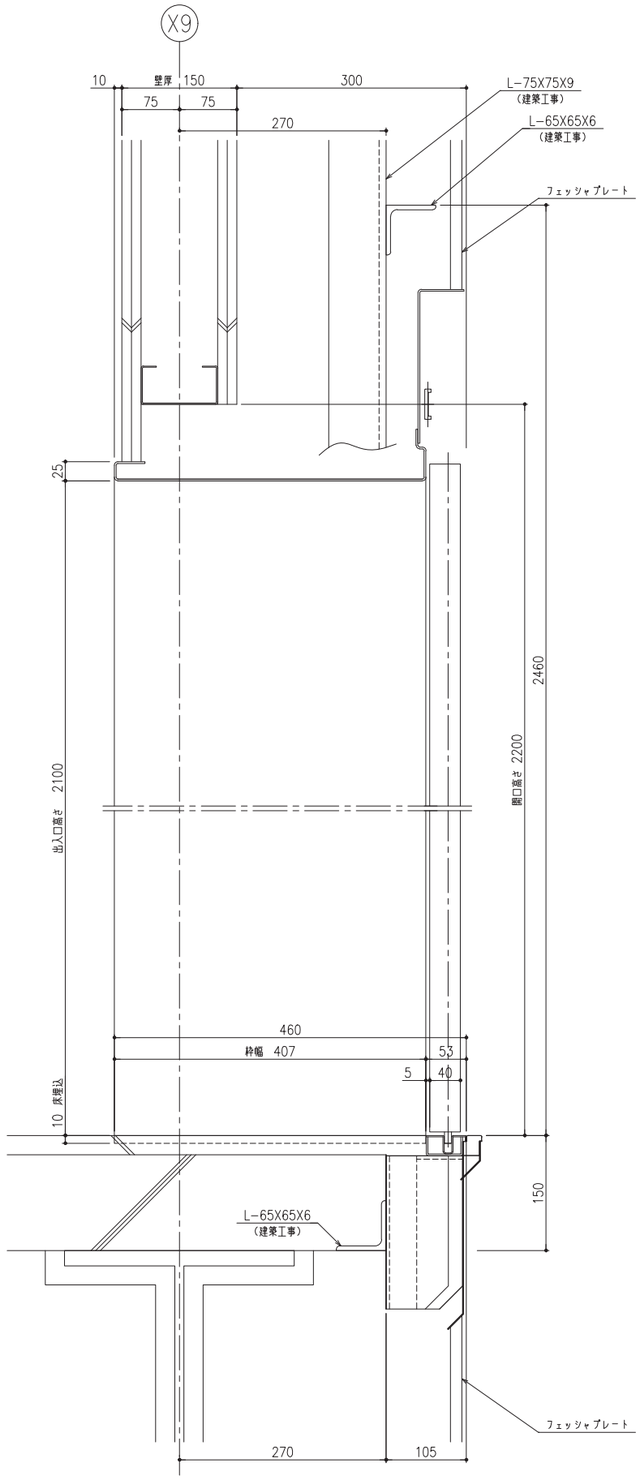

断面図［断面YY］（1：4）

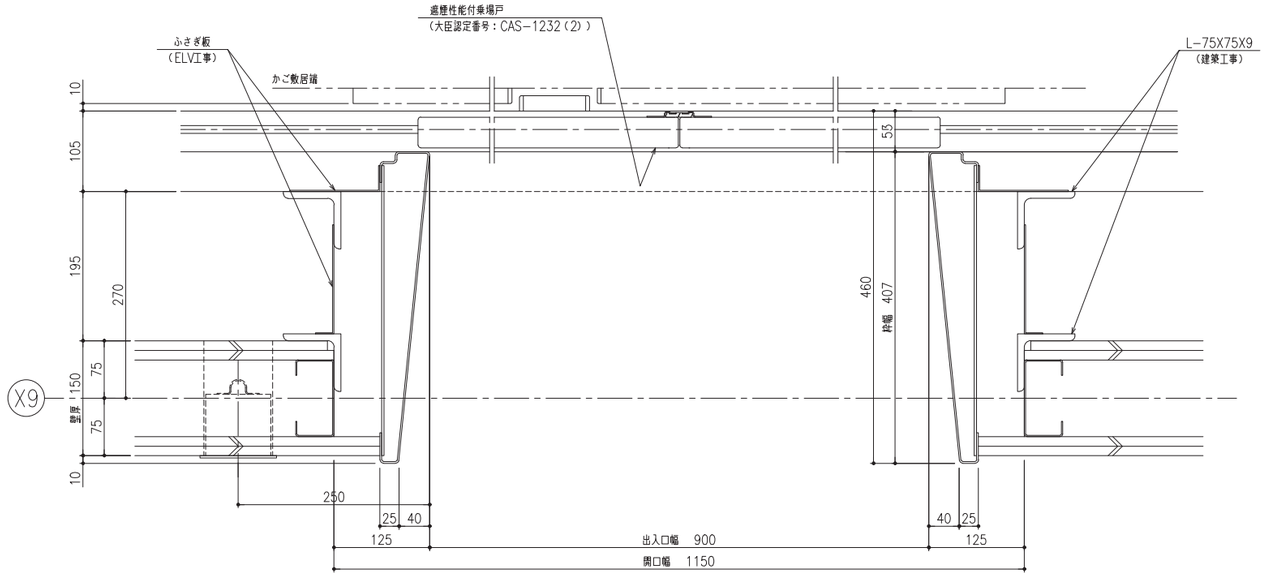

平面図［断面XX］（1：4）

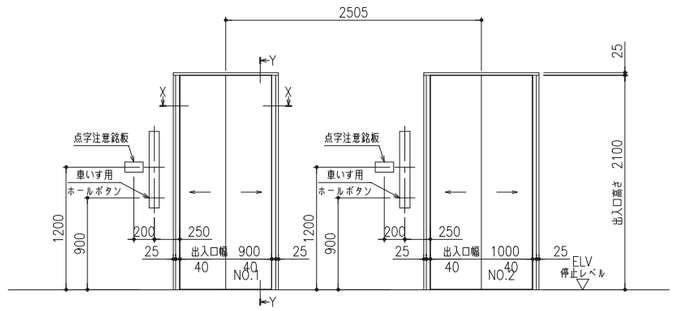

正面図（1：30）

国土交通大臣認定仕様
特定防火設備
認定番号：CAS−1232（2）
遮煙性能を有する
鋼製引き戸
（2枚戸両引き）
株式会社日立ビルシステム

※製品に貼付けするシール です。

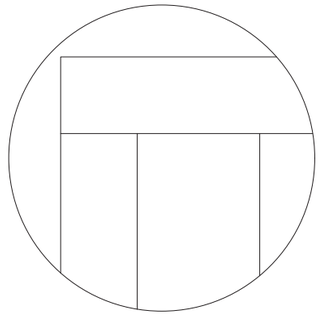

三方枠取合図（1：1）

NO.1 2～4階 仕 様	
三 方 枠	化粧鋼板
戸	化粧鋼板
敷 居	ステンレス製

株式会社 佐藤総合計画	工事名称 南相馬市新庁舎建設建築主体工事		一級建築士事務所 登録番号 宮城県知事登録 第17210248号 建設コンサルタント 登録番号 建26第843号		種別 D−407
	図面名 エレベーター詳細図（8）		製図 一級建築士第315658号 飯柴耕一	担当 一級建築士第323340号 高橋英雄 一級建築士第374585号 古川侑慧	通し番号
	設計番号 04632−010	作成日 −	縮尺 A1 S=1/4,30 A3 S=1/8,60	構造関係規定に適合することを確認した 一級建築士 第306020号 構造設計一級建築士 第5334号 櫛垣 進司	設備関係規定に適合することを確認した 一級建築士 第359849号 設備設計一級建築士 第4808号 渡邊 森

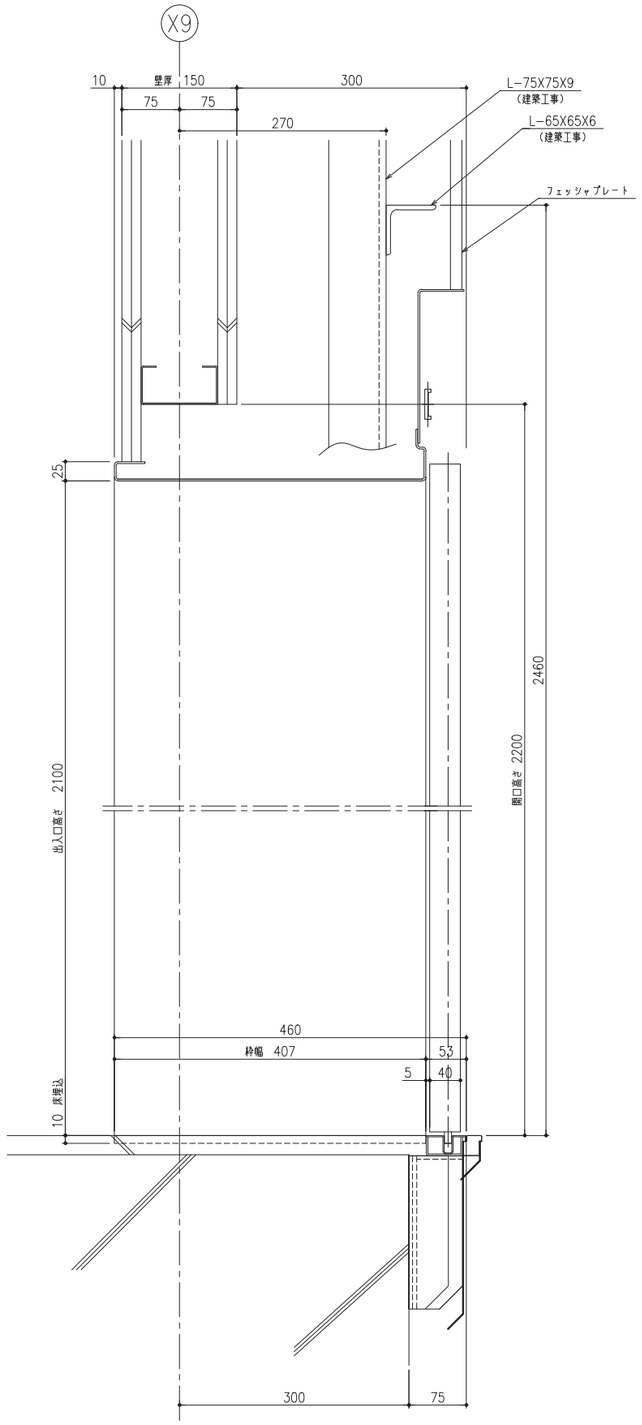

断面図［断面YY］（1：4）

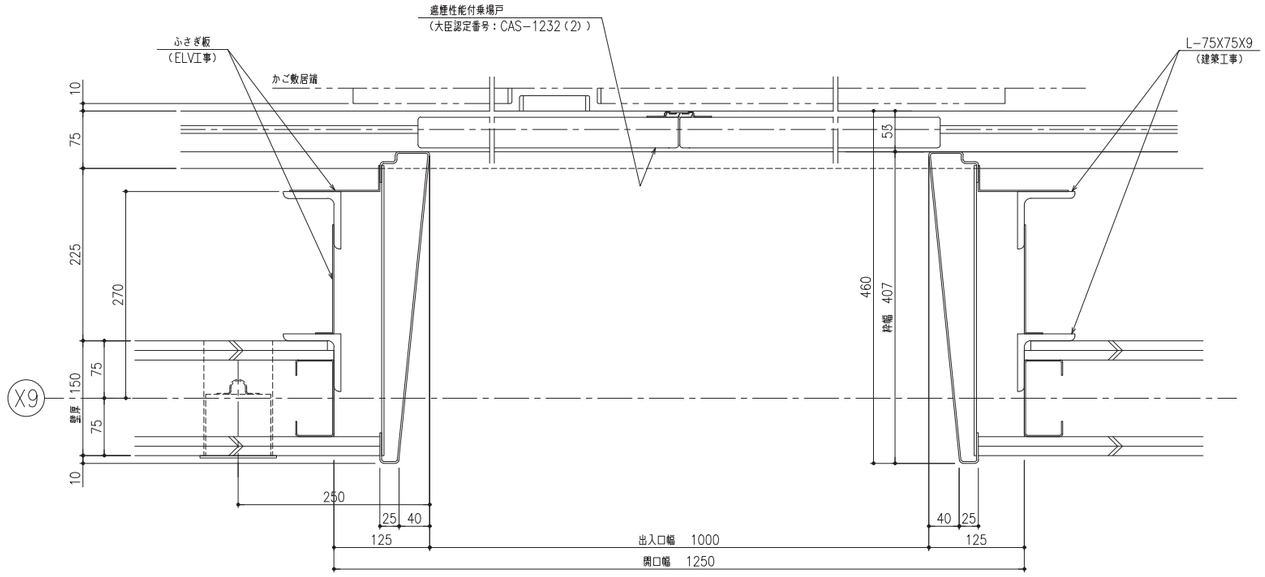

平面図［断面XX］（1：4）

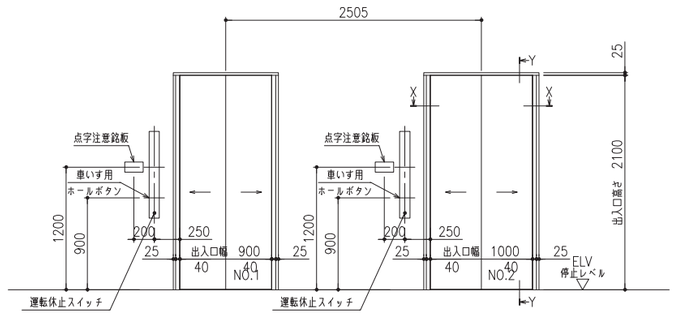

正面図（1：30）

国土交通大臣認定性能 特定防火設備 認定番号：CAS-1232(2)
遮煙性能を有する 鋼製引き戸 （2枚戸両引き）
株式会社日立ビルシステム

※製品に貼付けするシール です。

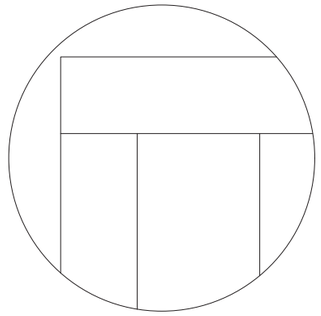

三方枠取合図（1：1）

NO.2 1階 仕 様	
三 方 枠	化粧鋼板
戸	化粧鋼板
敷 居	ステンレス製

株式会社 佐藤総合計画	工事名称 南相馬市新庁舎建設建築主体工事		一級建築士事務所 登録番号 宮城県知事登録 第17210248号 建設コンサルタント 登録番号 建26第843号		種別 D-408
	図面名 エレベーター詳細図（9）		製図 一級建築士第315658号 飯柴耕一	担当 一級建築士第323340号 高橋英雄 一級建築士第374585号 古川侑慧	通し番号
	設計番号 04632-010	作成日 －	縮尺 A1 S=1/4,30 A3 S=1/8,60	構造関係規定に適合することを確認した 一級建築士 第306020号 構造設計一級建築士 第5334号 檜垣 道司	設備関係規定に適合することを確認した 一級建築士 第359849号 設備設計一級建築士 第4808号 渡邊 森

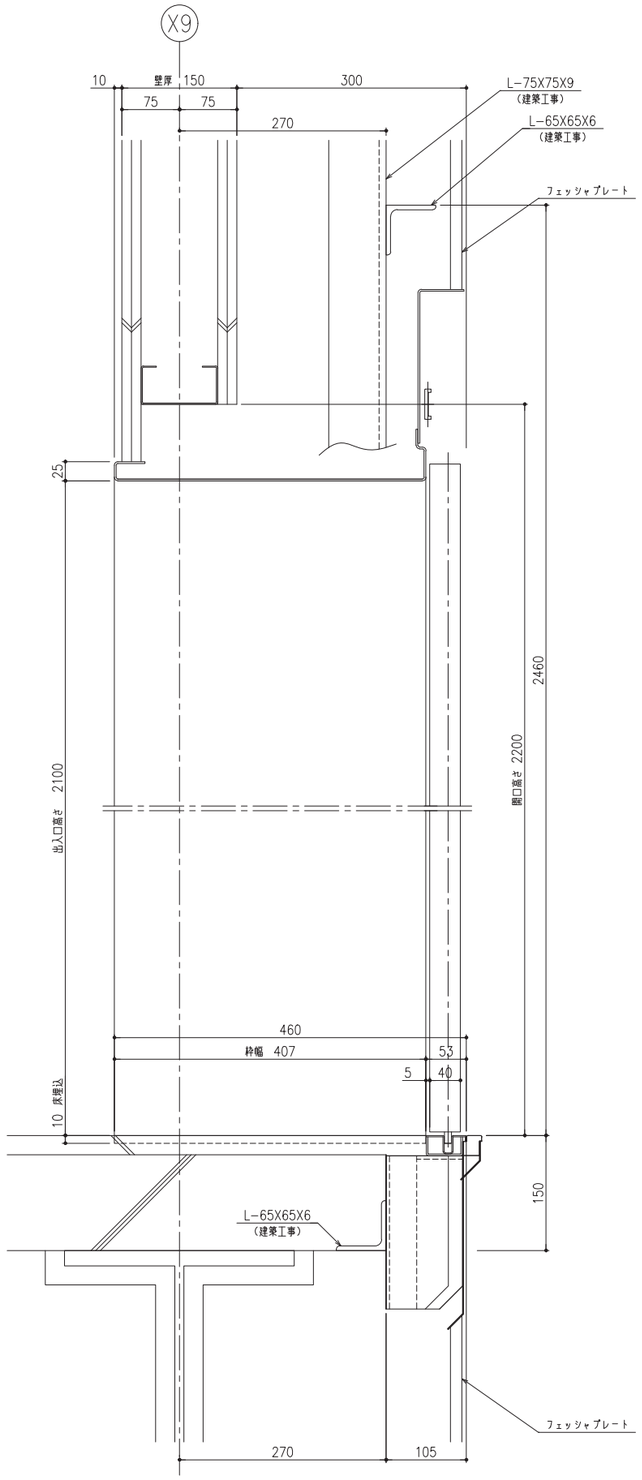

断面図［断面YY］（1：4）

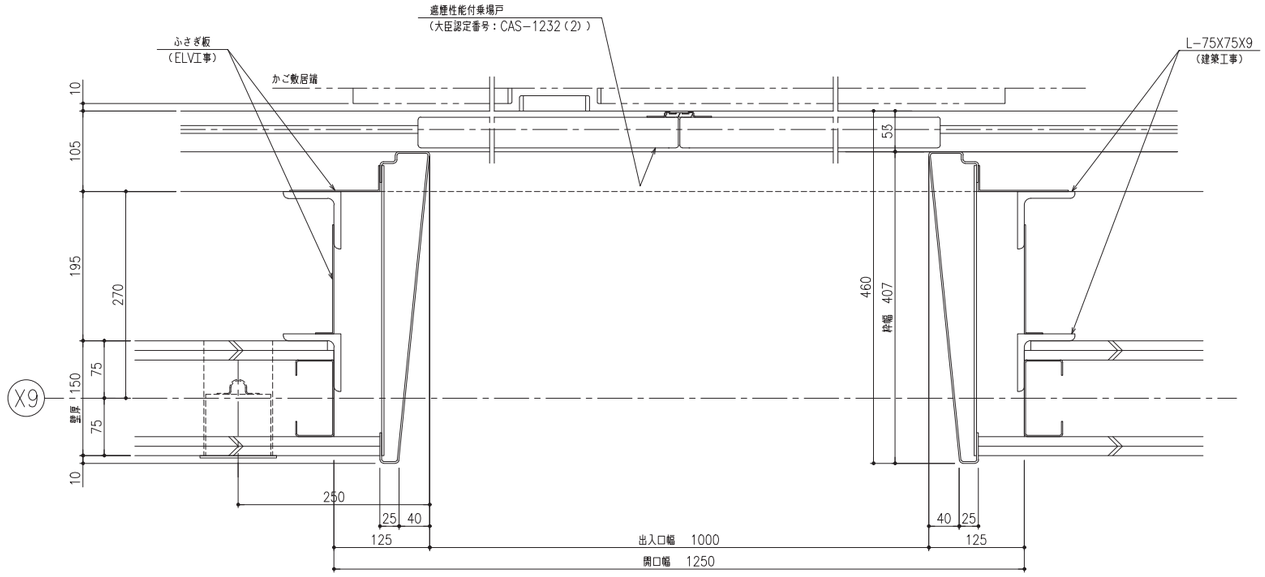

平面図［断面XX］（1：4）

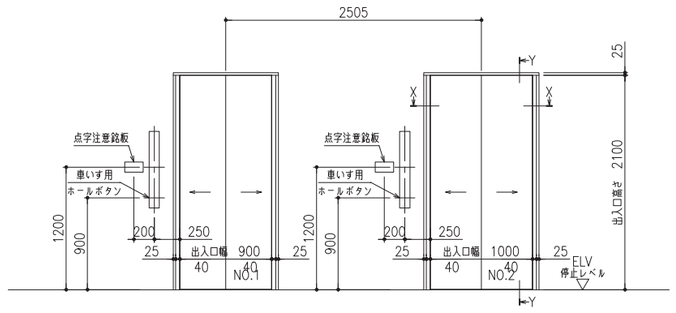

正面図（1：30）

国土交通大臣認定性能
特定防火設備
認定番号：CAS−1232（2）

遮煙性能を有する
鋼製引き戸
（2枚戸両引き）

株式会社日立ビルシステム

※製品に貼付けするシール です。

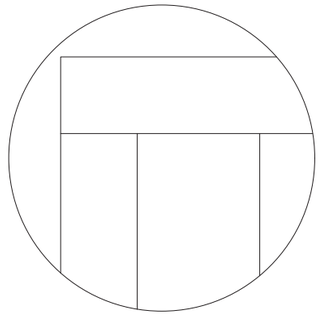

三方枠取合図（1：1）

NO.2　2～4階 仕 様	
三　方　枠	化粧鋼板
戸	化粧鋼板
敷　　居	ステンレス製

株式会社 佐藤総合計画

工事名称	南相馬市新庁舎建設建築主体工事	一級建築士事務所　登録番号　宮城県知事登録　第17210248号 建設コンサルタント　登録番号　建26第843号	種別 D−409
図面名	エレベーター詳細図（１０）	製図 一級建築士第315658号　飯柴耕一 担当 一級建築士第323340号　高橋英雄 一級建築士第374585号　古川侑慧	通し番号
設計番号 04632−010	作成日 −	縮尺 A1　S=1/4,30 A3　S=1/8,60	構造関係規定に適合することを確認した 一級建築士　第306020号 構造設計一級建築士　第5334号 樽垣　進司 設備関係規定に適合することを確認した 一級建築士　第359849号 設備設計一級建築士　第4808号　渡邊　森

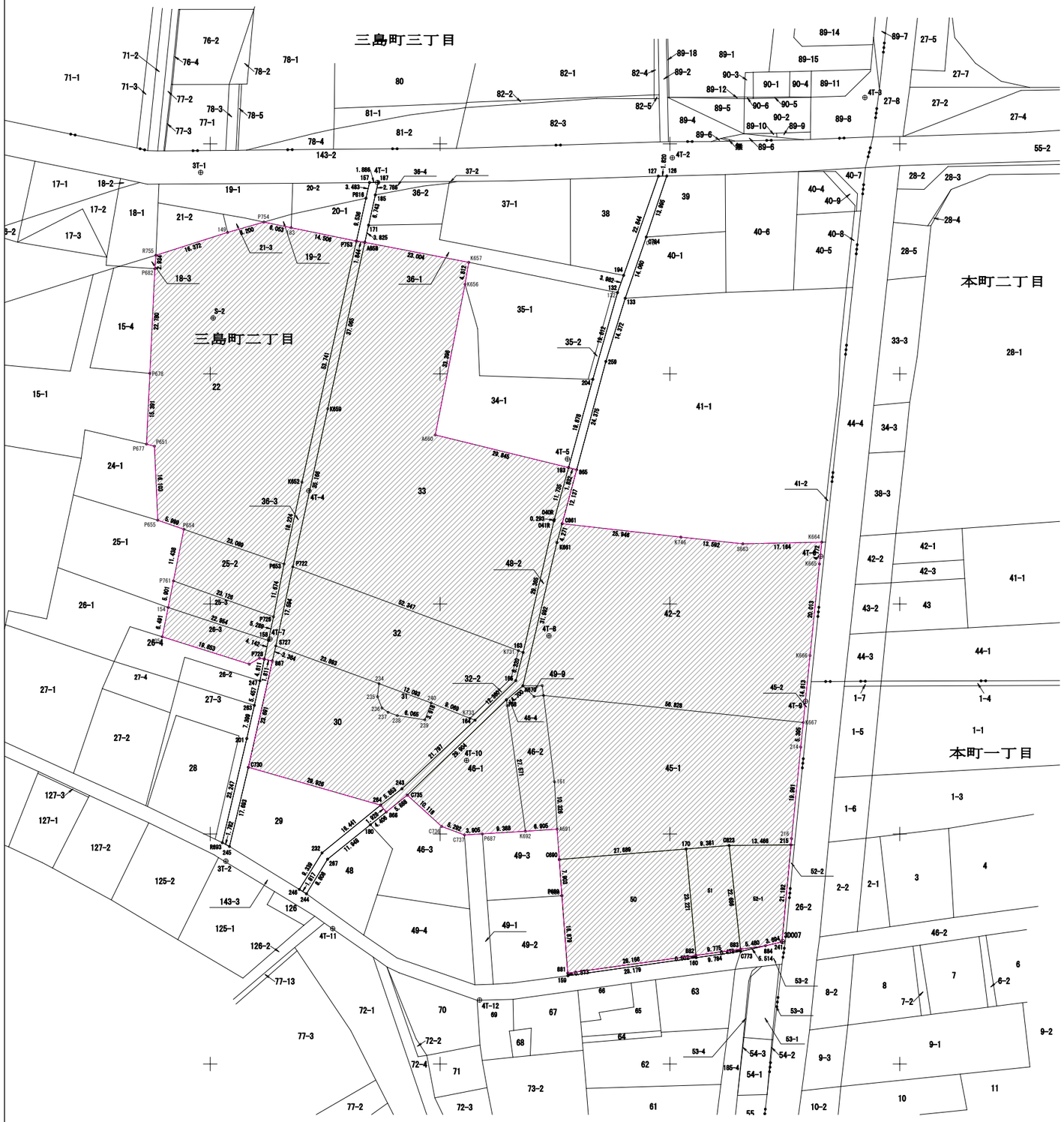

敷地面積表

点 名	Xn	Yn	距 離	方 向 角	Yn+1－Yn-	Xn×（Yn+1－Yn-1）
P651	182684.278	98987.871	1.796	284-49-58	-2.460	-449403.323880
P677	182684.738	98986.134	15.391	2-45-21	-0.997	-182136.683786
P678	182700.112	98986.874	22.780	2-45-28	1.836	335437.405632
P682	182722.866	98987.970	2.934	4-16-49	1.315	240280.568790
R755	182725.792	98988.189	16.372	72-21-03	15.821	2890904.755232
149	182730.756	99003.791	8.200	74-08-24	23.490	4292345.458440
P754	182732.997	99011.679	6.053	101-31-51	13.819	2525187.285543
183	182731.787	99017.610	14.506	101-31-53	20.145	3681131.849115
P753	182728.887	99031.824	53.742	192-45-40	2.343	428133.782241
K652	182676.472	99019.953	18.224	192-16-23	-15.745	-2876241.051640
P653	182658.664	99016.079	23.089	289-07-04	-25.690	-4692501.078160
P654	182666.226	98994.263	5.999	289-07-03	-27.485	-5020581.221610
P655	182668.191	98988.594	16.103	357-25-36	-6.392	-1167615.076872
P654	182666.226	98994.263	23.089	109-07-04	24.067	4396228.061142
P653	182658.664	99016.079	11.674	191-19-38	19.523	3566045.097272
P726	182647.217	99013.786	23.126	289-41-41	-24.067	-4395770.571539
P761	182655.011	98992.012	11.438	11-20-57	-19.523	-3565973.779753
P761	182655.011	98992.012	23.126	109-41-41	22.935	4189192.677285
P726	182647.217	99013.786	5.289	192-20-48	20.643	3770386.500531
158	182642.050	99012.655	22.954	288-12-53	-22.935	-4188895.416750
154	182649.225	98990.851	5.901	11-20-46	-20.643	-3770427.951675
154	182649.225	98990.851	22.954	108-12-53	23.082	4215909.411450
158	182642.050	99012.655	4.142	192-20-07	20.919	3820689.043950
P728	182638.003	99011.770	1.046	281-07-39	-1.912	-349203.861736
173	182638.205	99010.743	2.567	240-03-01	-3.252	-593939.442660
174	182636.923	99008.518	19.853	287-24-10	-21.170	-3866423.659910
135	182642.861	98989.573	6.491	11-21-18	-17.667	-3226751.425287
P753	182728.887	99031.824	1.843	99-02-55	13.692	2501923.920804
A658	182728.597	99033.645	37.064	192-35-29	-6.259	-1143698.288623
K659	182692.424	99025.565	35.166	192-28-21	-15.675	-2863703.746200
P722	182658.087	99017.970	17.594	192-06-23	-11.285	-2061296.511795
S727	182640.884	99014.280	3.364	192-45-35	-4.433	-809647.038772
867	182637.603	99013.537	1.811	282-45-19	-2.510	-458420.383530
P728	182638.003	99011.770	4.142	12-20-07	-0.882	-161086.718646
158	182642.050	99012.655	5.289	12-20-48	2.016	368206.372800
P726	182647.217	99013.786	11.674	11-19-38	3.424	625384.071008
P653	182658.664	99016.079	18.224	12-16-23	6.167	1126455.980888
K652	182676.472	99019.953	53.742	12-45-40	15.745	2876241.051640
K731	182639.846	99067.037	52.347	290-23-35	-50.107	-9151534.763522
P722	182658.087	99017.970	35.166	12-28-21	-41.472	-7575196.184064
K659	182692.424	99025.565	37.064	12-35-29	15.675	2863703.746200
A658	182728.597	99033.645	23.004	100-52-47	30.671	5604468.798587
K657	182724.255	99056.236	4.812	189-29-02	21.798	3983023.310490
K656	182719.508	99055.443	33.396	191-10-59	-7.270	-1328370.823160
A660	182686.746	99048.966	29.845	103-45-08	22.513	4112826.712698
193	182679.651	99077.956	11.735	195-21-45	25.881	4727932.047531
040R	182668.335	99074.847	0.293	194-24-55	-3.182	-581250.641970
041R	182668.051	99074.774	29.365	193-10-57	-6.770	-1236662.705270
163	182639.459	99068.077	1.109	290-24-40	-7.737	-1413081.494283
P722	182658.087	99017.970	52.347	110-23-35	52.757	9636492.695859
K731	182639.846	99067.037	6.203	194-48-08	47.482	8672105.167772
K732	182633.848	99065.452	12.478	225-50-27	-10.537	-1924412.856376
K733	182625.155	99056.500	9.069	291-32-28	-17.388	-3175486.195140
240	182628.485	99048.064	12.093	290-16-52	-19.780	-3612391.433300
234	182632.677	99036.720	23.893	290-05-20	-33.784	-6170062.359768
S727	182640.884	99014.280	17.594	12-06-23	-18.750	-3424516.575000
K733	182625.155	99056.500	12.478	45-50-27	7.828	1429589.713340
K732	182633.848	99065.452	6.203	14-48-08	10.537	1924412.856376
K731	182639.846	99067.037	1.109	110-24-40	2.625	479429.595750
163	182639.459	99068.077	6.320	194-27-30	-0.538	-98260.028942
165	182633.339	99066.499	12.360	225-53-30	-10.453	-1909066.292567
164	182624.736	99057.624	1.199	290-26-39	-9.999	-1826064.735264
239	182624.809	99046.706	6.065	278-48-36	-7.352	-1342657.595768
238	182625.738	99040.712	2.132	289-40-32	-8.002	-1461371.155476
237	182626.456	99038.704	1.631	304-36-55	-3.351	-611981.254056
236	182627.383	99037.361	2.644	338-39-55	-2.305	-420956.117815
235	182629.846	99036.399	2.849	6-28-08	-0.641	-117065.731286
234	182632.677	99036.720	12.093	110-16-52	11.665	2130410.177205
240	182628.485	99048.064	3.918	200-16-31	9.986	1823728.051210
C730	182614.496	99008.304	27.056	12-45-37	-22.797	-4163062.665312
S727	182640.884	99014.280	23.893	110-05-20	28.416	5189923.359744
234	182632.677	99036.720	2.849	186-28-08	22.119	4039652.182563
235	182629.846	99036.399	2.644	158-39-55	0.641	117065.731286
236	182627.383	99037.361	1.631	124-36-55	2.305	420956.117815
237	182626.456	99038.704	2.132	109-40-32	3.351	611981.254056
238	182625.738	99040.712	6.065	98-48-36	8.002	1461371.155476
239	182624.809	99046.706	3.918	20-16-31	7.352	1342657.595768
240	182628.485	99048.064	9.069	111-32-28	9.794	1788663.382090

点 名	Xn	Yn	距 離	方 向 角	Yn+1－Yn-	Xn×（Yn+1－Yn-1）
K733	182625.155	99056.500	1.199	110-26-39	9.560	1745896.481800
164	182624.736	99057.624	21.797	226-48-45	-14.769	-2697184.725984
243	182609.818	99041.731	5.852	232-40-19	-20.547	-3752083.930446
264	182606.269	99037.077	29.926	285-57-24	-33.427	-6103979.753863
193	182679.651	99077.956	1.832	105-03-08	4.879	891294.017229
865	182679.175	99079.726	12.137	195-03-23	-1.383	-252645.299025
C861	182667.454	99076.573	4.271	195-40-22	-4.307	-786748.724378
K661	182663.341	99075.419	31.993	193-22-12	-8.552	-1562136.892232
K670	182632.215	99068.021	4.699	229-32-53	-10.974	-2004205.927410
168	182629.166	99064.445	29.905	226-09-25	-25.145	-4592210.379070
C735	182608.451	99042.876	5.888	231-14-46	-26.161	-4777219.686611
866	182604.765	99038.284	1.928	321-15-07	-5.799	-1058925.032235
264	182606.269	99037.077	5.852	52-40-19	3.447	629443.809243
243	182609.818	99041.731	21.797	46-48-45	20.547	3752083.930446
164	182624.736	99057.624	12.360	45-53-30	24.768	4523249.461248
165	182633.339	99066.499	6.320	14-27-30	10.453	1909066.292567
163	182639.459	99068.077	29.365	13-10-57	8.275	1511341.523225
041R	182668.051	99074.774	0.293	14-24-55	6.770	1236662.705270
040R	182668.335	99074.847	11.735	15-21-45	3.182	581250.641970
K661	182663.341	99075.419	4.271	15-40-22	8.552	1562136.892232
C861	182667.454	99076.573	25.946	96-26-30	26.937	4920513.208398
K746	182664.543	99102.356	13.592	96-13-01	39.296	7177985.881728
S663	182663.071	99115.869	17.164	88-47-06	30.674	5603007.039854
K664	182663.435	99133.030	4.772	186-05-08	16.655	3042259.509925
K665	182658.689	99132.524	20.013	185-51-32	-2.549	-465596.998261
K666	182638.780	99130.481	14.613	185-45-41	-3.510	-641062.117800
K667	182624.240	99129.014	56.828	275-55-51	-57.991	-10590562.301840
K668	182630.112	99072.490	2.149	352-48-44	-56.793	-10372111.950816
C669	182632.245	99072.221	4.200	269-35-27	-4.469	-816183.502905
K670	182632.215	99068.021	31.993	13-22-12	3.198	584057.823570
K670	182632.215	99068.021	1.099	134-04-44	4.366	797372.250690
167	182631.450	99068.811	5.524	229-40-36	-3.422	-624964.821900
C740	182627.875	99064.599	1.300	353-11-51	-4.366	-797353.302250
168	182629.166	99064.445	4.699	49-32-53	3.422	624957.006052
K670	182632.215	99068.021	4.200	89-35-27	3.410	622775.853150
C669	182632.245	99072.221	2.149	172-48-44	4.469	816183.502905
K668	182630.112	99072.490	2.049	262-52-55	-1.765	-322342.147680
C741	182629.858	99070.456	2.289	314-03-43	-3.679	-671895.247582
167	182631.450	99068.811	1.099	314-04-44	-2.435	-444707.580750
168	182629.166	99064.445	1.300	173-11-51	21.723	3967253.373018
C740	182627.875	99064.599	27.571	171-42-01	4.134	754983.635250
K692	182600.592	99068.579	9.388	266-28-36	-5.391	-984399.791472
P687	182600.015	99059.208	3.905	266-32-07	-13.269	-2422919.599035
C737	182599.779	99055.310	5.292	290-30-24	-8.855	-1616921.043045
C736	182601.633	99050.353	10.118	312-21-38	-12.434	-2270468.704722
C735	182608.451	99042.876	29.905	46-09-25	14.092	2573318.291492
167	182631.450	99068.811	2.289	134-03-43	5.857	1069672.402650
C741	182629.858	99070.456	2.049	82-52-55	3.679	671895.247582
K668	182630.112	99072.490	18.918	172-40-41	4.445	811790.847840
161	182611.348	99074.901	10.326	176-50-29	2.980	544181.817040
A691	182601.037	99075.470	6.905	266-18-19	-6.322	-1154403.755914
K692	182600.592	99068.579	27.571	351-42-01	-10.871	-1985051.035632
C740	182627.875	99064.599	5.524	49-40-36	0.232	42369.667000
K667	182624.240	99129.014	5.395	185-45-56	55.982	10223670.203680
214	182618.872	99128.472	19.991	185-44-30	-2.542	-464217.172624
216	182598.981	99126.472	1.359	185-18-59	-2.126	-388205.433606
215	182597.627	99126.346	13.466	269-28-21	-13.592	-2481866.946184
C823	182597.503	99112.880	9.380	265-17-52	-22.815	-4165962.030945
170	182596.734	99103.531	27.690	265-17-52	-36.946	-6746218.934364
C690	182594.464	99075.934	6.589	355-57-44	-28.061	-5123783.254304
A691	182601.037	99075.470	10.326	356-50-29	-1.033	-188626.871221
161	182611.348	99074.901	18.918	352-40-41	-2.980	-544181.817040
K668	182630.112	99072.490	56.828	95-55-51	54.113	9882663.250656
C690	182594.464	99075.934	27.690	85-17-52	27.020	4933702.417280
170	182596.734	99103.531	23.221	174-42-26	29.739	5430244.272426
882	182573.612	99105.673	28.167	262-07-10	-25.759	-4702913.671508
881	182569.750	99077.772	16.879	355-42-56	-29.162	-5324099.049500
P689	182586.582	99076.511	7.903	355-48-47	-1.838	-335594.137716
882	182573.612	99105.673	23.221	354-42-26	-11.825	-2158932.961900
170	182596.734	99103.531	9.380	85-17-52	7.207	1315974.661938
C823	182597.503	99112.880	22.686	173-44-03	11.825	2159215.472975
883	182574.952	99115.356	9.775	262-07-16	-7.207	-1315817.679064
883	182574.952	99115.356	22.686	353-44-03	-7.905	-1443254.995560
C823	182597.503	99112.880	13.466	89-28-21	10.990	2006746.557970
215	182597.627	99126.346	21.191	185-18-15	11.507	2101150.893889
241	182576.526	99124.387	3.694	257-08-42	-5.561	-1015308.061086
884	182575.704	99120.785	5.480	262-06-50	-9.031	-1648841.182824
倍 面 積 合 計						27570.496300
1/2						13,785.25
合 計 面 積						13,785.25㎡

株式会社 佐藤総合計画

工事名称	南相馬市新庁舎建設建築主体工事	一級建築士事務所 登録番号 宮城県知事登録 第22210181号 建設コンサルタント 登録番号 建01第843号	図面 G-000
図面名	敷地面積求積図	監理 一級建築士第315658号 飯柴耕一 担当 一級建築士第323340号 高橋英雄 一級建築士第374585号 古川侑蓮	通し番号
設計番号 04632-010	作成日 -	縮尺 A1 S=1/300 A3 S=1/600	構造関係規定に適合することを確認した 一級建築士 第306020号 構造設計一級建築士 第5334号 檜垣 進司 設備関係規定に適合することを確認した 一級建築士 第359649号 設備設計一級建築士 第4806号 渡邊 森

申請建物①　庁舎棟

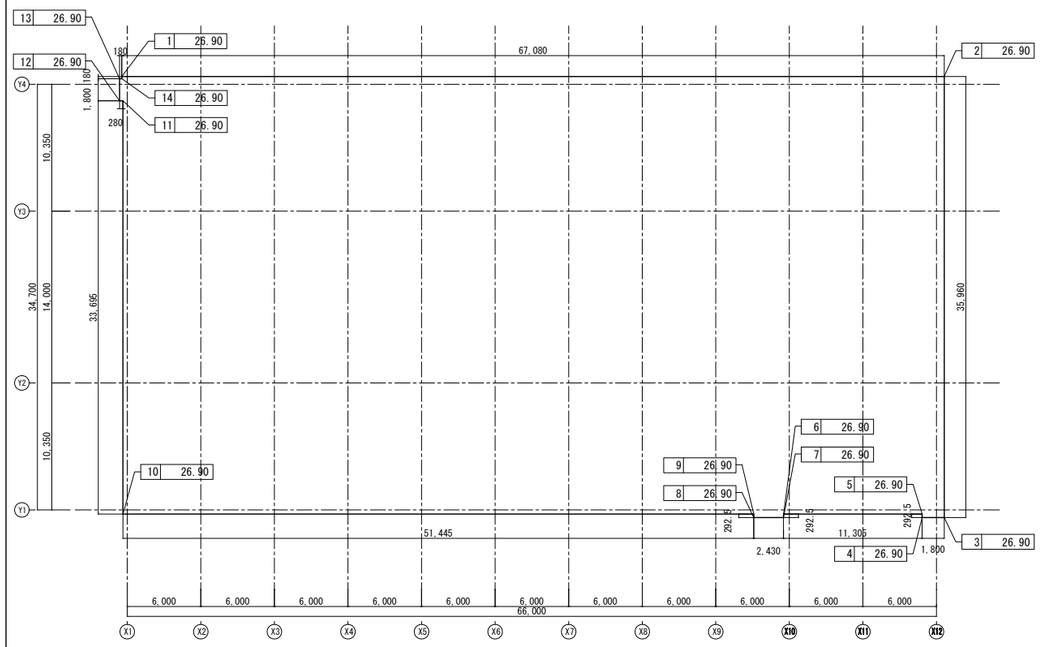

■申請建物①　庁舎棟

部位	(H1	+ H2)	× L	÷ 2	= S
1 - 2	(27.25 + 27.25)	× 67.0800	÷ 2	=	1,827.93
2 - 3	(27.25 + 27.25)	× 35.9600	÷ 2	=	979.91
3 - 4	(27.25 + 27.25)	× 1.8000	÷ 2	=	49.05
4 - 5	(27.25 + 27.25)	× 0.2925	÷ 2	=	7.97
5 - 6	(27.25 + 27.25)	× 11.3050	÷ 2	=	308.06
6 - 7	(27.25 + 27.25)	× 0.2925	÷ 2	=	7.97
7 - 8	(27.25 + 27.25)	× 2.4300	÷ 2	=	66.22
8 - 9	(27.25 + 27.25)	× 0.2925	÷ 2	=	7.97
9 - 10	(27.25 + 27.25)	× 51.4450	÷ 2	=	1,401.88
10 - 11	(27.25 + 27.25)	× 33.6950	÷ 2	=	918.19
11 - 12	(27.25 + 27.25)	× 0.2800	÷ 2	=	7.63
12 - 13	(27.25 + 27.25)	× 1.8000	÷ 2	=	49.05
13 - 14	(27.25 + 27.25)	× 0.1800	÷ 2	=	4.91
14 - 1	(27.25 + 27.25)	× 0.1800	÷ 2	=	4.91
合計ΣS				=	5,641.64
地盤面H	= 5641.64	÷ 207.0325		=	27.25

全体平均地盤面算定

申請建物番号	申請建物名	面積S	周長L	地盤面H
①	新庁舎	5,641.64	207.0325	27.25
②	ｷｬﾉﾋﾟｰ1-1	571.88	21.0416	27.17
③	ｷｬﾉﾋﾟｰ1-2	990.80	36.4733	27.16
④	ｷｬﾉﾋﾟｰ2	3,329.83	125.1195	26.61
⑤	駐輪場1	804.44	30.5000	26.37
⑥	駐輪場2	804.44	30.5000	26.37
⑦	駐輪場3	796.81	30.5000	26.12
⑧	駐輪場4	796.81	30.5000	26.12
合計		13,736.65	511.66685	26.84
全体平均地盤面				26.84

申請建物②　ｷｬﾉﾋﾟｰ1-1

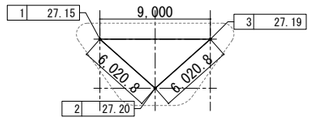

■申請建物②ｷｬﾉﾋﾟｰ1-1

部位	(H1	+ H2)	× L	÷ 2	= S
1 - 2	(27.15 + 27.20)	× 6.0208	÷ 2	=	163.62
2 - 3	(27.20 + 27.19)	× 6.0208	÷ 2	=	163.74
3 - 4	(27.19 + 27.15)	× 9.0000	÷ 2	=	244.53
合計ΣS				=	571.88
地盤面H	= 571.88	÷ 21.0416		=	27.17

申請建物③　ｷｬﾉﾋﾟｰ1-2

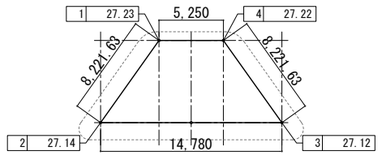

■申請建物③ｷｬﾉﾋﾟｰ1-2

部位	(H1	+ H2)	× L	÷ 2	= S
1 - 2	(27.23 + 27.14)	× 8.2216	÷ 2	=	223.51
2 - 3	(27.14 + 27.12)	× 14.7800	÷ 2	=	400.98
3 - 4	(27.12 + 27.22)	× 8.2216	÷ 2	=	223.38
4 - 1	(27.22 + 27.23)	× 5.2500	÷ 2	=	142.93
合計ΣS				=	990.80
地盤面H	= 990.80	÷ 36.4733		=	27.16

申請建物④　ｷｬﾉﾋﾟｰ2

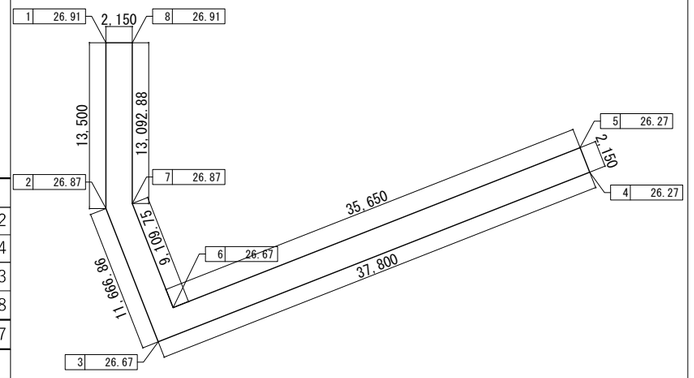

■申請建物④ｷｬﾉﾋﾟｰ2

部位	(H1	+ H2)	× L	÷ 2	= S
1 - 2	(26.91 + 26.87)	× 13.5000	÷ 2	=	363.02
2 - 3	(26.87 + 26.67)	× 11.6669	÷ 2	=	312.32
3 - 4	(26.67 + 26.27)	× 37.8000	÷ 2	=	1,000.57
4 - 5	(26.27 + 26.27)	× 2.1500	÷ 2	=	56.48
5 - 6	(26.27 + 26.67)	× 35.6500	÷ 2	=	943.66
6 - 7	(26.67 + 26.87)	× 9.1098	÷ 2	=	243.87
7 - 8	(26.87 + 26.91)	× 13.0929	÷ 2	=	352.07
8 - 1	(26.91 + 26.91)	× 2.1500	÷ 2	=	57.86
合計ΣS				=	3,329.83
地盤面H	= 3329.83	÷ 125.1195		=	26.61

申請建物⑤～⑧　駐輪場1-4

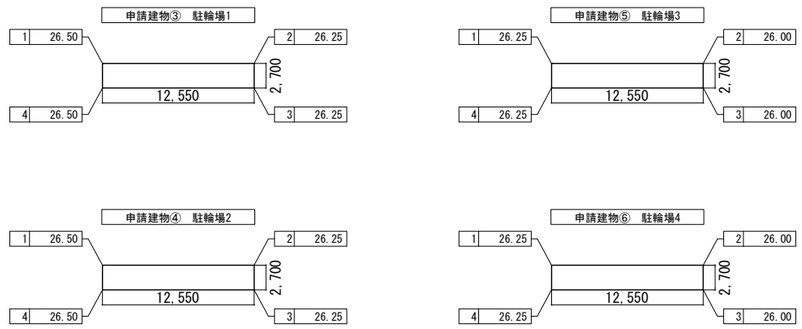

■申請建物⑤・⑥　駐輪場1・2

部位	(H1	+ H2)	× L	÷ 2	= S
1 - 2	(26.50 + 26.25)	× 12.5500	÷ 2	=	331.01
2 - 3	(26.25 + 26.25)	× 2.7000	÷ 2	=	70.88
3 - 4	(26.25 + 26.50)	× 12.5500	÷ 2	=	331.01
4 - 1	(26.50 + 26.50)	× 2.7000	÷ 2	=	71.55
合計ΣS				=	804.44
地盤面H	= 804.44	÷ 30.5000		=	26.37

■申請建物⑦・⑧　駐輪場3・4

部位	(H1	+ H2)	× L	÷ 2	= S
1 - 2	(26.25 + 26.00)	× 12.5500	÷ 2	=	327.87
2 - 3	(26.00 + 26.00)	× 2.7000	÷ 2	=	70.20
3 - 4	(26.00 + 26.25)	× 12.5500	÷ 2	=	327.87
4 - 1	(26.25 + 26.25)	× 2.7000	÷ 2	=	70.88
合計ΣS				=	796.81
地盤面H	= 796.81	÷ 30.5000		=	26.12

株式会社 佐藤総合計画	工事名称 南相馬市新庁舎建設建築主体工事	一級建築士事務所　登録番号　宮城県知事登録　第22210181号 建設コンサルタント　登録番号　建01第843号		図面 A-002
	図面名 平均地盤面算定図	発行 一級建築士第315658号　飯塚耕一	担当 一級建築士第323340号　高橋英雄 一級建築士第374585号　古川侑慧	通し番号
	設計番号 04632-010 / 作成日 - / 縮尺 A1 S=1/250 A3 S=1/500	構造図作成変更に関させることを確認した 一級建築士　第306020号 構造設計一級建築士　第5334号 檜垣　進司	設備図作成変更に関させることを確認した 一級建築士　第359849号 設備設計一級建築士　第4806号　渡邊　森	

1階求積図

■1階床面積

番号	計算式				面積(㎡)
1	66.980	×	33.6875	=	2,256.39
2	67.080	×	1.980	=	132.82
3	0.180	×	1.800	=	0.32
4	2.430	×	0.2925	=	0.71
5	1.800	×	0.2925	=	0.53
床面積㎡					2,390.77

■建築面積算入部分

番号	計算式				面積(㎡)
a	0.870	×	1.237	=	1.08
b	1.050	×	1.100	=	1.16
c	67.950	×	0.920	=	62.51
d	0.870	×	36.955	=	32.15
e	1.800	×	0.955	=	1.72
f	11.350	×	1.287	=	14.61
g	2.430	×	0.955	=	2.32
h	2.545	×	1.287	=	3.28
建築面積算入面積計㎡					118.83

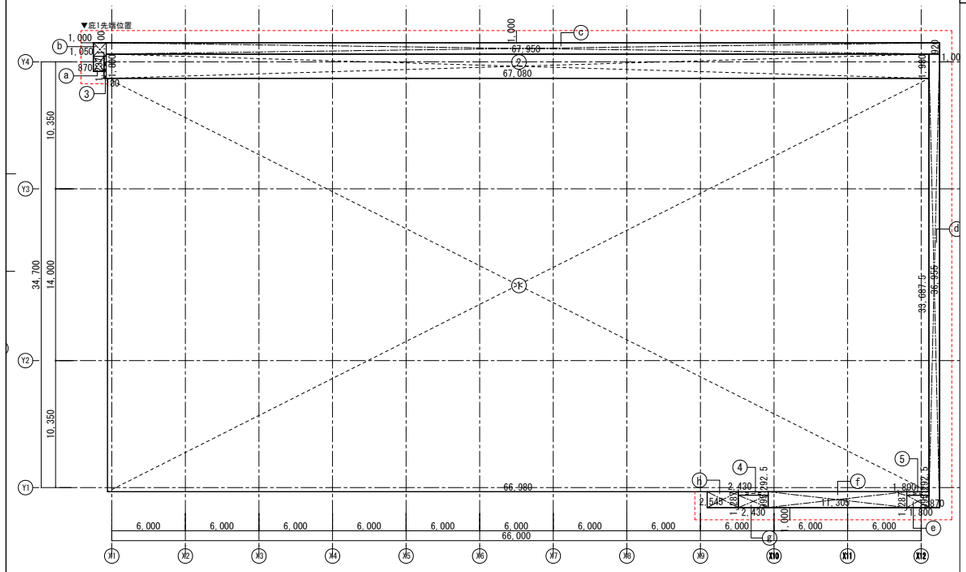

3階求積図

■3階床面積

番号	計算式				面積(㎡)
1	36.750	×	35.3750	=	1,300.03
2	6.075	×	33.5375	=	203.74
3	24.005	×	0.8875	=	21.30
4	24.170	×	32.6500	=	789.15
5	24.480	×	1.8375	=	44.98
6	0.165	×	0.9500	=	0.16
床面積㎡					2,359.37

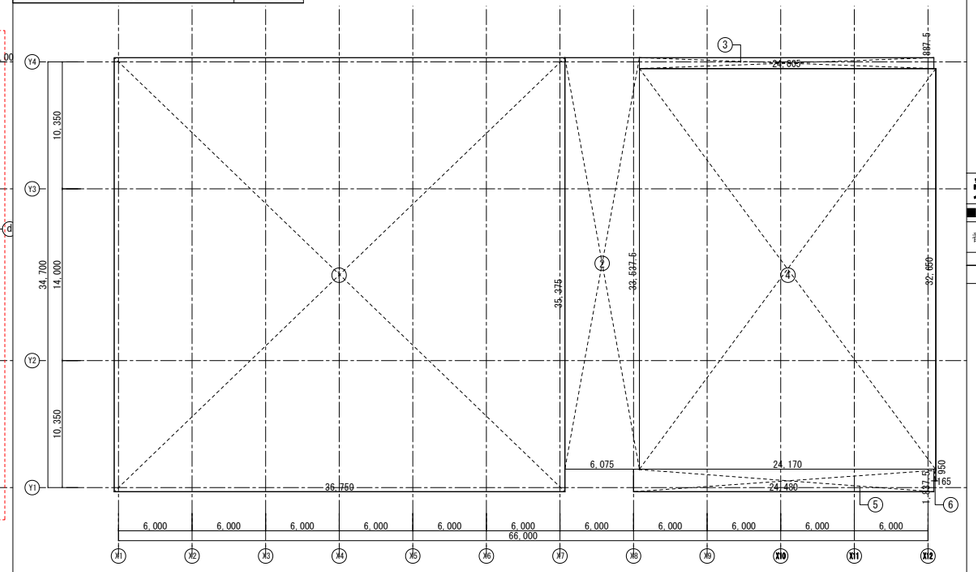

PH階求積図

■PH階床面積

番号	計算式				面積(㎡)
1	6.650	×	8.1000	=	53.87
床面積㎡					53.87

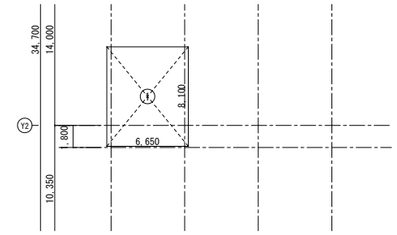

受水槽ポンプ室求積図（申請対象外）

■受水槽ポンプ室床面積

番号	計算式				面積(㎡)
J1	1.500	×	2.000	=	3.00
床面積㎡					3.00

2階求積図

■2階床面積

番号	計算式				面積(㎡)
1	6.350	×	35.5825	=	225.95
2	30.400	×	35.375	=	1,075.40
3	6.075	×	33.5375	=	203.74
4	24.005	×	0.8875	=	21.30
5	24.170	×	33.6000	=	812.11
6	24.005	×	0.8875	=	21.30
床面積㎡					2,359.81

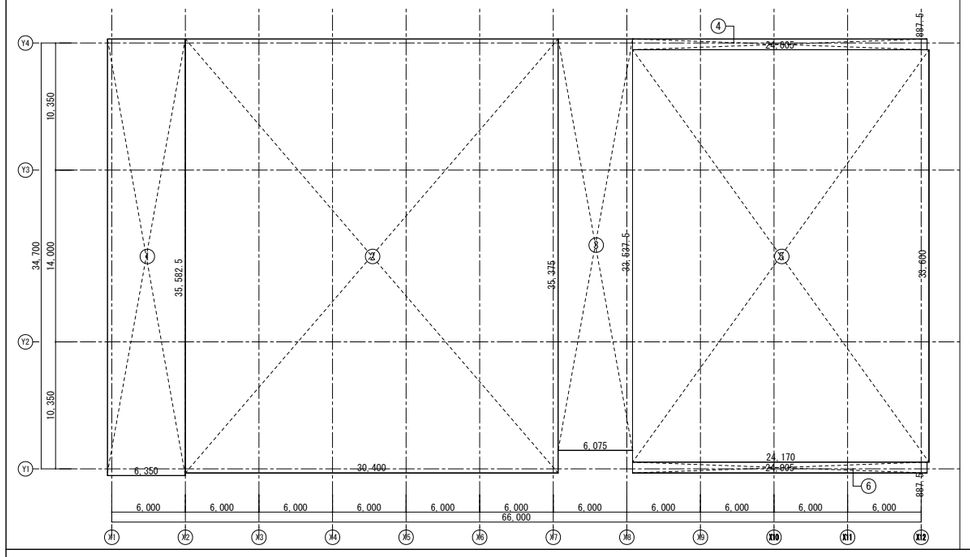

4階求積図

■4階床面積

番号	計算式				面積(㎡)	番号	計算式				面積(㎡)
1	6.770	×	7.5425	=	51.06	10	24.645	×	9.4750	=	233.51
2	36.350	×	27.8325	=	1,011.71	11	24.480	×	0.8875	=	21.73
3	6.000	×	25.9950	=	155.97	12	0.650	×	2.1500	=	1.40
4	24.900	×	0.8875	=	22.10	13	0.650	×	2.1500	=	1.40
5	25.065	×	6.6650	=	167.06	14	0.650	×	2.1500	=	1.40
6	24.645	×	2.7700	=	68.27	15	2.150	×	0.9500	=	2.04
7	5.675	×	14.7000	=	83.42	16	2.150	×	0.9500	=	2.04
8	17.445	×	0.9050	=	15.79	17	2.150	×	0.9500	=	2.04
9	3.145	×	13.7950	=	43.39	床面積㎡					1,884.32

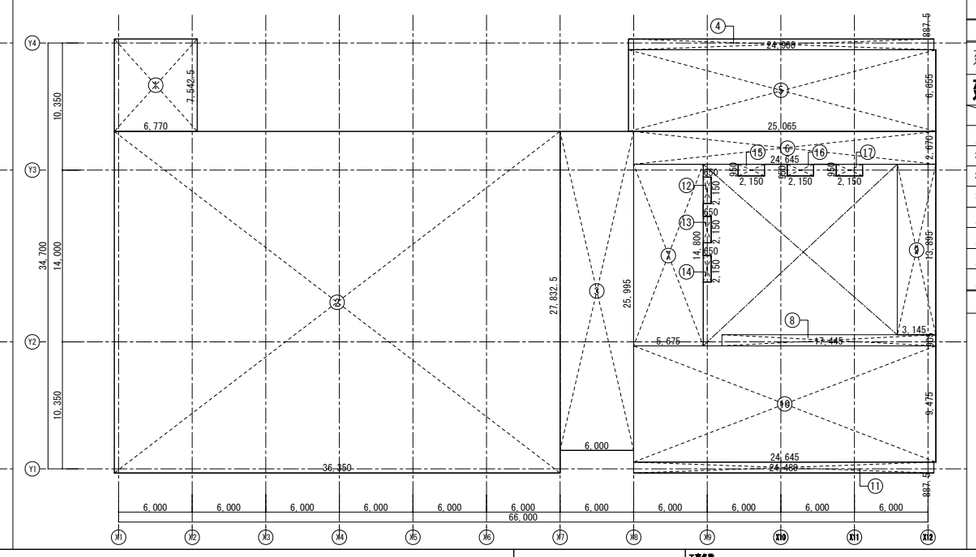

延床面積集計

	面　積　(㎡)
PH階	53.87
4階	1,884.32
3階	2,359.37
2階	2,359.81
1階	2,390.77
庁舎棟合計	9,048.14
ｷｬﾉﾋﾟｰ1-1	64.30
ｷｬﾉﾋﾟｰ1-2	-
ｷｬﾉﾋﾟｰ2	-
駐輪場1	33.88
駐輪場2	33.88
駐輪場3	33.88
駐輪場4	33.88
延床面積計	9,247.96

建築面積集計

	面　積　(㎡)
庁舎棟	2,509.60
ｷｬﾉﾋﾟｰ1-1	64.30
ｷｬﾉﾋﾟｰ1-2	119.56
ｷｬﾉﾋﾟｰ2	153.85
駐輪場1	33.88
駐輪場2	33.88
駐輪場3	33.88
駐輪場4	33.88
合計	2,982.83

株式会社 佐藤総合計画

工事名称	南相馬市新庁舎建設建築主体工事	一級建築士事務所　登録番号　宮城県知事登録　第22210181号 建設コンサルタント　登録番号　建01第843号	図面 A-003
図面名	延べ面積・建築面積求積図(1)	担当 一級建築士第315658号　飯柴耕一	担当 一級建築士第323340号　高橋英雄 一級建築士第374585号　古川侑蓮
設計番号 04632-010	作成日 –	縮尺 A1 S=1/250 A3 S=1/500	構造図形成定に適合することを確認した 一級建築士　第306020号 構造設計一級建築士　第5334号 檜垣　達司
			設備図形成定に適合することを確認した 一級建築士　第359840号 設備設計一級建築士　第4936号　渡邊　森
			通し番号

ｷｬﾉﾋﾟｰ1-1　建築面積・床面積求積図　S=1/100

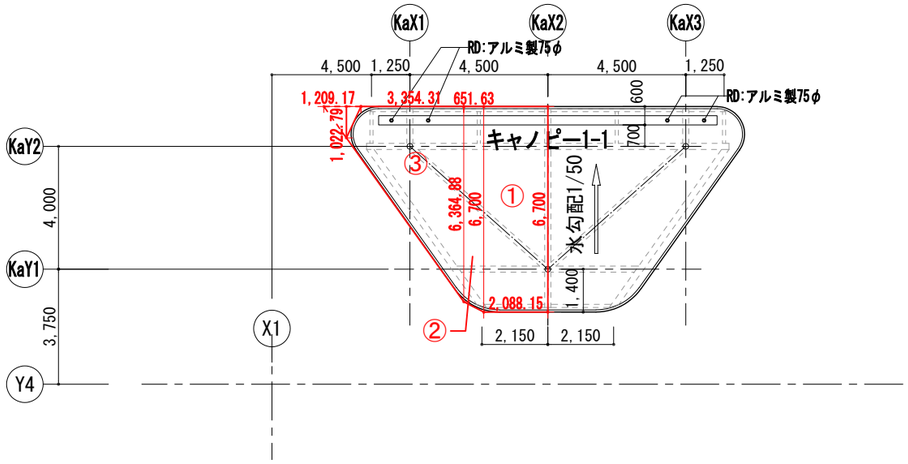

≪建築面積・床面積求積表≫

番号	計算式	面積（㎡）	合計
1	2.08815 × 6.7000 =	13.990	32.150
2	(6.36488 + 6.7000) × 0.65163 ÷ 2 =	4.256	
3	(1.20917 + 3.35431) × 6.36488 ÷ 2 - 1.20917 × 1.02279 ÷ 2 =	13.904	
	左右対称のため×2		64.30

ｷｬﾉﾋﾟｰ1-2　建築面積求積図　S=1/100

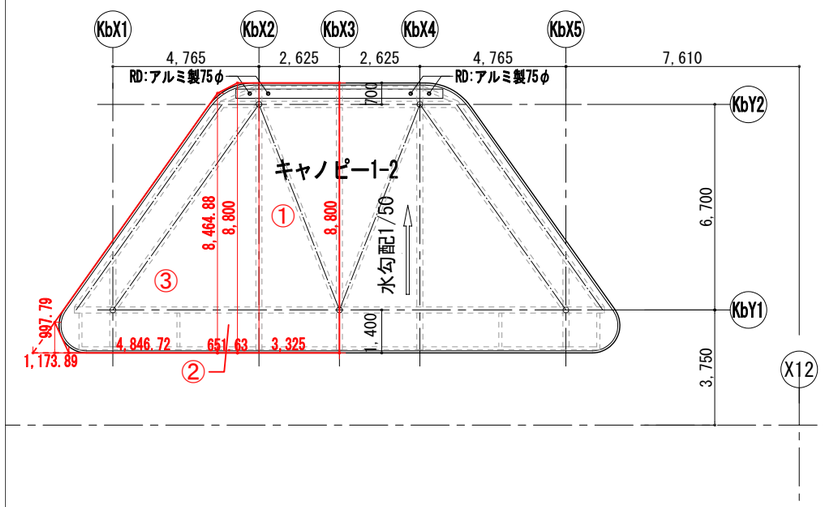

≪建築面積求積表≫

番号	計算式	面積（㎡）	合計
1	3.325 × 8.8000 =	29.260	59.780
2	(8.46488 + 8.8000) × 0.65163 ÷ 2 =	5.625	
3	(1.17389 + 4.84672) × 8.46488 ÷ 2 - 1.17389 × 0.99779 ÷ 2 =	24.896	
	左右対称のため×2		119.56

ｷｬﾉﾋﾟｰ2　建築面積・床求積図　S=1/100

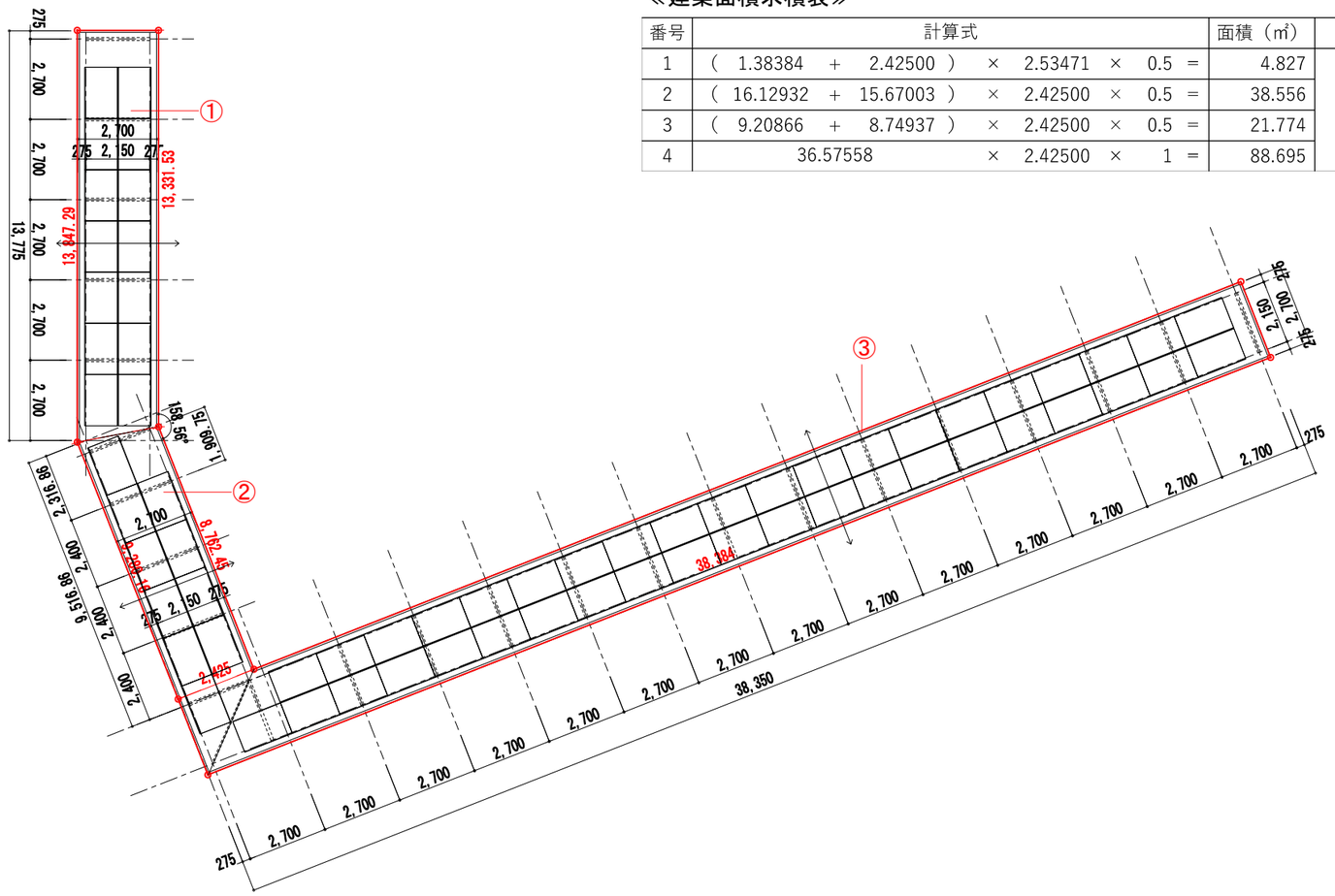

≪建築面積求積表≫

番号	計算式	面積（㎡）	合計
1	(1.38384 + 2.42500) × 2.53471 × 0.5 =	4.827	153.85
2	(16.12932 + 15.67003) × 2.42500 × 0.5 =	38.556	
3	(9.20866 + 8.74937) × 2.42500 × 0.5 =	21.774	
4	36.57558 × 2.42500 × 1 =	88.695	

駐輪場1-4　建築面積・床面積求積図

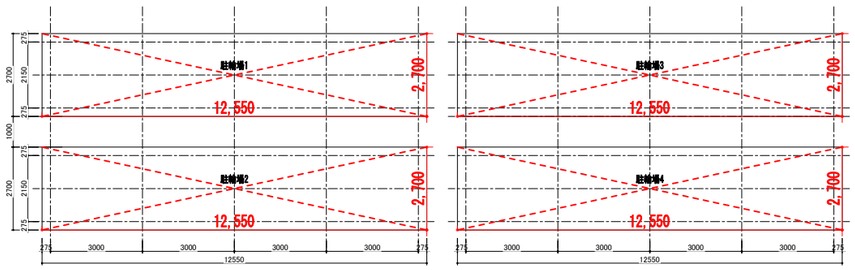

≪建築面積・床面積求積表≫

番号	計算式	面積（㎡）	合計
駐輪場1	12.55000 × 2.70000 × 1 =	33.885	135.54
駐輪場2	12.55000 × 2.70000 × 1 =	33.885	
駐輪場3	12.55000 × 2.70000 × 1 =	33.885	
駐輪場4	12.55000 × 2.70000 × 1 =	33.885	

株式会社 佐藤総合計画

工事名称	南相馬市新庁舎建設建築主体工事	一級建築士事務所　登録番号　宮城県知事登録　第22210181号 建設コンサルタント　登録番号　建01第843号	図面 A-004
図面名	延べ面積・建築面積求積図（付属棟求積図）	設計 一級建築士第315658号　飯柴耕一 設備 一級建築士第323340号　高橋英雄 一級建築士第374585号　古川侑慧	通し番号
設計番号 04632-010	作成日 -	縮尺 A1 図示 A3 図示/2	構造関係規定に適合することを確認した 一級建築士　第306020号 構造設計一級建築士　第5334号 檜垣　進司 設備関係規定に適合することを確認した 一級建築士　第359949号 設備設計一級建築士　第4806号　渡邊　尚

1階求積図

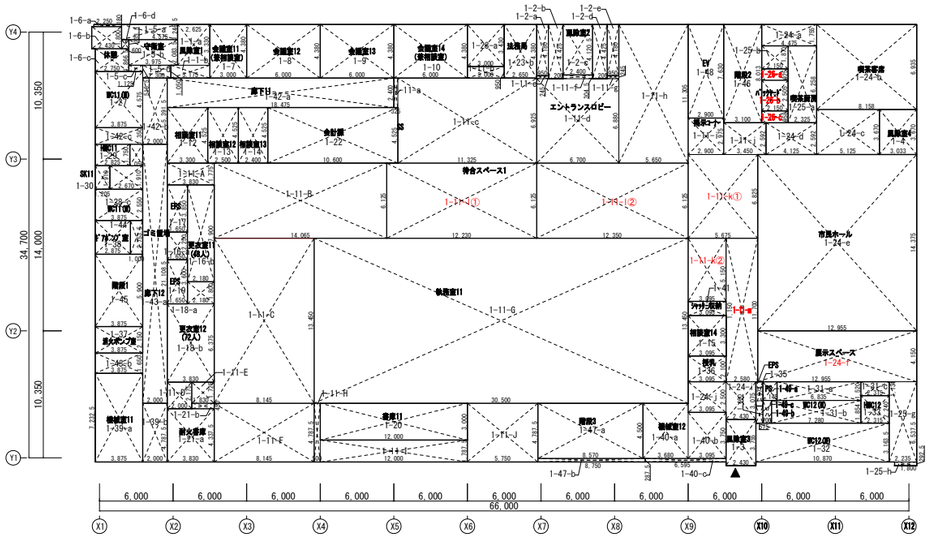

2階求積図

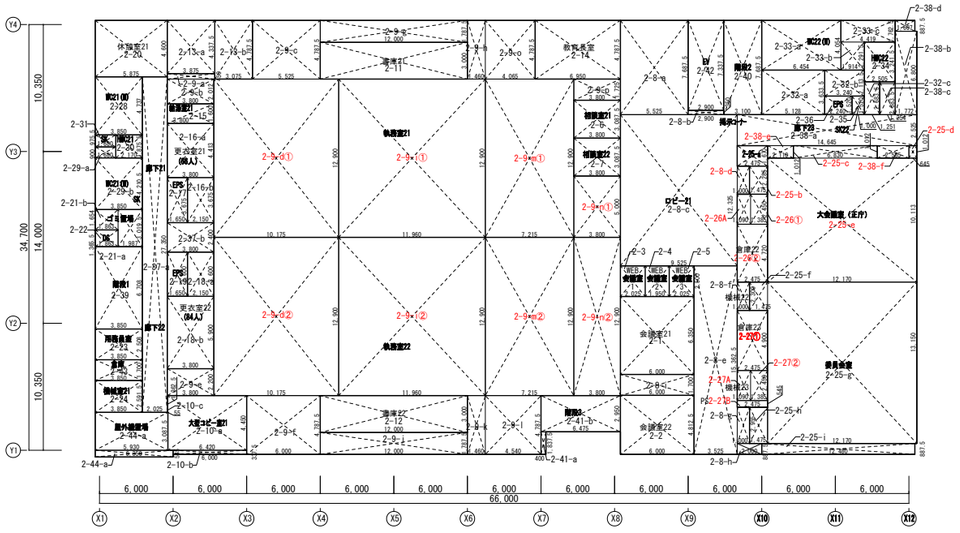

階数	室名	番号	計算式				面積(㎡)	合計
1	風除室1	1-1-a	2.6250	×	3.3300	=	8.74	12.07
		1-1-b	3.1750	×	1.0500	=	3.33	
	風除室2	1-2-a	0.9500	×	4.1800	=	3.97	28.45
		1-2-b	1.2000	×	4.4250	=	5.31	
		1-2-c	2.4000	×	4.1205	=	9.89	
		1-2-d	1.2000	×	4.4250	=	5.31	
		1-2-e	0.9500	×	4.1800	=	3.97	
	風除室3	1-3	2.4300	×	3.7550	=	9.12	9.12
	風除室4	1-4	3.0330	×	3.6700	=	11.13	11.13
	守衛室	1-5-a	4.5750	×	1.2465	=	5.70	27.33
		1-5-b	3.9750	×	2.0835	=	8.28	
		1-5-c	1.1250	×	0.5165	=	0.58	
		1-5-d	2.3000	×	1.0500	=	2.42	
	（休憩）	1-6-a	2.2500	×	0.1800	=	0.41	
		1-6-b	2.4300	×	1.8000	=	4.37	
		1-6-c	2.7500	×	1.8665	=	5.13	
		1-6-d	0.6000	×	0.7335	=	0.44	
	会議室11（兼相談室）	1-7	3.0000	×	4.3800	=	13.14	13.14
	会議室12	1-8	6.0000	×	4.3800	=	26.28	26.28
	会議室13	1-9	6.0000	×	4.3800	=	26.28	26.28
	会議室14（兼相談室）	1-10	6.0000	×	4.3800	=	26.28	26.28
	エントランスロビー	1-11-a	0.3250	×	2.4000	=	0.78	446.20
	待合スペース1	1-11-b	3.0000	×	0.9500	=	2.85	
		1-11-c	11.3250	×	6.9250	=	78.43	
		1-11-d	6.7000	×	6.8800	=	46.10	
		1-11-e	0.9500	×	0.2450	=	0.23	
		1-11-f	2.4000	×	0.3045	=	0.73	
		1-11-g	0.9500	×	0.2450	=	0.23	
		1-11-h	5.6500	×	11.3050	=	63.87	
		1-11-i	2.9000	×	2.9750	=	8.63	
		1-11-j	3.4500	×	2.5920	=	8.94	
		1-11-k①	5.6750	×	6.8250	=	38.73	
		1-11-k②	3.0950	×	5.1500	=	15.94	
		1-11-l①	12.2300	×	6.1250	=	74.91	
		1-11-l②	12.3500	×	6.1250	=	75.64	
		1-11-m	2.5800	×	11.7000	=	30.19	
	執務室11A	1-11-A	3.8300	×	1.7750	=	6.80	249.00
		1-11-B	14.0650	×	6.1250	=	86.15	
		1-11-C	8.1450	×	13.4500	=	109.55	
		1-11-D	2.0000	×	2.1750	=	4.35	
		1-11-E	1.8300	×	1.7250	=	3.16	
		1-11-F	8.1450	×	4.7875	=	38.99	
	執務室11B	1-11-G	30.5000	×	13.4500	=	410.23	461.60
		1-11-H	0.5000	×	4.7875	=	2.39	
		1-11-I	12.0000	×	1.7875	=	21.45	
		1-11-J	5.7500	×	4.7875	=	27.53	
	相談室11	1-12	3.3000	×	4.5250	=	14.93	14.93
	相談室12	1-13	2.5000	×	4.5250	=	11.31	11.31
	相談室13	1-14	2.4000	×	4.5250	=	10.86	10.86
	相談室14	1-15	3.0950	×	3.3000	=	10.21	10.21
	更衣室11	1-16-a	1.6500	×	2.2500	=	3.71	20.93
		1-16-b	2.1800	×	7.9000	=	17.22	
	EPS	1-17	1.6500	×	3.8500	=	6.35	6.35
	更衣室12	1-18-a	2.1800	×	1.8000	=	3.92	28.34
		1-18-b	3.8300	×	6.3750	=	24.42	
	EPS	1-19	1.6500	×	3.6000	=	5.94	5.94
	書庫11	1-20	12.0000	×	3.0000	=	36.00	36.00

階数	室名	番号	計算式				面積(㎡)	合計
1	耐火書庫	1-21-a	3.8300	×	4.3375	=	16.61	17.43
		1-21-b	1.8300	×	0.4500	=	0.82	
	会計課	1-22	10.6000	×	4.5250	=	47.97	47.97
	法務局	1-23-a	3.0000	×	3.4300	=	10.29	21.90
		1-23-b	2.6500	×	4.3800	=	11.61	
	喫茶客席	1-24-a	4.4750	×	1.7550	=	7.85	93.93
		1-24-b	8.1580	×	6.9350	=	56.58	
		1-24-c	5.1250	×	3.6700	=	18.81	
		1-24-d	4.1250	×	2.5920	=	10.69	
	市民ホール	1-24-e	12.9550	×	14.3750	=	186.23	186.23
	展示スペース	1-24-f	12.9550	×	4.1500	=	53.76	84.11
		1-24-g	2.2350	×	6.5375	=	14.61	
		1-24-h	1.8000	×	0.2925	=	0.53	
		1-24-i	2.4300	×	3.0750	=	7.47	
		1-24-j	3.0950	×	2.5000	=	7.74	
	喫茶厨房	1-25-a	2.3250	×	6.2580	=	14.55	18.57
		1-25-b	2.1500	×	1.8700	=	4.02	
	PS	1-26-a	2.1500	×	0.9250	=	1.99	1.99
	バックヤード	1-26-b	2.1500	×	2.5050	=	5.39	5.39
	PS	1-26-c	2.1500	×	0.9580	=	2.06	2.06
	WC11（M）	1-27	3.8750	×	4.5750	=	17.73	17.73
	WC11（W）	1-28-a	1.0500	×	1.7500	=	1.84	16.82
		1-28-b	2.6700	×	1.9100	=	5.10	
		1-28-c	3.8750	×	2.5500	=	9.88	
	HWC11	1-29	2.8250	×	1.7500	=	4.94	4.94
	SK11	1-30	1.2050	×	1.9100	=	2.30	2.30
	WC12（M）	1-31-a	6.8350	×	1.5200	=	10.39	26.51
		1-31-b	7.2800	×	1.8540	=	13.50	
		1-31-c	2.3150	×	1.1340	=	2.63	
	WC12（W）	1-32	10.8700	×	3.1635	=	34.39	34.39
	HWC12	1-33	2.3150	×	2.2400	=	5.19	5.19
	（欠番）	1-34						
	EPS	1-35	0.5750	×	1.9740	=	1.14	1.14
	授乳室	1-36	3.0950	×	2.1000	=	6.50	6.50
	消火ポンプ室	1-37	3.8750	×	2.1500	=	8.33	8.33
	ギアポンプ室	1-38	2.8750	×	2.7535	=	7.92	7.92
	機械室11	1-39-a	3.8750	×	7.2325	=	28.03	37.61
		1-39-b	2.0000	×	4.7875	=	9.58	
	機械室12	1-40-a	3.6800	×	4.5000	=	16.56	30.07
		1-40-b	3.0950	×	3.7500	=	11.61	
		1-40-c	6.5950	×	0.2875	=	1.90	
	ｼｬｯﾀｰ収納ｽﾍﾟｰｽ	1-41	3.0950	×	1.1500	=	3.56	3.56
	廊下11	1-42-a	18.4750	×	2.4000	=	44.34	60.35
		1-42-b	2.0000	×	5.3915	=	10.78	
		1-42-c	3.8750	×	1.3500	=	5.23	
	廊下12	1-43-a	2.0000	×	21.1085	=	42.22	48.61
		1-43-b	3.8750	×	1.6500	=	6.39	
	ゴミ置場	1-44	1.0000	×	2.7535	=	2.75	2.75
	階段1	1-45	3.8750	×	5.9000	=	22.86	22.86
	階段2	1-46	3.1000	×	8.0130	=	24.84	24.84
	階段3	1-47-a	8.5700	×	4.5000	=	38.57	41.08
		1-47-b	8.7500	×	0.2875	=	2.52	
	EVシャフト	1-48	2.9000	×	7.6300	=	22.13	22.13
	PS	1-49-a	1.1450	×	1.5200	=	1.74	3.85
		1-49-b	0.7000	×	1.8540	=	1.30	
		1-49-c	0.5750	×	1.4000	=	0.81	
	床面積㎡							2,390.79

階数	室名	番号	計算式				面積(㎡)	合計
2	会議室21	2-1	6.0000	×	6.3500	=	38.10	38.10
	会議室22	2-2	6.0000	×	4.8125	=	28.88	28.88
	WEB会議室1	2-3	2.0250	×	2.5000	=	5.06	5.06
	WEB会議室2	2-4	1.9500	×	2.5000	=	4.88	4.88
	WEB会議室3	2-5	2.0250	×	2.5000	=	5.06	5.06
	相談室21	2-6	3.8000	×	3.0875	=	11.73	11.73
	相談室22	2-7	3.8000	×	3.0875	=	11.73	11.73
	ロビー21	2-8-a	5.5250	×	7.6875	=	42.47	234.55
	掲示コーナー	2-8-b	2.9000	×	0.3500	=	1.02	
	EVホール	2-8-c	9.5250	×	12.3250	=	117.40	
		2-8-d	1.0000	×	2.2850	=	2.29	
		2-8-e	3.5250	×	15.3625	=	54.15	
		2-8-f	1.0000	×	2.3000	=	2.30	
		2-8-g	1.0000	×	2.9550	=	2.96	
		2-8-h	2.0000	×	0.8875	=	1.78	
		2-8-i	6.0000	×	1.7000	=	10.20	
	執務室21	2-9-a	3.8750	×	0.4500	=	1.74	335.44
	執務室22	2-9-b	3.8000	×	2.0120	=	7.65	
		2-9-c	5.5250	×	4.7875	=	26.45	
		2-9-d①	10.1750	×	12.9000	=	131.26	
		2-9-d②	10.1750	×	12.9000	=	131.26	
		2-9-e	3.8000	×	2.2000	=	8.36	
		2-9-f	6.0000	×	4.7875	=	28.73	
		2-9-g	12.0000	×	1.7875	=	21.45	365.45
		2-9-h	1.4600	×	4.7875	=	6.99	
		2-9-i①	11.9600	×	12.9000	=	154.28	
		2-9-i②	11.9600	×	12.9000	=	154.28	
		2-9-ｊ	12.0000	×	1.7875	=	21.45	
		2-9-ｋ	1.4600	×	4.7875	=	6.99	
		2-9-l	4.5400	×	4.7875	=	21.74	301.92
		2-9-m①	7.2150	×	12.9000	=	93.07	
		2-9-m②	7.2150	×	12.9000	=	93.07	
		2-9-n①	3.8000	×	5.0000	=	19.00	
		2-9-n②	3.8000	×	12.9000	=	49.02	
		2-9-o	4.0650	×	4.7875	=	19.46	
		2-9-p	3.8000	×	1.7250		6.56	
	大型コピー室21	2-10-a	6.4200	×	4.4500	=	28.57	30.67
		2-10-b	6.0000	×	0.3375	=	2.03	
		2-10-c	0.0550	×	1.3625	=	0.07	
	書庫21	2-11	12.0000	×	3.0000	=	36.00	36.00
	書庫22	2-12	12.0000	×	3.0000	=	36.00	36.00
	倉庫21	2-13-a	3.8750	×	4.3375	=	16.81	31.53
		2-13-b	3.0750	×	4.7875	=	14.72	
	教育長室	2-14	6.9500	×	4.7875	=	33.27	33.27
	給湯室21	2-15	3.8000	×	1.6000	=	6.08	6.08
	更衣室21	2-16-a	3.8000	×	4.4130	=	16.77	24.67
		2-16-b	2.1500	×	3.6750	=	7.90	
	EPS	2-17	1.6500	×	3.6750	=	6.06	6.06
	更衣室22	2-18-a	2.1500	×	3.6000	=	7.74	30.16
		2-18-b	3.8000	×	5.9000	=	22.42	
	EPS	2-19	1.6500	×	3.6000	=	5.94	5.94
	休憩室21	2-20	5.8750	×	4.6000	=	27.03	27.03

階数	室名	番号	計算式				面積(㎡)	合計
2	ゴミ置場	2-21-a	1.9870	×	3.0195	=	6.00	9.08
		2-21-b	1.8630	×	1.6540	=	3.08	
	DS	2-22	1.8630	×	1.3655	=	2.54	2.54
	用務員室	2-23	3.8500	×	2.5080	=	9.66	9.66
	機械室21	2-24	3.8500	×	2.5915	=	9.98	9.98
	大会議室（正庁）	2-25-a	2.4750	×	1.6700	=	4.13	138.14
		2-25-b	1.4750	×	2.2850	=	3.37	
		2-25-c	6.8300	×	1.0120	=	6.91	
		2-25-d	0.6450	×	1.0120	=	0.65	
		2-25-e	12.1700	×	10.1130	=	123.08	
	委員会室	2-25-f	1.4750	×	2.3000	=	3.39	178.86
		2-25-g	12.1700	×	13.1500	=	160.04	
		2-25-h	1.4750	×	2.9550	=	4.36	
		2-25-i	12.4800	×	0.8875	=	11.08	
	倉庫22	2-26①	1.3850	×	2.4500	=	3.39	15.08
		2-26②	2.4750	×	4.7200	=	11.68	
	機械室22	2-26A	1.0900	×	2.4500	=	2.67	2.67
	倉庫23	2-27①	2.4750	×	4.9000	=	12.13	15.52
		2-27②	1.3850	×	2.4500	=	3.39	
	機械室23	2-27A	1.0900	×	2.4500	=	2.67	2.67
	PS	2-27B	2.4750	×	0.5450	=	1.35	1.35
	WC21（M）	2-28	3.8500	×	4.7370	=	18.24	18.24
	WC21（W）	2-29-a	1.6800	×	0.9000	=	1.51	17.72
		2-29-b	3.8500	×	4.2105	=	16.21	
	HWC21	2-30	2.1700	×	1.8755	=	4.07	4.07
	SK	2-31	1.6800	×	0.9755	=	1.64	1.64
	WC22（M）	2-32-a	5.1280	×	3.6335	=	18.63	28.84
		2-32-b	3.2400	×	2.1135	=	6.85	
		2-32-c	1.2510	×	2.6835	=	3.36	
	WC22（W）	2-33-a	6.4540	×	4.0540	=	26.16	38.34
		2-33-b	1.9140	×	2.2915	=	4.39	
		2-33-c	4.4190	×	1.7625	=	7.79	
	HWC22	2-34	2.5050	×	3.2415	=	8.12	8.12
	SK22	2-35	1.0000	×	1.5200	=	1.52	1.52
	EPS	2-36	2.2400	×	1.5200	=	3.40	3.40
	廊下21	2-37-a	2.0250	×	27.3500	=	55.38	64.50
	廊下22	2-37-b	3.8000	×	2.4000	=	9.12	
	廊下23	2-38-a	14.6450	×	2.5250	=	36.98	58.57
		2-38-b	1.7720	×	6.8000	=	12.05	
		2-38-c	1.2540	×	2.6835	=	3.37	
		2-38-d	1.6070	×	0.8875	=	1.43	
		2-38-e	2.1100	×	1.0120	=	2.14	
		2-38-f	2.5850	×	1.0120	=	2.62	
	階段1	2-39	3.8500	×	6.7080	=	25.83	25.83
	階段2	2-40	3.1000	×	7.6875	=	23.83	23.83
	階段3	2-41-a	0.4000	×	1.8375	=	0.74	19.84
		2-41-b	6.4750	×	2.9500	=	19.10	
	EVシャフト	2-42	2.9000	×	7.3375	=	21.28	21.28
	倉庫	2-43	3.8500	×	1.7000	=	6.55	6.55
	屋外機置場	2-44-a	5.9300	×	3.0875	=	18.31	21.77
		2-44-b	6.3500	×	0.5450	=	3.46	
	床面積㎡							2,359.81

株式会社 佐藤総合計画

工事名称: 南相馬市新庁舎建設建築主体工事

一級建築士事務所　登録番号　宮城県知事登録　第22210181号
建設コンサルタント　登録番号　建01第843号

図面名: 各室面積面積求積図（1）

設計者: 一級建築士第315658号　飯柴耕一

担当: 一級建築士第323340号　高橋英雄
一級建築士第374585号　古川侑慧

設計番号: 04632-010

作成日: －

縮尺: A1 S=1/250　A3 S=1/500

構造設計図書に適合することを確認した
一級建築士　第306020号
構造設計一級建築士　第5334号　檜垣　進司

設備図書に適合することを確認した
一級建築士　第359840号
設備設計一級建築士　第4806号　渡邊　森

図面No: A-005

差し替え

3階各室求積図

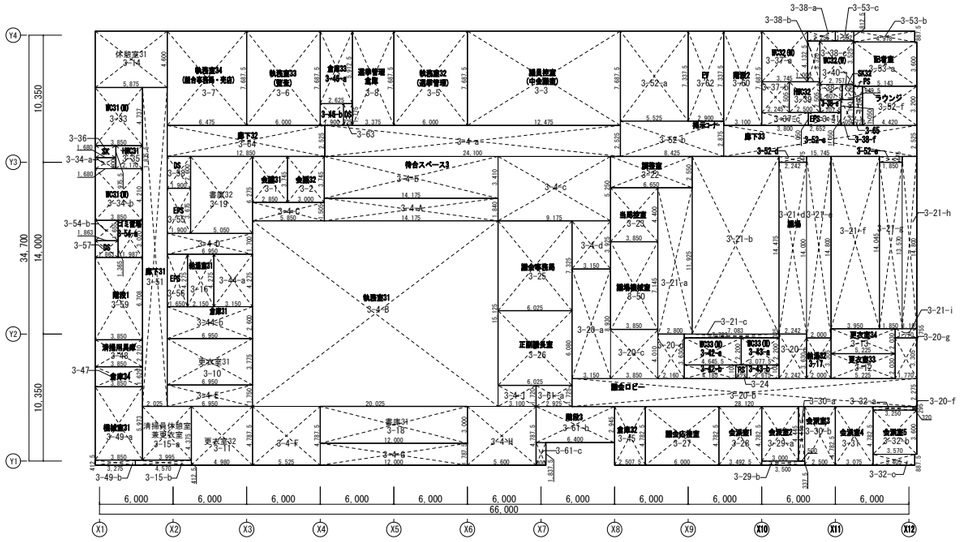

4階各室求積図

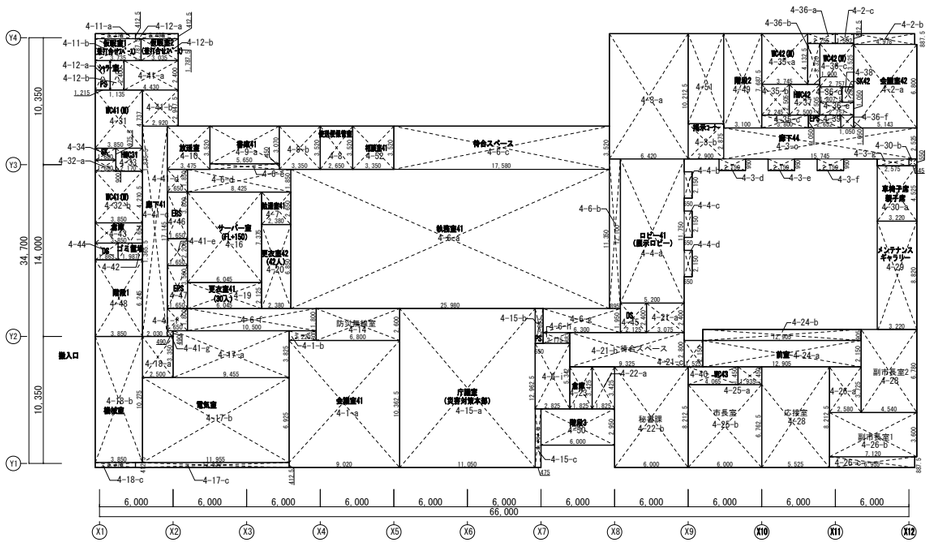

ＰＨ階各室求積図

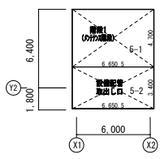

階数	室名	番号	計算式				面積(㎡)	合計
PH	設備配管取り出し口	5-1	6.6505	×	4.7000	=	31.26	31.26
	階段1	5-2	6.6505	×	3.4000	=	22.61	22.61
床面積㎡								53.87

階数	室名	番号	計算式				面積(㎡)	合計
3	会議室31	3-1	2.8500	×	3.7450	=	10.67	10.67
	会議室32	3-2	3.0000	×	3.7450	=	11.23	11.23
	議員控室（中会議室）	3-3	12.4750	×	7.6875	=	95.90	95.90
	待合スペース3	3-4-a	24.1000	×	2.5250	=	60.85	169.70
		3-4-b	14.1750	×	3.4100	=	48.33	
		3-4-c	9.1750	×	5.2500	=	48.16	
		3-4-d	3.1500	×	3.9250	=	12.36	
	執務室31	3-4-A	14.1750	×	1.8400	=	26.08	441.76
	打合せスペース	3-4-B	20.0250	×	15.1250	=	302.87	
		3-4-C	5.8500	×	1.5050	=	8.80	
		3-4-D	6.9500	×	1.7000	=	11.81	
		3-4-E	6.9500	×	1.7500	=	12.16	
		3-4-F	5.5250	×	4.7875	=	26.45	
		3-4-G	12.0000	×	1.7875	=	21.45	
		3-4-H	5.6000	×	4.7875	=	26.81	
		3-4-I	3.1000	×	1.7200	=	5.33	
	執務室32（選挙管理）	3-5	6.0000	×	7.6875	=	46.12	46.12
	執務室33（監査）	3-6	6.0000	×	7.6875	=	46.12	46.12
	執務室34	3-7	6.4750	×	7.6875	=	49.77	49.77
	（組合事務局・売店）							
	選挙管理倉庫	3-8	3.3750	×	7.6875	=	25.94	25.94
	更衣室31	3-10	6.9500	×	3.7750	=	26.23	26.23
	更衣室32	3-11	4.9800	×	4.7875	=	23.84	23.84
	更衣室33	3-12	5.2250	×	2.0300	=	10.60	10.60
	更衣室34	3-13	5.2250	×	2.0300	=	10.60	10.60
	休憩室31	3-14	5.8750	×	4.6000	=	27.02	27.02
	清掃員休憩室	3-15-a	3.9950	×	4.3750	=	17.47	19.35
	兼更衣室	3-15-b	4.5700	×	0.4125	=	1.88	
	給湯室31	3-16	2.1500	×	4.2750	=	9.19	9.19
	給湯室32	3-17	2.0000	×	3.3050	=	6.61	6.61
	書庫31	3-18	12.0000	×	3.0000	=	36.00	36.00
	書庫32	3-19	5.0500	×	6.2750	=	31.68	31.68
	議会ロビー	3-20-a	3.1500	×	8.9300	=	28.12	129.42
		3-20-b	28.1200	×	2.2750	=	63.97	
		3-20-c	3.8500	×	4.0100	=	15.43	
		3-20-d	2.1600	×	3.6300	=	7.84	
		3-20-e	2.2420	×	3.6300	=	8.13	
		3-20-f	0.3200	×	0.2950	=	0.09	
		3-20-g	1.7700	×	3.3050	=	5.84	
	議場	3-21-a	2.8000	×	11.9250	=	33.39	298.97
	傍聴席	3-21-b	7.0830	×	14.4750	=	102.52	
		3-21-c	7.7230	×	0.3250	=	2.50	
		3-21-d	2.2420	×	14.0000	=	31.38	
		3-21-e	2.0000	×	14.8000	=	29.60	
		3-21-f	3.9500	×	14.0450	=	55.47	
		3-21-g	1.8500	×	13.5700	=	25.10	
		3-21-h	1.1950	×	14.8000	=	17.68	
		3-21-i	1.7700	×	0.7550	=	1.33	
	調整室	3-22	6.6500	×	2.5500	=	16.95	16.95
	当局控室	3-23	3.8500	×	4.4000	=	16.94	16.94
	PS(議会ロビー)	3-24	0.9230	×	1.1050	=	1.01	1.01
	議会事務局	3-25	6.0250	×	7.3250	=	44.13	44.13
	正副議長室	3-26	6.0250	×	6.0800	=	36.63	36.63
	議会応接室	3-27	6.0000	×	4.7825	=	28.69	28.69
	会派室1	3-28	3.4925	×	4.7825	=	16.70	16.70
	会派室2	3-29-a	3.0000	×	4.4450	=	13.33	14.51
		3-29-b	3.5000	×	0.3375	=	1.18	
	会派室3	3-30-a	0.5000	×	4.4450	=	2.22	14.17
		3-30-b	2.5000	×	4.7825	=	11.95	
	会派室4	3-31	3.0750	×	4.7825	=	14.70	14.70

階数	室名	番号	計算式				面積(㎡)	合計
3	会派室5	3-32-a	3.2500	×	0.2950	=	0.95	16.82
		3-32-b	3.5700	×	3.6000	=	12.85	
		3-32-c	3.4050	×	0.8875	=	3.02	
	WC31（M）	3-33	3.8500	×	4.7370	=	18.23	18.23
	WC31（W）	3-34-a	1.6800	×	0.9000	=	1.51	17.71
		3-34-b	3.8500	×	4.2100	=	16.20	
	HWC31	3-35	2.1700	×	1.8755	=	4.06	4.06
	SK	3-36	1.6800	×	0.9755	=	1.63	1.63
	WC32（M）	3-37-a	3.7450	×	4.1325	=	15.47	25.08
		3-37-b	2.2450	×	2.5050	=	5.62	
		3-37-c	3.8000	×	1.0500	=	3.99	
	WC32（W）	3-38-a	2.2550	×	0.8125	=	1.83	21.10
		3-38-b	1.0000	×	3.3200	=	3.32	
		3-38-c	2.7570	×	3.5250	=	9.71	
		3-38-d	1.8075	×	1.2500	=	2.25	
		3-38-e	1.7075	×	1.0500	=	1.79	
		3-38-f	1.0500	×	2.1000	=	2.20	
	HWC32	3-39	2.5000	×	2.5050	=	6.26	6.26
	SK32	3-40	0.9495	×	1.2500	=	1.18	1.18
	EPS	3-41	2.6520	×	1.0500	=	2.78	2.78
	WC33（M）	3-42-a	4.6455	×	2.2000	=	10.22	14.84
		3-42-b	4.1850	×	1.1050	=	4.62	
	WC33（W）	3-43-a	3.0775	×	2.2000	=	6.77	9.65
		3-43-b	2.6150	×	1.1050	=	2.88	
	倉庫31	3-44-a	3.1500	×	4.2750	=	13.46	31.53
		3-44-b	6.9500	×	2.6000	=	18.07	
	倉庫32	3-45	2.5075	×	4.7825	=	11.99	11.99
	倉庫33	3-46-a	2.6250	×	5.9125	=	15.52	18.89
		3-46-b	1.9000		1.7750		3.37	
	倉庫34	3-47	3.8500	×	1.6290	=	6.27	6.27
	清掃用具庫	3-48	3.8500	×	2.2100	=	8.50	8.50
	機械室31	3-49-a	3.8500	×	5.9730	=	22.99	24.34
		3-49-b	3.2750	×	0.4125	=	1.35	
	議会機械室	3-50	3.8500	×	7.1450	=	27.50	27.50
	廊下31	3-51	2.0250	×	25.9875	=	52.62	52.62
	廊下33	3-52-a	5.5250	×	7.3375	=	40.53	120.57
	掲示スペース	3-52-b	8.4250	×	2.8750	=	24.22	
		3-52-c	15.7450	×	2.5250	=	39.75	
		3-52-d	2.2420	×	0.4750	=	1.06	
		3-52-e	1.8500	×	0.4750	=	0.87	
	ラウンジ	3-52-f	4.4200	×	3.2000	=	14.14	
	記者室	3-53-a	5.1430	×	3.6000	=	18.51	24.14
		3-53-b	4.9780	×	0.8875	=	4.41	
		3-53-c	1.5020	×	0.8125	=	1.22	
	ゴミ置場	3-54-a	1.9870	×	3.0200	=	6.00	9.08
		3-54-b	1.8630	×	1.6550	=	3.08	
	EPS	3-55	1.9000	×	3.6750	=	6.98	6.98
	EPS	3-56	1.6500	×	4.2750	=	7.05	7.05
	DS	3-57	1.8630	×	1.3650	=	2.54	2.54
	DS	3-58	1.9000	×	2.6000	=	4.94	4.94
	階段1	3-59	3.8500	×	6.7080	=	25.82	25.82
	階段2	3-60	3.1000	×	7.6875	=	23.83	23.83
	階段3	3-61-a	2.9250	×	1.7250	=	5.04	25.35
		3-61-b	6.4000	×	2.9450	=	18.84	
		3-61-c	0.8000	×	1.8375	=	1.47	
	EVシャフト	3-62	2.9000	×	7.3375	=	21.27	21.27
	DS	3-63	0.7250	×	1.7750	=	1.28	1.28
	廊下32	3-64	12.8500	×	2.5250	=	32.44	32.44
	PS	3-65	0.7230	×	3.2000	=	2.31	2.31
床面積㎡								2,359.73

階数	室名	番号	計算式				面積(㎡)	合計
4	会議室41	4-1-a	9.0200	×	10.3625	=	93.46	95.23
		4-1-b	2.2200	×	0.8000	=	1.77	
	会議室42	4-2-a	5.1430	×	6.8000	=	34.97	40.60
		4-2-b	4.9780	×	0.8875	=	4.41	
		4-2-c	1.5020	×	0.8125	=	1.22	
	廊下44	4-3-a	6.4200	×	10.2125	=	65.56	121.17
	（EVホール・掲示ｺｰﾅｰ）	4-3-b	2.9000	×	2.8750	=	8.33	
		4-3-c	15.7450	×	2.5250	=	39.75	
		4-3-d	2.1500	×	0.9500	=	2.04	
		4-3-e	2.1500	×	0.9500	=	2.04	
		4-3-f	2.1500	×	0.9500	=	2.04	
		4-3-g	2.5750	×	0.5500	=	1.41	
	ロビー41	4-4-a	5.2000	×	11.7500	=	61.10	65.27
	（展示ロビー）	4-4-b	0.6500	×	2.1500	=	1.39	
		4-4-c	0.6500	×	2.1500	=	1.39	
		4-4-d	0.6500	×	2.1500	=	1.39	
	（欠番）	4-5						
	執務室41	4-6-a	25.9800	×	11.3500	=	294.87	433.88
	待合スペース	4-6-b	0.8950	×	12.1000	=	10.82	
		4-6-c	17.5800	×	3.5200	=	61.88	
		4-6-d	8.4250	×	1.8500	=	15.58	
		4-6-e	5.6500	×	0.4500	=	2.54	
		4-6-f	10.5000	×	1.8000	=	18.90	
		4-6-g	6.3000	×	1.9500	=	12.28	
		4-6-h	2.1750	×	0.8830	=	1.92	
		4-6-i	2.8250	×	5.3420	=	15.09	
	給湯室41	4-7	2.3800	×	2.6500	=	6.30	6.30
	使送便保管庫	4-8	2.6500	×	3.5200	=	9.32	9.32
	書庫41	4-9-a	5.6500	×	3.0700	=	17.34	29.13
		4-9-b	3.3500	×	3.5200	=	11.79	
	放送室	4-10	3.4750	×	3.5200	=	12.23	12.23
	仮眠室1	4-11-a	3.2750	×	0.4125	=	1.35	8.02
	（打合せスペース）	4-11-b	3.7350	×	1.7875	=	6.67	
	仮眠室2	4-12-a	3.4950	×	0.4125	=	1.44	6.86
	（打合せスペース）	4-12-b	3.0350	×	1.7875	=	5.42	
	シャワー室	4-13-a	1.2150	×	2.4000	=	2.91	5.63
	（脱衣ｽﾍﾟｰｽ）	4-13-b	1.1350	×	2.4000	=	2.72	
	防災無線室	4-14	6.8000	×	2.6000	=	17.68	17.68
	庁議室	4-15-a	11.0500	×	12.9625	=	143.23	147.34
	（災害対策本部）	4-15-b	0.6500	×	2.8330	=	1.84	
		4-15-c	0.4750	×	4.7875	=	2.27	
	サーバー室	4-16	6.0450	×	7.3750	=	44.58	44.58
	電気室	4-17-a	9.4550	×	3.8250	=	36.16	124.10
		4-17-b	11.9550	×	6.9250	=	82.78	
		4-17-c	12.5300	×	0.4125	=	5.16	
	機械室	4-18-a	2.5000	×	3.3500	=	8.37	49.27
		4-18-b	3.8500	×	10.2750	=	39.55	
		4-18-c	3.2750	×	0.4125	=	1.35	
	更衣室41	4-19	6.0450	×	2.1250	=	12.84	12.84
	更衣室42	4-20	2.3800	×	6.8500	=	16.30	16.30
	待合スペース	4-21-a	3.0750	×	2.4000	=	7.38	36.76
	（秘書課前）	4-21-b	9.3250	×	2.8000	=	26.11	
		4-21-c	1.5250	×	2.1500	=	3.27	

階数	室名	番号	計算式				面積(㎡)	合計
4	秘書課	4-22-a	1.8250	×	3.4250	=	6.25	55.52
		4-22-b	6.0000	×	8.2125	=	49.27	
	倉庫	4-23	1.8250	×	3.4250	=	6.25	6.25
	前室	4-24-a	12.9050	×	2.1500	=	27.74	39.41
		4-24-b	12.9050	×	0.9050	=	11.67	
	市長室	4-25-a	6.0000	×	6.7625	=	40.57	43.37
		4-25-b	1.9350	×	1.4500	=	2.80	
	副市長室1	4-26-a	2.5800	×	3.7250	=	9.61	41.41
		4-26-b	7.1200	×	3.6000	=	25.63	
		4-26-c	6.9550	×	0.8875	=	6.17	
	副市長室2	4-27	4.5400	×	6.7800	=	30.78	30.78
	応接室	4-28	5.5250	×	8.2125	=	45.37	45.37
	メンテナンスギャラリー	4-29	3.2200	×	8.8200	=	28.40	28.40
	車椅子席・親子席	4-30-a	3.2200	×	4.5250	=	14.57	14.92
		4-30-b	0.6450	×	0.5500	=	0.35	
	WC41（M）	4-31	3.8500	×	4.7370	=	18.23	18.23
	WC41（W）	4-32-a	1.6800	×	0.9000	=	1.51	17.72
		4-32-b	3.8500	×	4.2105	=	16.21	
	HWC41	4-33	2.1700	×	1.8755	=	4.06	4.06
	SK	4-34	1.6800	×	0.9755	=	1.63	1.63
	WC42（M）	4-35-a	3.7450	×	4.1325	=	15.47	25.08
		4-35-b	2.2450	×	2.5050	=	5.62	
		4-35-c	3.8000	×	1.0500	=	3.99	
	WC42（W）	4-36-a	2.2550	×	0.8125	=	1.83	21.10
		4-36-b	1.0000	×	3.3200	=	3.32	
		4-36-c	2.7570	×	3.5250	=	9.71	
		4-36-d	1.8075	×	1.2500	=	2.25	
		4-36-e	2.7570	×	1.0500	=	2.89	
		4-36-f	1.0500	×	1.0500	=	1.10	
	HWC42	4-37	2.5000	×	2.5050	=	6.26	6.26
	SK42	4-38	0.9495	×	1.2500	=	1.18	1.18
	EPS	4-39	2.6520	×	1.0500	=	2.78	2.78
	WC43	4-40	4.0650	×	1.4500	=	5.89	5.89
	廊下41	4-41-a	4.4300	×	2.4000	=	10.63	63.92
		4-41-b	2.9200	×	2.9475	=	8.60	
		4-41-c	17.1450	×	2.0300	=	34.80	
		4-41-d	1.6500	×	1.8500	=	3.05	
		4-41-e	1.6500	×	2.2000	=	3.63	
		4-41-f	1.6500	×	1.8000	=	2.97	
		4-41-g	0.4900	×	0.4900	=	0.24	
	ゴミ置場	4-42	1.9870	×	1.3655	=	2.71	2.71
	倉庫	4-43	3.8500	×	1.6540	=	6.36	6.36
	DS	4-44	1.8630	×	1.3655	=	2.54	2.54
	DS	4-45	2.1250	×	2.4000	=	5.10	5.10
	EPS	4-46	1.6500	×	3.8000	=	6.27	6.27
	EPS	4-47	1.6500	×	3.5000	=	5.77	5.77
	階段1	4-48	3.8500	×	6.2450	=	24.04	24.04
	階段2	4-49	3.1000	×	7.6875	=	23.83	23.83
	階段3	4-50	6.0000	×	2.9500	=	17.70	17.70
	EVシャフト	4-51	2.9000	×	7.3375	=	21.27	21.27
	相談室41	4-52	3.3500	×	3.5200	=	11.79	11.79
床面積㎡								1,883.17

株式会社 佐藤総合計画

工事名称: 南相馬市新庁舎建設建築主体工事

図面名: 各室面積面積求積図（2）

設計番号: 04632-010　作成日: －　縮尺: A1 S=1/250　A3 S=1/500

一級建築士事務所　登録番号　宮城県知事登録　第22210181号
建設コンサルタント　登録番号　建01第843号

監理: 一級建築士第315658号　飯柴耕一

担当: 一級建築士第323340号　高橋英雄
一級建築士第374585号　古川侑憲

構造設計確認欄に適合することを確認した
一級建築士　第306020号
構造設計一級建築士　第5334号 権堀　進司

設備設計確認欄に適合することを確認した
一級建築士　第356849号
設備設計一級建築士　第4806号　渡邊　森

図面番号: A-006

差し替え番号

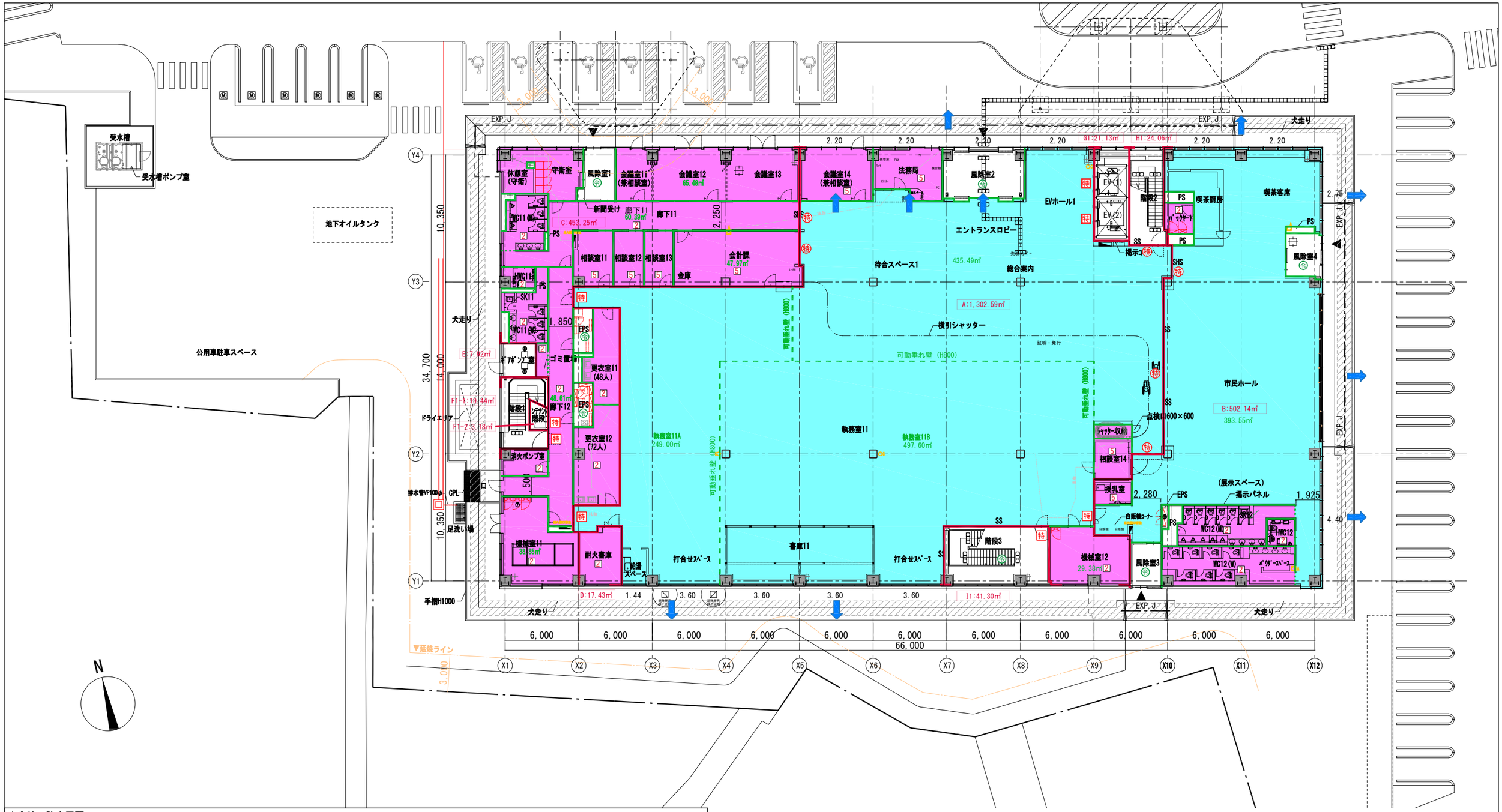

庁舎棟　防火区画

1階　面積区画面積	2階防火区画面積	3階防火区画面積	4階階防火区画面積
防火区画A ＝ 1,301.13㎡ ＜ 1,500㎡	防火区画A 1,438.29㎡ ＜ 1,500㎡	防火区画A 1,452.19㎡ ＜ 1,500㎡	防火区画A 1,320.97㎡ ＜ 1,500㎡
防火区画B ＝ 502.14㎡ ＜ 1,500㎡	防火区画B ＝ 814.47㎡ ＜ 1,500㎡	防火区画B ＝ 424.58㎡ ＜ 1,500㎡	防火区画B ＝ 282.52㎡ ＜ 1,500㎡
防火区画C ＝ 453.25㎡ ＜ 1,500㎡	防火区画E ＝ 2.52㎡ (ｵｲﾙ配管用DS)	防火区画E ＝ 2.52㎡ (ｵｲﾙ配管用DS)	防火区画C ＝ 124.14㎡ (電気室)
防火区画D ＝ 16.11㎡ (耐火書庫)			防火区画E ＝ 2.52㎡ (ｵｲﾙ配管用DS)
防火区画E ＝ 7.92 (ｵｲﾙﾎﾟﾝﾌﾟ室)			

竪穴区画

防火区画F ＝ F1-1 ＋ F2 ＋ F3 ＋ F4 ＋ F5 ＝ 19.44 ＋ 23.94 ＋ 23.94 ＋ 23.94 ＋ 31.44 ＝ 122.70㎡	防火区画C3 ＋ 防火区画C4 ＝ 315.92 ＋ 43.34 ＝ 359.26㎡（議場竪穴区画）
防火区画G ＝ G1 ＋ G2 ＋ G3 ＋ G4 ＝ 21.13 ＋ 21.13 ＋ 21.13 ＋ 21.13 ＝ 84.52㎡	
防火区画H ＝ H1 ＋ H2 ＋ H3 ＋ H4 ＝ 24.06 ＋ 24.06 ＋ 24.06 ＋ 24.06 ＝ 96.24㎡	
防火区画I ＝ I1 ＋ I2 ＋ I3 ＋ I4 ＝ 41.30 ＋ 19.45 ＋ 26.97 ＋ 19.62 ＝ 107.34㎡	

延焼のおそれのある部分	特	特定防火設備(常時閉鎖式・煙感知器連動)	不	不燃扉（常時閉鎖式・不燃材）	2	排煙緩和 H12建告1436号−四−へ−(2)	歩行距離
防火区画（防煙区画兼用）	特	特定防火設備(常時閉鎖式)	令	建令126の2のただし書き適用		31㎡以下の室(居室を除く)、100㎡以下、防煙壁(不燃材で造る又は覆われたもの)により区画。内装制限：なし。	非常用進入口
防煙区画（間仕切壁）	特	特定防火設備(随時閉鎖式・煙感知器連動)		階段の部分、昇降路、その他これらに類する部分(EPS、DS、PS)の排煙免除。	5	排煙緩和 H12建告1436号−四−へ−(5)	代替進入口
防火区画（垂れ壁）	防	防火設備（外壁の開口部に必要な防火設備）		自然排煙　機械排煙		31㎡以下の室(居室)、防煙区画：100㎡以下、内装制限：仕上げ、下地共に不燃材。	防火区画(竪穴区画)
○○㎡ 防火区画面積	防	防火設備（常時閉鎖式）	1	排煙緩和 H12建告1436号−四−へ−(1)		自然排煙口	防火区画(異種用途区画)
○○㎡ 防火区画面積	防	防火設備（随時閉鎖式・煙感知器連動）		31㎡以下の室(居室を除く)、内装制限：難不燃材。避難の用に供する部分、廊室に面する開口部には防火設備、それ以外には戸又は扉を設ける。	消	消火器	

株式会社 佐藤総合計画

工事名称	南相馬市新庁舎建設建築主体工事	一級建築士事務所　登録番号　宮城県知事登録　第22210181号 建設コンサルタント　登録番号　建01第843号	図別 A-007
図面名	1階法規チェック図	設計 一級建築士第315659号　飯柴耕一 監理 一級建築士第323340号　高橋英雄 一級建築士第374585号　古川侑慧	通し番号
設計番号 04632-010	作成日 −	縮尺 A1 S=1/150　A3 S=1/300	構造設計低減策に適合することを確認した 一級建築士　第306020号 構造設計一級建築士　第5334号 檜垣　達司 設備設計低減策に適合することを確認した 一級建築士　第359840号 設備設計一級建築士　第4808号　渡邊　森

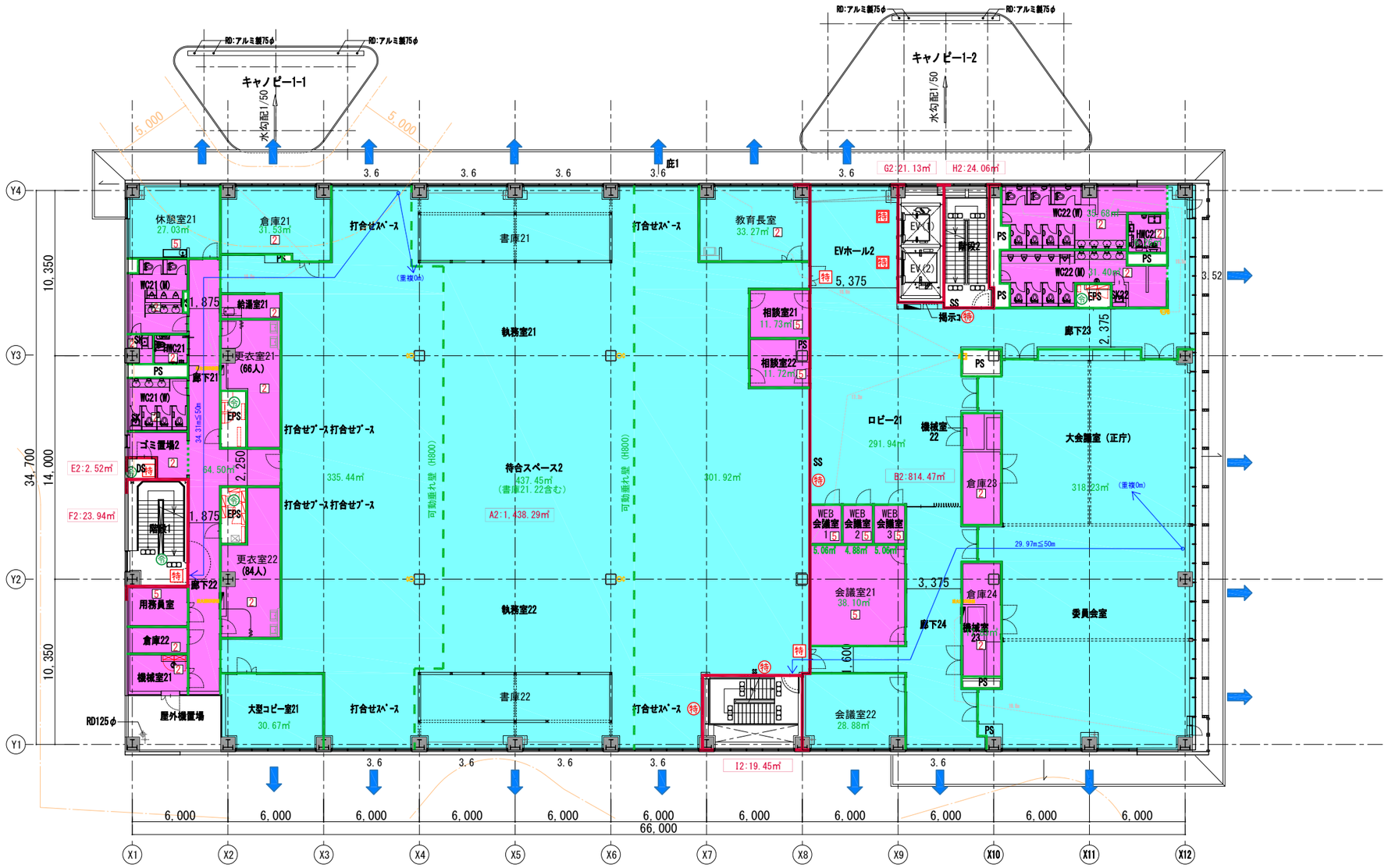

N

延焼のおそれのある部分	特	特定防火設備(常時閉鎖式・煙感知器連動)	不	不燃扉（常時閉鎖式・不燃材）	2	排煙緩和 H12建告1436号−四−へ−(2)	→	歩行距離	
防火区画（防煙区画兼用）	特	特定防火設備(常時閉鎖式)	令	建令126の2のただし書き適用		31m以下の室(最室を除く)、100㎡以下、防湿壁(不燃材で造る又は覆われたもの)により区画。内装制限：なし。	△	非常用進入口	
防火区画（間仕切壁）	特	特定防火設備(随時閉鎖式・煙感知器連動)		階段の部分、昇降路、その他これらに類する部分(EPS、DS、PS)の排煙免除。	5	排煙緩和 H12建告1436号−四−へ−(5)	△	代替進入口	
防火区画（垂れ壁）	防	防火設備（外壁の開口部に必要な防火設備）		自然排煙　機械排煙		31m以下の室(最室)、防湿区画：100㎡以下、内装制限：仕上げ、下地共に不燃材。		防火区画(竪穴区画)	
○○㎡ 防火区画面積	防	防火設備（常時閉鎖式）	1	排煙緩和 H12建告1436号−四−へ−(1)	←	自然排煙口		防火区画(異種用途区画)	
○○㎡ 防火区画面積	防	防火設備（随時閉鎖式・煙感知器連動）		31m以下の室(最室を除く)、内装制限：難不燃材。建築の用に供する部分、周囲に面する開口部には防火戸設置、それ以外には戸又は扉を設ける。	消	消火器			

株式会社 佐藤総合計画

工事名称	南相馬市新庁舎建設建築主体工事		一級建築士事務所　登録番号　宮城県知事登録　第22210181号 建設コンサルタント　登録番号　建01第843号	図面 A-008
図面名	２階法規チェック図		構造 一級建築士第315658号　飯柴耕一	設備 一級建築士第323340号　高橋英雄 一級建築士第374585号　古川情慧
設計番号 04632-010	作成日 −	縮尺 A1 S=1/150 A3 S=1/300	構造設計協定に適合することを確認した 一級建築士　第306020号 構造設計一級建築士　第5334号 檜垣　進司	設備設計協定に適合することを確認した 一級建築士　第359849号 設備設計一級建築士　第4806号　渡邊　森	通し番号

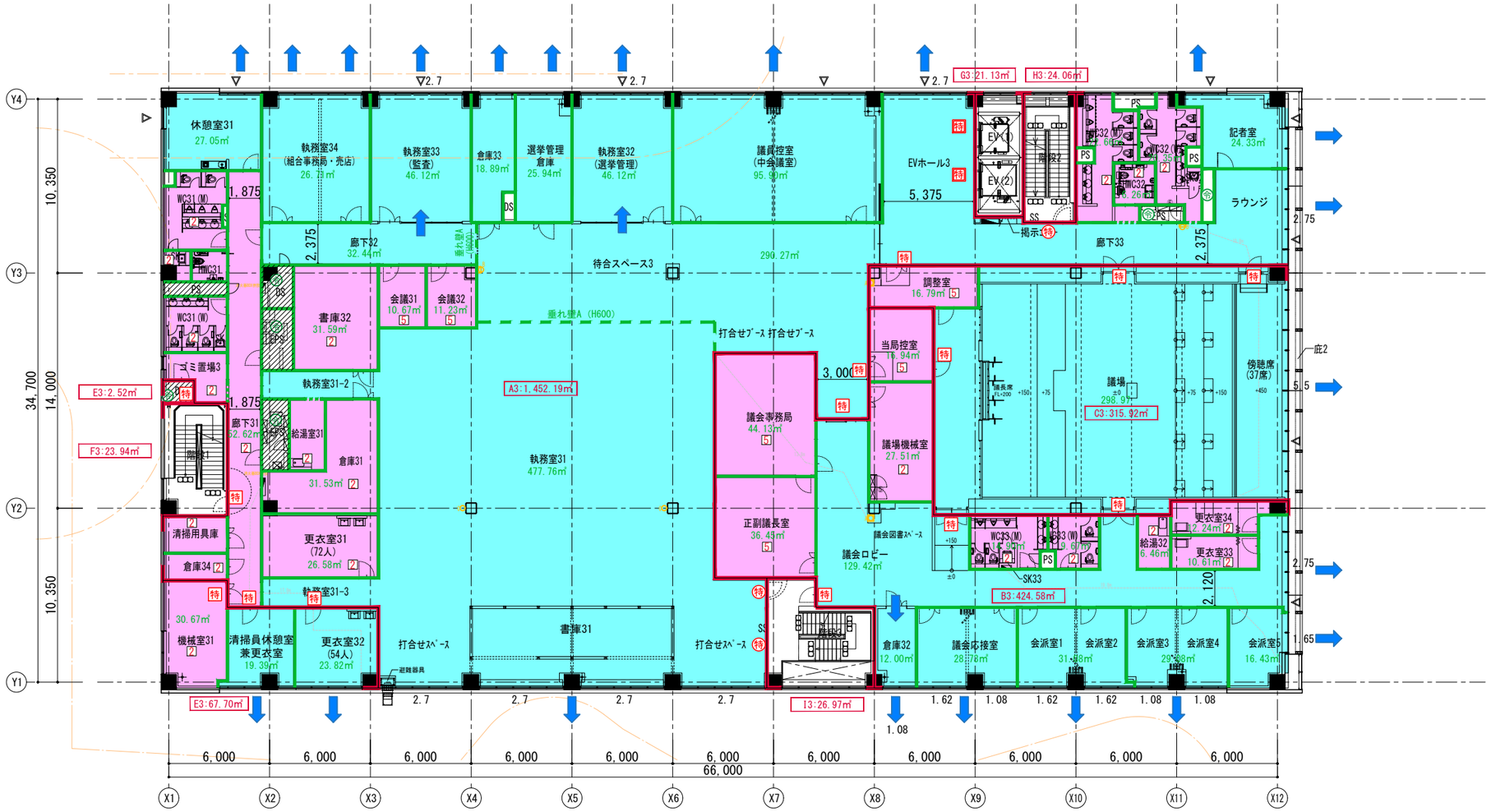

延焼のおそれのある部分	特	特定防火設備(常時閉鎖式・煙感知器連動)	不	不燃扉 (常時閉鎖式・不燃材)	2	排煙緩和 H12建告1436号-四-へ-(2)		歩行距離	
防火区画 (防煙区画兼用)	特	特定防火設備(常時閉鎖式)	令	建令126の2のただし書き適用		31m以下の室(居室を除く)、100㎡以下、防煙壁(不燃材で造る又は覆われたもの)により区画、内装制限：なし。	△	非常用進入口	
防煙区画 (間仕切壁)	特	特定防火設備(随時閉鎖式・煙感知器連動)		階段の部分、昇降路、その他これらに類する部分(EPS、DS、PS)の排煙免除。	5	排煙緩和 H12建告1436号-四-へ-(5)	△	代替進入口	
防煙区画 (垂れ壁)	防	防火設備 (外壁の開口部に必要な防火設備)		自然排煙 / 機械排煙		31m以下の室(居室)、防煙区画：100㎡以下、内装制限：仕上げ、下地共に不燃材。		防火区画(竪穴区画)	
○○㎡ 防火区画面積	防	防火設備 (常時閉鎖式)	1	排煙緩和 H12建告1436号-四-へ-(1)		自然排煙口		防火区画(異種用途区画)	
○○㎡ 防火区画面積	防	防火設備 (随時閉鎖式・煙感知器連動)		31m以下の室(居室を除く)。内装制限：準不燃材。避難の用に供する部分、居室に面する開口部に法防火設備、それ以外には戸又は扉を設ける。	消	消火器			

株式会社 佐藤総合計画

工事名称	南相馬市新庁舎建設建築主体工事	一級建築士事務所 登録番号 宮城県知事登録 第22210181号 建設コンサルタント 登録番号 建01第843号	種別 A-009
図面名	3階法規チェック図	総括 一級建築士第315658号 飯柴耕一 / 担当 一級建築士第323340号 高橋英雄 一級建築士第374585号 古川侑慧	通し番号
設計番号 04632-010 / 作成日 - / 縮尺 A1 S=1/150 A3 S=1/300	構造関係規定に適合することを確認した 一級建築士 第306020号 構造設計一級建築士 第5334号 檜垣 進司	設備関係規定に適合することを確認した 一級建築士 第359849号 設備設計一級建築士 第4808号 渡邊 森	

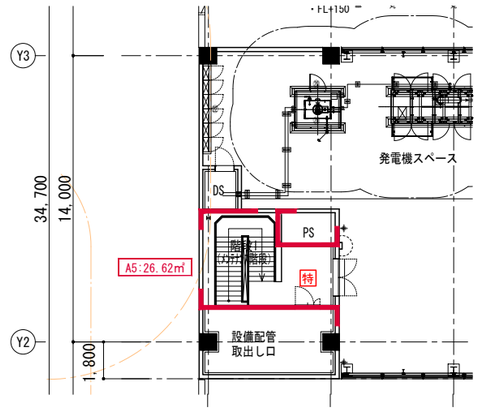

PHF平面図

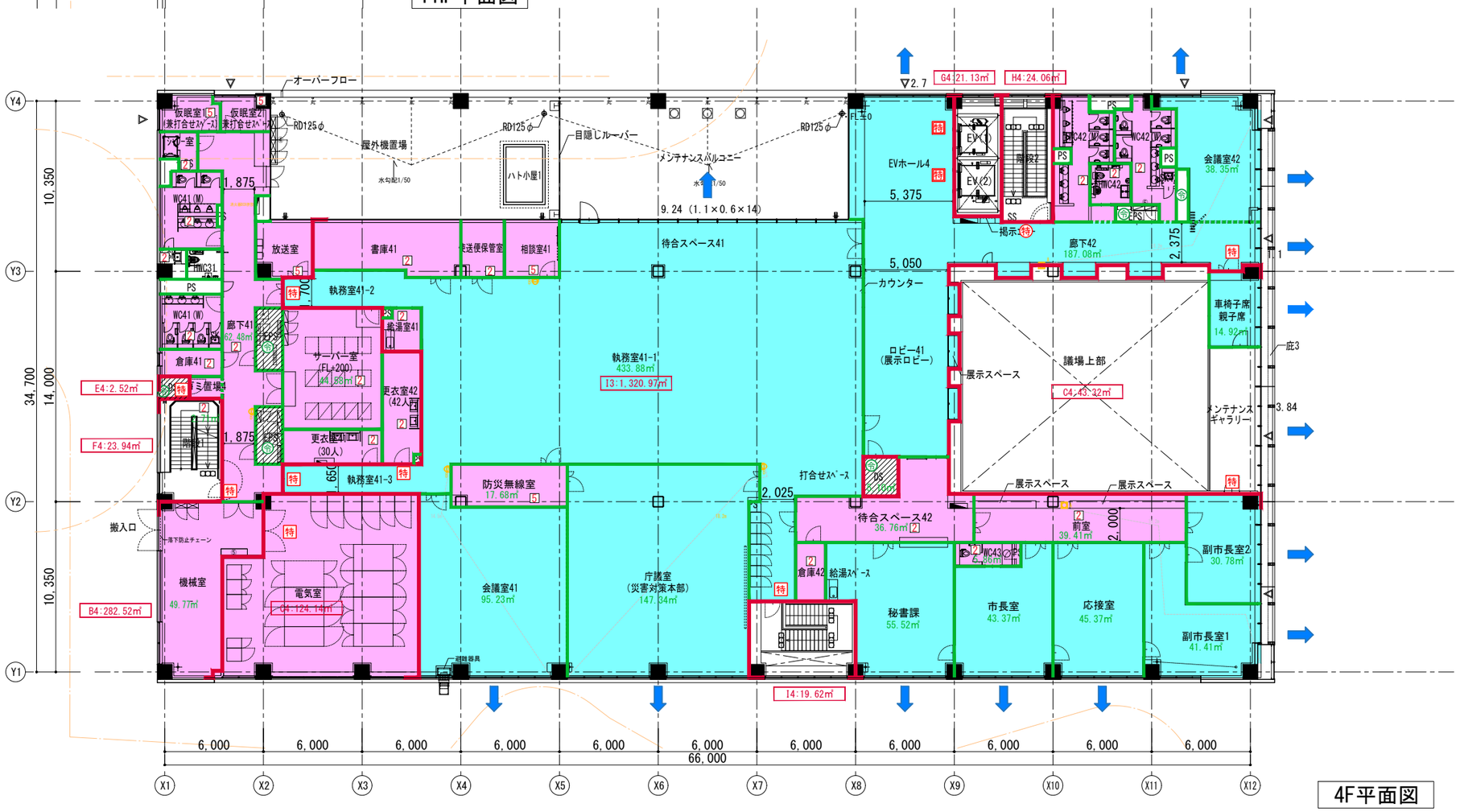

4F平面図

N

	延焼のおそれのある部分	特	特定防火設備（常時閉鎖式・煙感知器連動）	不	不燃扉（常時閉鎖式・不燃材）	2	排煙緩和 H12建告1436号−四−へ−(2)		歩行距離		
	防火区画（防煙区画兼用）	特	特定防火設備（常時閉鎖式）	令	建令126の2のただし書き適用		31m以下の室(居室を除く)、100㎡以下、防煙壁(不燃材で造る又は覆われたもの)により区画、内装制限：なし。	△	非常用進入口		
	防火区画（間仕切壁）	特	特定防火設備（随時閉鎖式・煙感知器連動）		階段の部分、昇降路、その他これらに類する部分(EPS、DS、PS)の排煙免除。	5	排煙緩和 H12建告1436号−四−へ−(5)	△	代替進入口		
	防火区画（垂れ壁）	防	防火設備（外壁の開口部に必要な防火設備）		自然排煙 / 機械排煙		31m以下の室(居室)、防煙区画：100㎡以下、内装制限：仕上げ、下地共に不燃材。		防火区画(竪穴区画)		
○○㎡	防火区画面積	防	防火設備（常時閉鎖式）	1	排煙緩和 H12建告1436号−四−へ−(1)		自然排煙口		防火区画(異種用途区画)		
○○㎡	防火区画面積	防	防火設備（随時閉鎖式・煙感知器連動）		31m以下の室(居室を除く)、内装制限：準不燃材。避難の用に供する部分、居室に面する開口部には防火設備、それ以外には戸又は扉を設ける。	消	消火器				

株式会社 佐藤総合計画

工事名称	南相馬市新庁舎建設建築主体工事			一級建築士事務所 登録番号 宮城県知事登録 第22210181号 建設コンサルタント 登録番号 建01第843号	種別 A-010
図面名	4階・PH階法規チェック図			総括 一級建築士第315658号 飯柴耕一 / 担当 一級建築士第323340号 高橋英雄 一級建築士第374585号 古川侑慧	通し番号
設計番号 04632-010	作成日 −	縮尺 A1 S=1/150 A3 S=1/300		構造関係規定に適合することを確認した 一級建築士 第306020号 構造設計一級建築士 第5334号 椎堀 進司	設備関係規定に適合することを確認した 一級建築士 第359849号 設備設計一級建築士 第4808号 渡邊 森

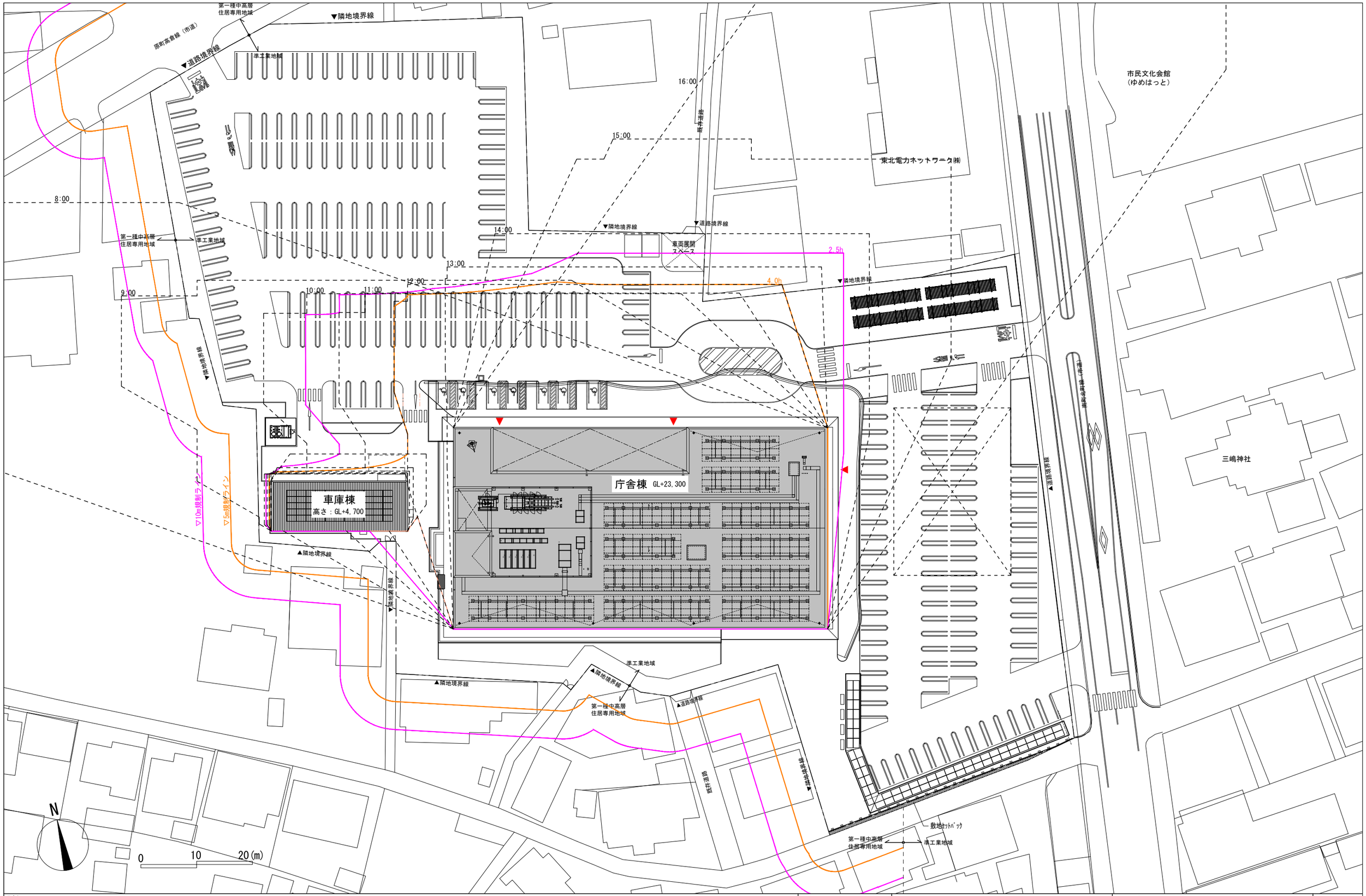

凡例

━━	敷地境界線
	等時間日影図は地盤面 +4.0mにおける4時間、又は2.5時間以上日影になる範囲を示す

株式会社 佐藤総合計画

工事名称	南相馬市新庁舎建設建築主体工事	一級建築士事務所 登録番号 宮城県知事登録 第22210181号 建設コンサルタント 登録番号 建01第843号	種別 A-011
図面名	日影図	総括 一級建築士第315658号 飯柴耕一 / 担当 一級建築士第323340号 高橋英雄 一級建築士第374585号 古川侑慧	通し番号
設計番号 04632-010 / 作成日 - / 縮尺 A1 S=1/300 A3 S=1/600		構造関係規定に適合することを確認した 一級建築士 第3060020号 構造設計一級建築士 第5334号 権堀 遥司	設備関係規定に適合することを確認した 一級建築士 第3598849号 設備設計一級建築士 第4808号 渡邊 森

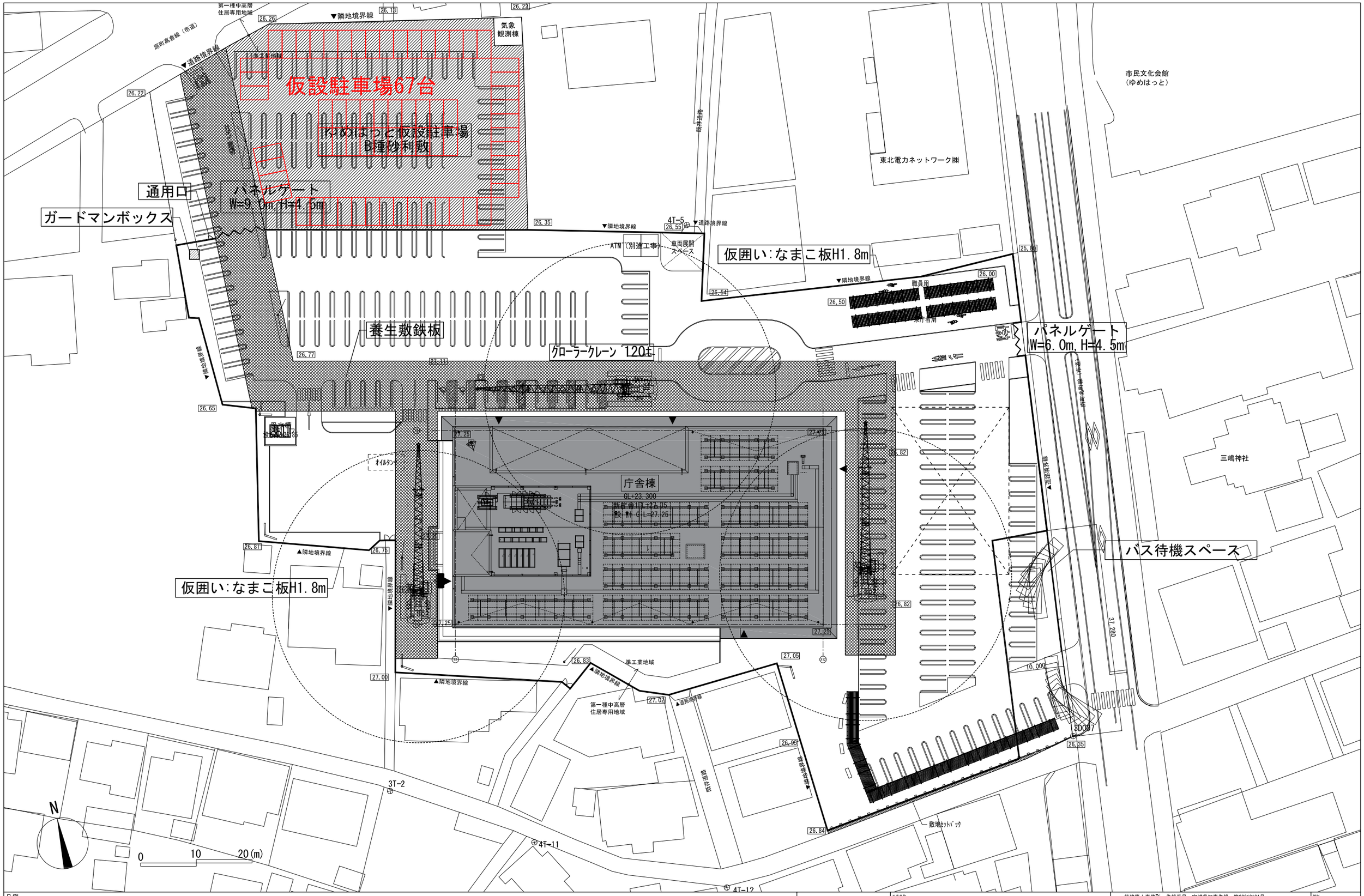

凡例

	敷地境界線	基準点座標
	延焼ライン	3D007 (X:182576.608, Y:99124.497)
00.00	外構レベル	

株式会社 佐藤総合計画

工事名称	南相馬市新庁舎建設建築主体工事	一級建築士事務所 登録番号 宮城県知事登録 第22210181号 建設コンサルタント 登録番号 建01第843号	縮尺 A-012
図面名	仮設計画図（参考図）	総括 一級建築士第315658号 飯柴耕一 / 図面 一級建築士第323340号 高橋英雄 一級建築士第374585号 古川侑慧	通し番号
設計番号 04632-010 / 作成日 - / 縮尺 A1 S=1/300 A3 S=1/600		構造関係規定に適合することを確認した 一級建築士 第306020号 構造設計一級建築士 第3334号 稙垣 道司 / 設備関係規定に適合することを確認した 一級建築士 第359849号 設備設計一級建築士 第4608号 渡邊 森	