南相馬市新市庁舎建設（電気設備）工事

2026年5月

株式会社 佐藤総合計画

南相馬市新市庁舎建設（電気設備）工事 図面リスト

電　　気　　図

図面種別	図面名称	縮尺
E － 000	図面リスト	—
E － 001	福島県電気設備工事特記仕様書（1）	—
E － 002	福島県電気設備工事特記仕様書（2）	—
E － 003	福島県電気設備工事特記仕様書（3）	—
E － 004	特記仕様書（1）	—
E － 005	特記仕様書（2）	—
E － 006	特記仕様書（3）	—
E － 007	工事概要書	—
E － 008	工事区分表	—
E － 009	敷地現況図	1/300
E － 010	案内図・配置図	1/300
E － 011	断面図	1/150
E － 012	構内配電・通信線路設備図	1/300
E － 013	受変電設備 単線結線図	—
E － 014	受変電設備 参考機器姿図	1/20
E － 015	受変電設備 機器配置図	1/50
E － 016	受変電設備 低圧配電盤負荷表（1）	—
E － 017	受変電設備 低圧配電盤負荷表（2）	—
E － 018	受変電設備 低圧配電盤負荷表（3）	—
E － 019	非常用発電設備 仕様書	—
E － 020	非常用発電設備 配管系統図	—
E － 021	非常用発電設備 Ｒ階配置配管図	1/60
E － 022	非常用発電設備 ピット～４階配管ルート図	1/60
E － 023	太陽光発電設備 仕様書	—
E － 024	太陽光発電設備 単線結線図（1）	—
E － 025	太陽光発電設備 単線結線図（2）	—
E － 026	太陽光発電設備 機器姿図	—
E － 027	太陽光発電設備 パネル配置図	1/300
E － 028	太陽光発電設備 ４階平面図	1/150
E － 029	太陽光発電設備 ＰＨ階平面図	1/150
E － 030	動力制御盤標準図	—
E － 031	動力制御盤負荷表（1）	—
E － 032	動力制御盤負荷表（2）	—
E － 033	動力制御盤負荷表（3）	—
E － 034	動力制御盤負荷表（4）	—
E － 035	動力制御盤負荷表（5）	—
E － 036	電灯分電盤標準図・負荷表（1）	—
E － 037	電灯分電盤負荷表（2）	—
E － 038	電灯分電盤負荷表（3）	—
E － 039	電灯分電盤負荷表（4）	—
E － 040	電灯分電盤負荷表（5）	—
E － 041	電灯分電盤負荷表（6）	—
E － 042	電灯分電盤負荷表（7）	—
E － 043	電灯分電盤負荷表（8）	—
E － 044	電灯分電盤負荷表（9）	—
E － 045	電灯分電盤負荷表（10）	—
E － 046	電灯分電盤負荷表（11）	—
E － 047	電灯分電盤負荷表（12）	—
E － 048	電灯分電盤負荷表（13）	—
E － 049	電灯分電盤負荷表（14）	—
E － 050	電灯分電盤負荷表（15）	—
E － 051	幹線・接地設備 系統図	—
E － 052	幹線・動力・弱電設備 ピット平面図	1/150
E － 053	幹線・動力設備 １階平面図	1/150
E － 054	幹線・動力設備 ２階平面図	1/150
E － 055	幹線・動力設備 ３階平面図	1/150
E － 056	幹線・動力設備 ４階平面図	1/150
E － 057	幹線・動力設備 ＰＨ階平面図	1/150
E － 058	コンセント設備 ピット平面図	1/150
E － 059	コンセント設備 １階平面図	1/150
E － 060	コンセント設備 ２階平面図	1/150
E － 061	コンセント設備 ３階平面図	1/150
E － 062	コンセント設備 ４階平面図	1/150

図面種別	図面名称	縮尺
E － 063	コンセント設備 ＰＨ階平面図	1/150
E － 064	コンセント設備 厨房詳細図	1/25
E － 065	照明器具姿図（1）	—
E － 066	照明器具姿図（2）	—
E － 067	照明制御①ゾーニング図　仕様書	—
E － 068	照明制御①ゾーニング図　１階平面図	1/150
E － 069	照明制御①ゾーニング図　２階平面図	1/150
E － 070	照明制御①ゾーニング図　３階平面図	1/150
E － 071	照明制御①ゾーニング図　４階平面図	1/150
E － 072	照明制御② 仕様書	—
E － 073	電灯設備 １階平面図	1/150
E － 074	電灯設備 ２階平面図	1/150
E － 075	電灯設備 ３階平面図	1/150
E － 076	電灯設備 ４階平面図	1/150
E － 077	電灯設備 ＰＨ階平面図	1/150
E － 078	非常照明・誘導灯姿図	—
E － 079	非常照明・誘導灯設備 １階平面図	1/150
E － 080	非常照明・誘導灯設備 ２階平面図	1/150
E － 081	非常照明・誘導灯設備 ３階平面図	1/150
E － 082	非常照明・誘導灯設備 ４階平面図	1/150
E － 083	非常照明・誘導灯設備 ＰＨ階平面図	1/150
E － 084	避雷設備 機器姿図	—
E － 085	避雷設備 立面図（1）	1/150
E － 086	避雷設備 立面図（2）	1/150
E － 087	避雷設備 ピット（FL±0）平面図	1/150
E － 088	避雷設備 ピット（FL+2,000）平面図	1/150
E － 089	避雷設備 ＰＨ階、Ｒ階平面図	1/150
E － 090	構内情報通信網・構内交換設備 系統図	—
E － 091	テレビ共聴設備 系統図・端子盤リスト	—
E － 092	弱電総合盤姿図・平面詳細図	1/30
E － 093	構内情報通信網・構内交換・テレビ共聴・防災無線設備 １階平面図	1/150
E － 094	構内情報通信網・構内交換・テレビ共聴・防災無線設備 ２階平面図	1/150
E － 095	構内情報通信網・構内交換・テレビ共聴・防災無線設備 ３階平面図	1/150
E － 096	構内情報通信網・構内交換・テレビ共聴・防災無線設備 ４階平面図	1/150
E － 097	構内情報通信網・構内交換・テレビ共聴・防災無線設備 PH-R階平面図	1/150
E － 098	電気時計設備 系統図・機器姿図	—
E － 099	電気時計設備 １階平面図	1/150
E － 100	電気時計設備 ２階平面図	1/150
E － 101	電気時計設備 ３階平面図	1/150
E － 102	電気時計設備 ４階平面図	1/150
E － 103	電気時計設備 ＰＨ階・Ｒ階平面図	1/150
E － 104	映像・音響設備 喫茶設備図	1/10
E － 105	映像・音響設備 議場仕様書（1）	—
E － 106	映像・音響設備 議場仕様書（2）	—
E － 107	映像・音響設備 議場工事区分表	—
E － 108	映像・音響設備 議場機器リスト（1）	—
E － 109	映像・音響設備 議場機器リスト（2）	—
E － 110	映像・音響設備 議場システム系統図	—
E － 111	映像・音響設備 議場機器姿図（1）	—
E － 112	映像・音響設備 議場機器姿図（2）	—
E － 113	映像・音響設備 議場機器姿図（3）	—
E － 114	映像・音響設備 議場機器姿図（4）	—
E － 115	映像・音響設備 議場機器姿図（5）	—
E － 116	映像・音響設備 議場平面図	1/100
E － 117	映像・音響設備 ２階委員会室・大会議室仕様書	—
E － 118	映像・音響設備 ２階委員会室・大会議室工事区分表	—
E － 119	映像・音響設備 ２階委員会室・大会議室機器リスト	—
E － 120	映像・音響設備 ２階委員会室・大会議室システム系統図	—
E － 121	映像・音響設備 ２階委員会室・大会議室機器姿図	—
E － 122	映像・音響設備 ２階委員会室・大会議室平面図	1/100
E － 123	映像・音響設備 ３階議員控室・中会議室仕様書	—
E － 124	映像・音響設備 ３階議員控室・中会議室工事区分表	—
E － 125	映像・音響設備 ３階議員控室・中会議室機器リスト	—

図面種別	図面名称	縮尺
E － 126	映像・音響設備 ３階議員控室・中会議室システム系統図	—
E － 127	映像・音響設備 ３階議員控室・中会議室機器姿図	—
E － 128	映像・音響設備 ３階議員控室・中会議室平面図	1/100
E － 129	映像・音響設備 ４階庁議室・会議室仕様書	—
E － 130	映像・音響設備 ４階庁議室・会議室工事区分表	—
E － 131	映像・音響設備 ４階庁議室・会議室機器リスト	—
E － 132	映像・音響設備 ４階庁議室・会議室システム系統図	—
E － 133	映像・音響設備 ４階庁議室・会議室機器姿図	—
E － 134	映像・音響設備 ４階庁議室・会議室平面図	1/100
E － 135	議員出退表示設備 仕様書・工事区分表	—
E － 136	議員出退表示設備 機器リスト・システム系統図・機器姿図・平面図	1/50
E － 137	非常放送設備 系統図	—
E － 138	非常放送設備 機器姿図	—
E － 139	非常放送設備 ピット平面図	1/150
E － 140	非常放送設備 １階平面図	1/150
E － 141	非常放送設備 ２階平面図	1/150
E － 142	非常放送設備 ３階平面図	1/150
E － 143	非常放送設備 ４階平面図	1/150
E － 144	非常放送設備 ＰＨ階平面図	1/150
E － 145	インターホン・呼出表示設備 システム系統図	—
E － 146	インターホン・呼出表示設備 機器姿図・系統図	—
E － 147	トイレ音声案内設備 仕様書・機器姿図	—
E － 148	インターホン・呼出表示・音声案内設備 １階平面図	1/150
E － 149	インターホン・呼出表示・音声案内設備 ２階平面図	1/150
E － 150	インターホン・呼出表示・音声案内設備 ３階平面図	1/150
E － 151	インターホン・呼出表示・音声案内設備 ４階平面図	1/150
E － 152	入退室管理設備 仕様書	—
E － 153	入退室管理設備 機器姿図	—
E － 154	入退室管理・機械警備設備 系統図	—
E － 155	入退室管理・機械警備設備 １階平面図	1/150
E － 156	入退室管理・機械警備設備 ２階平面図	1/150
E － 157	入退室管理・機械警備設備 ３階平面図	1/150
E － 158	入退室管理・機械警備設備 ４階平面図	1/150
E － 159	監視カメラ設備 系統図	—
E － 160	監視カメラ設備 機器姿図	—
E － 161	監視カメラ設備 １階平面図	1/150
E － 162	監視カメラ設備 ２階平面図	1/150
E － 163	監視カメラ設備 ３階平面図	1/150
E － 164	監視カメラ設備 ４階平面図	1/150
E － 165	自動火災報知設備 仕様書	—
E － 166	自動火災報知設備 点数表・系統図	—
E － 167	自動火災報知設備 ピット平面図	1/150
E － 168	自動火災報知設備 １階平面図	1/150
E － 169	自動火災報知設備 ２階平面図	1/150
E － 170	自動火災報知設備 ３階平面図	1/150
E － 171	自動火災報知設備 ４階平面図	1/150
E － 172	自動火災報知設備 ＰＨ階平面図	1/150
E － 173	電波障害防除設備 南側系統図	—
E － 174	電波障害防除設備 南側線路図	1/750
E － 175	電波障害防除設備 北側系統図	—
E － 176	電波障害防除設備 北側線路図	1/750

図面種別	図面名称	縮尺	図面種別	図面名称	縮尺

株式会社 佐藤総合計画

工事名称	南相馬市新庁舎電気設備工事	一級建築士事務所　登録番号　宮城県知事登録　第17210248号 建設コンサルタント　登録番号　建26第843号	種別 E-000
図面名称	図面リスト	総括 / 担当	通し番号
設計番号 04632-010 / 作成日 － / 縮尺		構造関係規定に適合することを確認した / 設備関係規定に適合することを確認した	

章	項目	特記事項
1 電気設備共通事項		

工事項目 （電気設備工事） ○印を付したもの

	工事項目 ＼ 建物種別及び屋外		1 庁舎	2 外構	3	4			屋外
○	1	電灯設備	○						
○	2	動力設備	○						
・	3	電熱設備							
○	4	雷保護設備	○						
○	5	受変電設備	○						
・	6	電力貯蔵設備							
○	7	発電設備	○						
○	8	構内情報通信網設備	○						
○	9	構内交換設備	○						
○	10	情報表示設備	○						
○	11	映像・音響設備	○						
○	12	拡声設備	○						
○	13	誘導支援設備	○						
○	14	テレビ共同受信設備	○						
○	15	監視カメラ設備	○						
・	16	駐車場管制設備							
○	17	防犯・入退室管理設備	○						
○	18	火災報知設備	○						
・	19	中央監視制御設備							
○	20	構内配電線路	○	○					
○	21	構内通信線路	○	○					
○	22	テレビ電波障害防除設備	○						
・	23	撤去工事							
・	24								
・	25								
・	26								
・									

工事項目の分類は、公共建築工事内訳書標準書式(設備工事編)(令和5年版)を標準とする。

項目	特記事項
○ 1 機器等の配置	設計図において機器の配置は、数量及び関係位置を示したものであり、正確な位置はさらに打合せを必要とする。
○ 2 機 材	本工事に使用する設備機材等は、設計図書に規定するもの又は同等以上のものとする。 〔県:第1編1.5.1〕 ただし、同等以上のものとする場合は、監督員の承諾を受ける。 〔県:第4編1.2.1〕
○ 3 機材、施工の試験	共通仕様書の各項の試験による。 〔県:第1編1.5.3〕
○ 4 関連法規等	電気設備技術基準、同基準解釈、その他の関係法規及び電力会社、電気通信事業者（NTT等）の内規を厳守して完全に施工する。
○ 5 耐震施工	（1） 耐震施工は、「福島県建築設備耐震・対津波計画指針(福島県土木部制定)」、 及び、「建築設備耐震設計・施工指針((一財)日本建築センター)」による。 〔県:第4編1.3.1〕 （2） 本工事施設の耐震安全性の分類は下記による。 ○特定の施設 （ ○甲類1 ・ 甲類2 ・ 乙類1 ・ 乙類2 ） ・一般の施設 （ その他 ） （3） 設備機器の設計用標準水平震度(Ks)は、下表による。

設置場所	耐震安全性の分類			
	特定の施設		一般の施設	
	甲類1.2 及び 乙類1.2		その他	
	重要機器	一般機器	重要機器	一般機器
耐震クラス	耐震クラスS	耐震クラスA		耐震クラスB
上層階、屋上及び塔屋	2.0	1.5		1.0
中間階	1.5	1.0		0.6
1階及び地下階	1.0 (1.5)	0.6 (1.0)		0.4 (0.6)

注:( )内の値は地階および1階(あるいは地表)に設置する水槽の場合に適用する

※ 上層階の定義は次による

建物階数	上層階	建物階数	上層階
2～6階建	最上階	10～12階建	上層3階
7～9階建	上層2階	13階建	上層4階

【重要機器】
○配電盤 ○発電装置 ・（ ）
○交換機 ○自動火災報知受信機 ・（ ）
・直流電源装置 ・交流無停電電源装置(UPS) ・（ ）
・中央監視装置 ○太陽光発電設備 ・（ ）

（4） 設計用鉛直地震力
設計用水平地震力の1／2とし、水平地震力と同時に働くものとする。

（5） 軽量機器等の耐震施工
上記以外の100kg以下の軽量な機器の据付け、取付けについては、取付下地を入念に施工、確認し、
機器メーカーの指定する方法で確実に取付け、据付けを行い落下等に留意する。

（6） 建物への配管引込部の耐震処理は 〔標準図-電力31-33〕
（ ○FEP方式 ・地中箱方式 ）とする。

（7） エキスパンジョイント部の配線は、標準図により配線する。 〔標準図-電力34〕
電線管端部にはﾌﾞﾙﾎﾞｯｸｽを設ける。

○ 6 工事用電力、水、その他	本工事に必要な工事用電力、水などの費用及び官公庁への手続きなどの費用は、受注者の負担とする。
○ 7 埋戻し土	土中埋設配管の埋戻し土 ※ 根切り土中の良質土 ・（ ） （第1編 2.2.1） 配管保護部の埋戻し土 ※ 山砂 ・（ ）
○ 8 試運転調整	（1） 試運転に係る費用は、受注者の負担とする。 （2） 各機器の個別試験後に下記の総合調整を行い、機能確認報告書を監督員に提出する。 ○照明装置 ○受変電設備 ○発電設備 ・中央監視制御設備(自動制御設備との協調) ・構内交換設備 ・構内情報通信網設備 ・（ ） ○太陽光発電設備 ・（ ） ・（ ）
・ 9 運転燃料	納入する （ 種別 ㍑ kg ）
○ 10 配管工事	（1） 特に指示なき電線管はねじなし電線管を使用し、PF管は一重管とする。 （第2編 1.2.2） （2） 埋込型分電盤からの立上がり予備配管は、予備の配線用遮断器4個以下の場合(PF22)を1本、 5個以上の場合(PF22)を2本程度天井まで立ち上げる。 （3） 予備配管には、1．2mm以上のビニール被覆鉄線を入線する。

1 電気設備共通事項	
○ 11 支持金物・固定金具	（1） 屋外機器及び屋外配管に使用する吊り金物、支持金物、固定金物類 ・ステンレス製(SUS304) ○溶融亜鉛メッキ(HDZT49以上で配管等の仕様と整合) （2） 屋外機器のアンカーボルトキャップ(樹脂製)を取り付ける。 （3） 振動を伴う機器の固定金具のナットは、ダブルナットとする。 （4） ピット内等多湿箇所の吊り金物、支持金物、固定金物類 ○溶融亜鉛めっき ・電気亜鉛めっき製 ・ステンレス製
○ 12 電線管の塗装	（1） 下記部位に使用する、外面めっき電線管の露出配管には塗装を施す。 ○ 屋外 ・居室 ・機械室 ・ ・ ・ 配線室 ・共同清内 ・ ・ ・
○ 13 インサート	床板で断熱材打込み部分は、断熱材用インサートとする。
○ 14 保温、結露防止	外部に面する壁、天井には位置ボックス等を打ち込むことは望ましくないが、やむを得ず設ける場合には、 保温や結露防止の処理を行う。
○ 15 配線器具等	（1） 図面に特記(図示)無きフラッシュプレートの仕様 ・樹脂製 ○新金属製 ・ステンレス製 （2） 図面に特記(図示)無きスイッチの仕様 ○一般形(大角形) ・ワイド形 ・（ ）
○ 16 ハンドホール マンホール蓋	（1） 文字 ○ 標準文字入り ・文字無し ・県章入り文字付き ・ （2） 開閉用フック(ハンドル)の納入 ○する。［納品数: ○1組 ・2組 ・（ 組 ）］ ・しない （3） ボルトロック式等の仕様については、図示による。
○ 17 環境に配慮した電線採用	特記なき場合は、電線及びケーブルについて、EM（ｴｺﾏﾃﾘｱﾙ）ケーブルを使用する。
○ 18 盤 類	（1） 盤類の仕様は下記のとおりとし、詳細は図面特記による。 ○公共建築工事標準仕様書 ・メーカー標準品 ・図示による （2） 銘板には製造者及び受注者の連絡先を入れること。
○ 19 機器の取付け	特記なき場合は、別表「機器の取付高さ」による。
○ 20 幹線ケーブル	主要な幹線ケーブルは、プルボックス、ハンドホール等内で、円回し等により余長を確保する。 なお、この際はケーブルを緊縛してはならない。
○ 21 表示等	（1） プレートの表示 器具を実装しないものについては、下記の要領で用途を明示する。 （電灯、動力、電話、放送、TV、火報、ﾍﾞﾙ、ｲﾝﾀｰﾎﾝ、表示、時計、防犯、監視、LAN、呼出等） （2） 幹線の表示 強電、弱電の幹線引出口、引込口、プルボックス内及びハンドホール内の必要な箇所には、行先、回路種別 及びケーブルサイズ等を明示した表示札、プレート等を設ける。 （3） プルボックス及びハンドホールの表示 プルボックスの表面に用途表示を行う。
○ 22 接地工事	1 既存の接地 ・利用する ・利用しない 2 接地を新設する場合は、以下による。 （1） 接地埋設標は黄銅板製の刻記式とし、A種接地工事（柱上高圧機器を除く）、受電設備等のB種接地工事、 その他図面に特記する接地工事に設けること。 （2） 接地極の材料は、下表による。(枚数及び本数は最低の値とする。)

接地極の種類		記号	接地極の材料 銅板	接地棒	備考
電力	共用	$E_{A,C,D}$	・1枚	・2本	
	A種接地工事	E_A	・	・6本	
	柱上高圧機器	E_{B_0}	・	・2本	
	B種接地工事	E_B	・	○ 2本	
	C種接地工事	E_C	・	・6本	
	D種接地工事	E_D	・	・1本	
通信情報	構内交換機用	E_1	・1枚	・2本	
	直流電源装置（陽極）	E_{1a}	・1枚	・2本	
	保安用（ 10Ω以下）	E_{A1}	・	・6本	
	保安用（100Ω以下）	E_{L1}	・	・1本	
	拡声用増幅器(100Ω以下)	E_{D1}	・	・1本	
雷保護	避雷設備	E_L	・1枚	・2本	旧JIS基準の場合に適用
	低圧避雷器（ 10Ω以下）	E_{LL}	・	・6本	
			・	・	
他	測定補助用	E_O	・	・1本	
			・	・	

接地極銅板 ： 1．5t×900°
接 地 棒 ： 14φ×1,500L（一般用）
： 10φ×1,000L（外灯）
： 10φ×1,000L（測定補助用） 2ヶ所

（3） 共用、単独の区分 ○共用 ・単独 ・（ ）
（4） 共用接地、連接接地の区分 ○共用接地 ・連接接地 ・（ ）
（5） 接地の共用
① A種、C種、D種接地 ○共用 ・単独
② B種接地 ・共用 ○単独
③ 漏電遮断器回路の接地 ○共用 ・単独
④ 接地極として構造体の利用接地(鉄骨造及び鉄筋コンクリート造) ○行う ・行わない
⑤ 通信機器等の接地 ○共用 ・単独
（6） 構造体用接地用端子 ○設ける ・設けない
（7） 測定用補助接地端子極 ○設ける ・設けない

※ 接地工事については、施工前に現場土質等の状況により、設計図に示す接地方式で基準値を達成できない恐れがある場合は、監督員と協議を行うこと。

○ 23 LED制御装置	※ 一般形(LN)、初期照度補正形(LJ)、連続調光形(LX、LZ)の種類については、図示による。
○ 24 照度測定及び照度計算	（1） 測定する箇所については、監督員との協議による。 （第2編 2.18.2） （非常用の照明装置については、照度測定を実施する。） （2） 主要な室の照明器具の設置にあたっては、施工前に施工図による照明器具配置上での照度分布図を提出すること。なお、主要な室の選定については、監督員と協議すること。
○ 25 受変電設備	（1） 直列リアクトル ・油入 ○モールド （2） 消火器は本工事に含む （ 種別 収納ボックス共 本） （3） 危険等の表示板を設ける(鋼板製メラミン焼付塗装) （4） 高調波の流出対策については、「高調波抑制対策ガイドライン」による。
○ 26 発電設備	（1） 設置条件 （ 標高 m） （ 外気温度 ℃～ ℃） （2） 消火器は本工事に含む （ 種別 収納ボックス共 本） （3） 危険等の表示板を設ける(鋼板製メラミン焼付塗装) （4） 騒音対策 （ 敷地境界地点騒音値 db(A) 以下） （5） 排出ガス対策 （ 大気汚染防止法 福島県 ＿＿ppm 以下） ※非常用は除く。

1 電気設備共通事項	
○ 27 構内情報通信網設備	ケーブルは種別毎に色分けし、露出部分（端末接続部分を除く）を保護する。 また、導通、対の配置、減衰量、長さ（UTPは90m以下）、近端漏話減衰量、ACRの検査試験を行う。
・ 28 コンクリート貫通・はつり・穿孔	（1） 貫通、はつり又は穿孔する箇所は、事前に金属探知機による鉄筋・埋設物(電線類・配管類)の調査を行うこと。 （2） 金属探知機による調査で判断できなかった場合は、X線内部探査(撮影)等による調査について監督員と協議すること。 （3） 金属探知機及びX線内部探査(撮影)等による調査が困難な場合は、休日等に関係設備を停止し不測の事態を想定した上での施工など、対応方法について監督員と協議の上、施設管理者に報告すること。
○ 29 あと施エアンカー	アンカーは原則として先付け工法とするが、やむを得ない場合は監督員と協議のうえ、あと施エアンカーを使用する。 特に重量物を吊る場合のあと施エアンカーについては、アンカーの選定、鉄筋や電線管等に干渉しないことの事前確認方法、及び作業者について協議すること。 （1） あと施エアンカー ○接着系アンカー(有機系) ○金属拡張系アンカー(打込式) （2） 施工前に計画書を作成し、監督員に提出する。 （3） 施工確認試験(目視検査、接触検査、打音検査)を全数 （ ※ 行う ・行わない ） （4） 引張試験 （ ○ 行う ※ 行わない ） 引張試験本数 （ ※ 抽出 ・全数 ） 【引張試験対象設備】 ・（ ） ・（ ） ・（ ） ・（ ） ・（ ） ・（ ） 引張試験を抽出して行う場合は次による。 ① 1日に施工されたものの各径、各仕様ごとを1ロットとし、1ロットに対し3本を行う。 ただし、1日で同一径のものを複数員、複数の場所で施工する場合は、それぞれ行う。 ② ロットの合否判定は、ロットの全ての試験箇所が合格と判定された場合に、当該ロットを合格とする。 ③ 不合格ロットは、残り全数に対して試験を行う。
・ 30 改修工事	改修工事にあたっては、工事範囲における次の確認・測定等を施工前に行い、監督員に報告する。 ・既設機器の動作確認 ・照度測定 範囲 （ ※ 居室 ※ 教室 ・指定する場所 ・（ ）） ・絶縁測定 （ ・幹線 ・分岐回路 ・弱電ケーブル ） ・接地抵抗測定 ・導通試験

【機器の取付高さ】

機器取付高さは、図示が無ければ下表を標準とするが、機器の使用用途を考慮し、適宜調整すること。
（監督員の指示により変更することがある）

名称		測点	取付高 (mm)
取引用計器		地上 ～ 中心	約 1，800 ～ 約 2,000
引込開閉器		床上 ～ 中心	約 1，800 ～ 約 2,200
分電盤		床上 ～ 中心	約 1，500 ～ 約 2,100
ブラケット	洗面器	鏡上	約 100
	階段踊場	床上 ～ 中心	約 2，000 ～ 約 2,500
スイッチ	屋外	床上 ～ 中心	約 1，500
	一般	床上 ～ 中心	～ 約 1,300
	車椅子用	床上 ～ 中心	～ 約 1,100
	住宅	床上 ～ 中心	約 1，100
		～	
		～	
コンセント	一般	床上 ～ 中心	約 300 ～
	台上	台上 ～ 中心	約 200
	土間	床上 ～ 中心	約 800
	畳	床上 ～ 中心	約 150
		～	
		～	
		～	
手元開閉器		床上 ～ 中心	約 1，500
		～	
壁掛型制御盤		床上 ～ 中心	約 1，500
消火栓表示灯		床上 ～ 中心	約 2，000 ～ 2,500
端子盤		床上 ～ 下端	約 700 ～
保安器ボックス		床上 ～ 下端	約 2，000
電話位置ボックス壁、テレビ端子		コンセントに準じる	
発信機、副受信機 （壁掛型）		床上 ～ 操作部	約 800 ～ 1,400
分布型感知器		床上 ～ 中心	約 1，700
発信機		床上 ～ 操作部	約 800 ～ 1,400
表示灯		床上 ～ 中心	約 1，900
ベル		床上 ～ 中心	約 2，300
感知器試験機		床上 ～ 中心	約 1，500
呼出ブザー		床上 ～ 中心	約 1，500
トイレ呼出ボタン		床上 ～ 中心	丑 400 、800
押ボタン	屋外	床上 ～ 中心	約 1，500
	屋内	床上 ～ 中心	約 1，300
インターホン （壁掛）		床上 ～ 中心	約 1，100
子時計		床上 ～ 中心	約 2，300
警報盤		床上 ～ 中心	約 1，300
壁掛音量調節器		床上 ～ 中心	約 1，100 ～ 1,800
スピーカー		床上 ～ 中心	約 2，300
表示器		床上 ～ 中心	約 2，300
		～	
		～	
		～	
		～	
		～	
		～	
		～	
		～	
		～	
		～	
		～	

※スイッチ類を同じ位置に複数設置する場合(空調リモコン、ATT等)は、スイッチ高さを基準とし、使用頻度の高いものから、使い勝手を損なわない範囲で高さを設定し、極力縦方向に配置すること。
車いす等利用者が使用する箇所は、本表によらず、適正な高さに配置すること。
人感センサー付照明器具等の点検用スイッチ等、通常操作を行わないスイッチ類は、容易に触れない高さとすること。
機器(大きさ、質量、構造等)及び取付場所に適した取付方法を施すこと。

※ 本工事または別途工事の受注者が設計仕様に基づき任意に選定する機器類を設置する場合は、設置する機器類に対しての電源(電圧、電流、開閉器容量等)や配線容量が適合していることを確認すること。なお、確認は電源工事施工前に行うこと。また、適合していない場合は、監督員と協議を行うこと。
(設計段階における機器類の電源容量等は、想定機器から求めたものであり、受注者が選定する機種によっては、電源容量等の不足が生じる場合があることから、確認を要するものである。)

株式会社 佐藤総合計画

一級建築士事務所 登録番号 宮城県知事登録 第17210248号
建設コンサルタント 登録番号 建26第843号

総括 一級建築士第315658号 飯柴耕一
担当 一級建築士第323340号 高橋英雄
一級建築士第374585号 古川侑慧

構造関係規定に適合することを確認した 一級建築士 第306020号 構造設計一級建築士 第5334号 檜垣 遠司
設備関係規定に適合することを確認した 一級建築士 第359849号 設備設計一級建築士 第4808号 渡邊 森

工事名称 南相馬市新庁舎建設電気設備工事
図面名 福島県電気設備工事特記仕様書 (1)
設計番号 04632-010
作成日 －
縮尺
種別 E-001
通し番号

2 雷保護設備

・ 1 雷保護設備

(1) 建物等の雷保護設備　　・設ける　　・設けない
※ 雷保護設備については、現場施工前に本工事、別途工事等を含めた施工図による検証を行い、設計図に基づく雷保護設備で保護できない場合は、監督員と協議すること。

(2) 適用JIS
・ JIS A 4201:2003(新JIS)
・ JIS A 4201:1992(旧JIS)
・ JIS Z 9290-1:2014
・ JIS Z 9290-3:2014
・ JIS Z 9290-4:2009

(3) 外部雷保護(旧JIS以外の場合)　　・有り　　・無し
※ 詳細は、図示(図面)による。

(4) 内部雷保護(旧JIS以外の場合)　　・有り　　・無し
※ 詳細は、図示(図面)による。

(5) 雷による電磁インパルスに対する機器の保護　　・有り　　・無し
※ 詳細は、図示(図面)による。

(6) SPDを用いた雷サージ低減　　・有り　　・無し
※ 詳細は、図示(図面)による。

※ 雷保護設備がある既存建築物の屋上等に機器類を設置する場合は、雷保護領域内に納まることを確認すること。また、雷保護設備がない建築物でも屋上等に機器類を設置することにより、雷保護設備が必要になる場合があるので、確認すること。確認の結果、雷保護領域内に納まらない場合や新たに雷保護設備が必要になる場合は、監督員と協議すること。

3 東日本大震災の復旧・復興事業における積算方法等

・ 1 資材調達

次の資材については、以下の調達地域等から調達することを想定しているが、安定的な確保を図るために、当該調達地域等以外から調達せざるを得ない場合は、事前に監督員と協議するものとする。また、購入費用及び輸送費等に要した費用について、証明書類(実際の取引伝票等)を監督員に提出するものとし、その費用について設計変更の対象とする。

資材名	規格	調達地域等

○ 2 労働者確保

(1)本工事は元請業者が必要とする共通費における、「共通仮設費のうち仮設建物費」及び「現場管理費のうち労務管理費」の下記に示す費用(以下「実績変更対象間接費」という。)について、契約締結後、労働者確保に要する方策に変更が生じ、建築関係工事積算基準(福島県土木部)に基づく金額相当では適正な工事の実施が困難になった場合は、事前に監督員と協議を行い、協議の結果により実績変更対象間接費の支出実績を踏まえて最終精算変更時点で設計変更する「労働者確保に関する積算方法の試行工事」である。
営繕費(共通仮設費における仮設建物費):労働者送迎費・宿泊費・借上費
労務管理費:募集及び解散に要する費用・賃金以外の食事・通勤費等に要する費用・福利厚生等に要する費用・純工事費に含まれない作業用具及び作業被服等の費用・安全、衛生に要する費用及び研修訓練等に要する費用・労災保険法による給付以外に災害時に事業主が負担する費用

(2)本工事の予定価格の算出の基礎とした設計額(建築関係工事積算基準に基づき算出した額)における実績変更対象間接費について、その金額または率に占める割合は次のとおりである。
1)共通仮設費に占める、実績変更対象間接費(営繕費):設計書に積上げ計上された金額
2)現場管理費に占める、実績変更対象間接費(労務管理費)の割合:　　%

(3)受注者は、実績変更対象間接費の支出実績を踏まえて設計変更を希望する場合は、実績変更対象間接費に係る費用の内訳を記載した「労働者確保に係る実績報告書(様 式1)」及び実績変更対象間接費について実際に支払った全ての証明書類(領収書、領収書の出ないものは金額の適切性を証明する金額計算書など。)を監督員に提出し、設計変更の内容について協議するものとする。

(4)受注者の責めによる工事工程の遅れ等受注者の責めに帰すべき事由による増加費用については、設計変更の対象としない。

(5)発注者は、実績変更対象間接費の支出実績を踏まえて設計変更する場合、受注者が実績変更対象工事費について実際に支払った額のうち、証明書類において確認された費用から、建築関係工事標準積算基準に基づき算出した額における実績変更対象間接費を差し引いた費用を加算して算出する。
なお、全ての証明書類の提出がない場合であっても、提出された証明書類をもって設計変更を行うものとする。

(6)受注者から提出された資料に虚偽の申告があった場合については、法的措置及び入札参加資格制限等の措置を行う場合がある。

(7)受注者は、実績変更対象間接費にかかる設計変更について疑義が生じた場合は、監督員と協議するものとする。

4 準備期間確保工事・フレックス工事

○ 1 準備期間確保工事

準備期間確保工事における事務処理要領
この工事は準備期間確保工事であり、受注者は契約締結日から準備期間(○○日間)内に着工日を任意に設定できる。なお、契約の締結日までに別紙様式により、着工日(工事の始期)を通知すること。また、契約締結後に、受注者の準備が整った場合は、協議のうえ、工期に係る契約を変更することにより、工事に着手することができるものとする。

○ 2 フレックス工事

フレックス工事試行要領
この工事はフレックス工事であり、受注者は発注者が示した工期までの間で、工事の始期及び終期を任意に設定できる。なお、契約の締結日までに別紙様式により、工事の始期及び終期を通知すること。

○ 3 着工届の提出

着工届は、着工後速やかに提出すること。

○ 4 コリンズの登録

受注時の「コリンズ登録」は、着工後に監督員の確認を受け、着工後、速やかに登録機関に登録申請しなければならない。

○ 5 福島県元請・下請関係適正化指導要綱関係

施工体制台帳については、福島県元請・下請関係適正化指導要綱第 10 に基づき、提出すること。

○ 6 その他

○ 準備期間内は、主任技術者又は監理技術者の配置することを要しない。また、現場に搬入しない資材等の準備を行うことができるが、資材の搬入や仮設物の設置等、工事の着手を行ってはならない。なお、準備期間内に行う準備は受注者の責任により行うものとする。(準備期間確保工事)

○ 工事の始期までの着工猶予期間は、主任技術者又は監理技術者の配置することを要しない。また、現場に搬入しない資材等の準備を行うことができるが、資材の搬入や仮設物の設置等、工事の着手を行ってはならない。なお、着工猶予期間中に行う準備は受注者の責任により行うものとする。(フレックス工事)

5 施工条件

○ 1 工程関係

※ 調整 無し
・ 別途工事との工程調整が必要 有り
調整項目　・資材等の流用　・仮設及び工事用道路等の調整　・建設機械等の調整
・施工順序の調整　・図示による　・その他 (　　)

○ 2 施工時期
施工時間
施工方法

※ 制限 無し
・ 制限 有り
・ 制限する工種名 (　　)
・ 施工時期 (・土日祝日のみ　・図示による　・その他 (　　))
・ 施工時間 (・　　時～　　時 まで　・　　)
・ 施工方法 (　　)

工事を施工しない日
・ 有 (・ 年 月 日　・別紙のとおり)
・ 無

工事を施工しない時間帯
・ 有 (・ : ～ : 　・別紙のとおり)
・ 無

3 他機関との協議

協議が必要な機関名 (　　)
協議完了見込み時期 (　　)

○ 4 工事用地

・ 下記以外は図示等による。
(1) 工事車両の駐車場 (※ 構内 ・(　　))
(2) 資材置き場 (※ 構内 ・(　　))
(3) 建設発生土(埋戻し、盛り土用)の仮置場所 (※ 構内 ・(　　))

・ 仮設ヤード　※ 無し　・有り (※ 図示による ・(　　))

○ 5 公害対策

※ 施工方法の制限 無し
・ 施工方法の制限 有り
・騒音　・振動　・水質　・粉じん　・排出ガス　・その他 (　　)
・ 施工方法等
・指定工法名 (　　)　・別途協議による　・図示による

・ 事業損失防止に関する調査
・騒音測定　・振動測定　・水質調査　・近隣家屋の事前・事後調査　・地盤沈下測定
・その他 (　　)
・ 調査箇所
・図示による　・別途協議
・ 調査時期
・図示による　・(　　)

6 安全対策

・ 近接公共施設等に対する制限
・近接公共施設名等 (・鉄道　・電気　・ガス　・水道　・電話　・その他(　　))
・制限を受ける工種 (　　)

○ 7 その他

※ 敷地内は禁煙とし、喫煙場所は別途協議による。
※ 当該工事現場を使用した技術研修会の開催に関する依頼を受けた場合はこれに協力するものとする。

5 施工条件

工事区分
別表－1の記入上の注意:「※を基本とし、他の発注工種が適用する場合には・を○に変え、※を・に変えること。
また、空欄を適用する場合には○を記入し、※を・に変えること。」

別表－1　設備工事との工事区分表

工事内容				建築工事	電気設備工事	機械設備工事	その他
機器の基礎	電気関係	配電盤・制御盤の基礎	屋内	※	・		
			屋外	※	・		
			屋上	※	・		
		自家発電機の基礎(アンカーボルトを除く)		※	・		
		テレビアンテナ基礎(アンカーボルトを除く)		※	・		
		避雷針の基礎(アンカーボルトを除く)		※	・		
	機械関係	屋内設備(架台、アンカーボルトを除く)		※		・	
		屋上設備(架台、アンカーボルトを除く)		※		・	
		屋外設備(架台、アンカーボルトを除く)		※		・	
	架台、アンカーボルト			・	※	※	
	特記した基礎			※	・	・	
開口部	梁、床、壁 貫通スリーブ	補強を要するもの		・	※	※	
		補強を要しないもの		・	※	※	
	梁、床、壁 貫通部型枠	補強を要するもの		※			
		補強を要しないもの		※			
	軽量鉄骨下地、壁、天井ボード類の切込	補強を要するもの		※			
		補強を要しないもの(アウトレットボックスは除く)		※			
	埋込形分電盤、端子盤等の仮枠	補強を要するもの		・	※	・	
		補強を要しないもの		・	※	・	
	上記開口部の補強			※			
	上記開口部の墨出し			※	※	※	
	スリーブの穴埋め (型枠の穴埋めを含む)			・	※	※	
	フリーアクセスフロア用配線器具			※			
点検口	床、壁、天井			※			
外部取付ガラリ	ダクト、チャンバーの接続用フランジを含む			※			
湯沸室のフード				※	・	・	
換気扇の取付枠				・	・	・	
流し台	排水トラップ共			※		・	
防油堤	オイルサービスタンクの防油堤		自家発用	※	・		
	タンク基礎		空調用	※		・	
床下水槽のマンホールふた				※			
屋外排水管	雨水			※		・	
	汚水、雑排水					※	
雨水立管 (たてとい)				※			
トイレ手すり				※		・	
化粧鏡(衛生器具まわり)				・		※	
はめ込形洗面器用カウンター (前板共)				※		・	
ガスボンベ転倒防止用の鎖						※	
電気配管配線	自動ドア及び電動シャッタなどの制御部と操作スイッチ間の配管配線及び操作スイッチ			※			
	防火扉レリーズ				※		
	電極棒				・	※	
	配線ピット及びふた			※	・		
	機器などへの接続 (1次側)				※	・	
	機器付属の制御盤以降の2次側の配線配管 (接地共)					※	
	機器付属の制御盤への電源供給配管配線				※		
	自動制御盤と動力盤との電源供給の渡り配管配線				※		
	自動制御盤と動力盤との操作回路の渡り配管配線				※		
	天井吊り形FCU、個別パッケージ、全熱交換ユニット等の機器と付属操作スイッチの埋込ボックスと、その渡り配管 (接地共)				※	・	
	天井吊り形FCU、個別パッケージ、全熱交換ユニット等の機器と付属操作スイッチと、その渡り配線				・	※	
	個別パッケージの室内機、室外機の渡り配線(接地共)				・	※	
	煙感知器から連動制御盤を経て防煙ダンパに至る配管配線				※		
	小便器用節水装置の制御盤以降の2次側の配管配線				・	※	
ガス漏れ検知器					・	※	
電気錠	電気錠及び通電金具			※	・		
	TENキー及び制御盤			※	・		
エレベーター出入口三方枠 (金属製)				※		・	
エレベーター出入口三方枠 (石製)				※		・	
シャワーユニット				※		・	
バスユニット				※		・	
洗濯機パン				・		※	
システム天井	ボード・Tバー			※			
	照明ライン設備プレート				※		
	空調ライン設備プレート					※	
消火器ボックス				※			
自動制御設備関連のインバーター装置及び盤					・	・	
自動制御設備関連のインバーター装置(別途、盤に組込む)						・	

6 現場環境改善（快適トイレの設置）

○ 1 内容

① 受注者は、現場環境改善の一環として、工事場所毎に設置するトイレのうち男女別に1基ずつ以下の(1)～(11)の仕様をすべて満たす快適トイレを設置することとする。ただし、快適トイレの設置が困難な場合は監督員と協議する。
(12)～(17)の仕様については、満たしていればより快適に出来ると思われる項目であり、必須ではない。

【快適トイレに求める標準仕様(全項目必須)】
（1） 洋式(洋風)便座
（2） 水洗及び簡易水洗機能(し尿処理装置含む)
（3） 臭い逆流防止機能
（4） 容易に開かない施錠機能
（5） 照明設備
（6） 衣類掛け等のフック、又は荷物のおける棚(耐荷重を5kg以上とする)

【付属品として備えるもの(全項目必須)】
（7） 現場に男女がいる場合に男女別の明確な表示
（8） 周囲からトイレの入口が直接見えない工夫
（9） サニタリーボックス(女性用トイレに必ず設置)
（10） 鏡と手洗器
（11） 便座除菌クリーナー等の衛生用品

【推奨する仕様、付属品(任意)】
（12） 室内寸法900mm×900mm以上(面積A=0.81m2以上ではない。幅・奥行き各900mm以上)
（13） 擬音装置(機能を含む)
（14） 着替え台
（15） 臭気対策機能の多重化
（16） 室内温度の調整が可能な設備
（17） 小物置き場等(トイレットペーパー予備置き場等)

② 受注者は、快適トイレの設置にあたっては、①の内容を満たす参考見積書(標準仕様、付属品の内訳を明示したもの)を添付し、規格・基数等の詳細について監督員と協議の上決定し、快適トイレ仕様チェックシート及び資料等(カタログなど)を施工計画書提出に合わせ提出する。

③ 現場事務所等の屋内に設けるトイレには適用しない。

○ 2 設置に要する費用

快適トイレに要する費用については、当初契約時は計上していない。
月額の支出実態がわかる資料により、監督員と協議の上、51,000円/基・月を上限とし、設計変更の対象とする。
ただし、運搬費・設置費等は対象外とし、従来品相当額(10,000円/基・月)は差し引くものとする。
なお、設計変更数量の上限は、男女別で各1基ずつ合計2基までとする。

7 再生資源利用（促進）計画

○ 1 再生資源利用計画書

受注者は、コンクリート、コンクリート及び鉄から成る建設資材、木材、アスファルト混合物等を工事現場に搬入する場合には、法令等に基づき、再生資源利用計画書を作成し、施工計画書に含め監督員に写しを提出しなければならない。
また、受注者は、法令等に基づき、再生資源利用計画を工事現場の公衆が見やすい場所に掲げなければならない。

○ 2 再生資源利用促進計画書

受注者は、建設発生土、コンクリート塊、アスファルト・コンクリート塊、建設発生木材、建設汚泥または建設混合廃棄物等を工事現場から搬出する場合には、法令等に基づき、再生資源利用促進計画書を作成し、施工計画書に含め監督員に写しを提出しなければならない。
また、受注者は、法令等に基づき、再生資源利用促進計画を工事現場の公衆が見やすい場所に掲げなければならない。

8 総合評価方式における技術提案書の確認

1 内容

※総合評価方式(標準型・簡易型)における技術提案書に記載された事項の実施状況の確認について

総合評価方式において、受注者が技術提案書に記載した事項の具体的な実施方法等を、施工計画書に「総合評価方式における技術提案事項の実施計画」として記載し、提出しなければならない。
なお、施工計画書に記載された「総合評価方式における技術提案事項の実施計画」については、実施状況について発注者の確認を受けなければならない。
確認の方法については、「土木工事共通仕様書 Ⅲ編 2. 様式 第8号様式(確認書)」を用いることとし、監督員へ提出の上確認を受けることを原則とする。
また、技術提案事項の履行が確認できない場合は、工事成績評定において減点とする場合があるとともに、入札参加資格制限措置の対象となる場合がある。

9 熱中症対策

(1)工期・工程等

○猛暑による作業不能日数

本工事は、猛暑による作業不能日数を次のとおり見込んでいる。

ⅰ) 作業不能日数:14日間

ⅱ)上記ⅰ)は、環境省が公表する東北地方相馬※1(福島)地点における WBGT 値
(気温、湿度、日射・輻射を考慮した暑さ指数)過去5年分(令和3年～7年)について、本工事の工期に対応する期間(行政機関の休日に関する法律(昭和 63年法律第 91 号)に定める行政機関の休日及び夏季休暇(3日)を除く。)において、8時から17時の間にWBGT 値が31以上となった時間を算定し、日数に換算したもの5年分を平均したもの。

ⅲ)気象状況により工期中に発生した猛暑による作業不能日数(当該現場における定時の現場作業時間において、環境省が公表する東北地方相馬(福島)地点における WBGT値が31以上となり、かつ受注者が契約工事単位で全作業を中断し、又は現場を閉所した時間を算定し、日数に換算したもの(小数点以下 第一位を四捨五入する。))がⅰ)の日数から著しく乖離した場合には、受注者は発注者へ工期の延長変更を協議することができる。

※1 下表の観測地点を記入
(参考)

	建設事務所管内	観測地点
	県北	茂庭,梁川,福島,鳥倉,二本松
	県中	船引,郡山,湖南,小野新町,石川
	県南	白河,東白川
	会津若松	金山,若松
	喜多方	桧原,喜多方,西会津,猪苗代
	南会津	只見,南郷,田島,桧枝岐
○	相双	相馬,飯舘,浪江,川内,広野
	いわき	山田,小名浜

Ⅰ．工事概要　**駐車場部分面積**

1．工事場所　福島県南相馬市原町区三島町二丁目地内

2．建物概要

番号	建物名称	建物構造	階　数	延床面積(㎡)	消防令別表第一	備　考
1	庁舎棟	SRC+S造(免震構造)	地上4階+PH階	9,048.14	15項	
2	キャノピー1	S造	地上１階	64.30		駐車場面積
3	キャノピー2	アルミ既製品	地上１階	-		
4	駐輪場×4	アルミ既製品	地上１階	@33.88		

3．工事項目　（○印のついたものを適用する）

建物別及び屋外 ／ 工事項目	工事種別 庁舎棟（ｷｬﾉﾋﾟｰ含）					屋外（駐輪場含）
受変電設備	○　一式					・　一式
発電設備	○　一式					・　一式
電力貯蔵設備	・　一式					・　一式
中央監視制御設備	・　一式					・　一式
幹線動力設備	○　一式					・　一式
電灯・コンセント設備	○　一式					・　一式
照明器具設備	○　一式					・　一式
雷保護設備	○　一式					・　一式
医用接地設備	・　一式					・　一式
構内情報通信網設備	○　一式					・　一式
構内交換設備	○　一式					・　一式
情報表示設備	○　一式					・　一式
映像・音響設備	○　一式					・　一式
拡声設備	○　一式					・　一式
誘導支援設備	○　一式					・　一式
テレビ共同受信設備	○　一式					・　一式
監視カメラ設備	○　一式					・　一式
火災報知設備	○　一式					・　一式
防犯・入退室管理設備	○　一式					・　一式
ナースコール設備	・　一式					・　一式
駐車場管制設備	・　一式					・　一式
舞台照明設備	・　一式					・　一式
テレビ電波障害防除設備	○　一式					・　一式
構内配電線路	・　一式					○　一式
構内配通信路	・　一式					○　一式

Ⅱ．工事仕様

1．共通仕様

1）特記仕様書及び図面に記載されていない事項は、全て国土交通省大臣官房官庁営繕部監修の「公共建築工事標準仕様書（電気設備工事編）（令和7年度版）」（以下「標準仕様書」と言う。）、「公共建築改修工事標準仕様書（電気設備工事編）（令和7年度版）」（以下「改修標準仕様書」と言う。）、「公共建築設備工事標準図（電気設備工事編）（令和7年度版）」（以下「標準図」と言う。）及び「電気設備工事監理指針（令和7年度版）」による。

2）機械設備工事及び建築工事を本工事に含む場合、機械設備工事及び建築工事はそれぞれの工事仕様書を適用する。

2．特記仕様

1）章は、●印のついたものを適用する。

2）項目は、番号に○印のついたものを適用する。

3）特記事項について、選択する事項は印のついたものを適用する。ただし、○印のない場合は※印を適用する。（選択のない事項はすべて適用する。）

4）特記事項に記載の監督員は、監督員若しくは、監理者を示す。

章	項　目	特　記　事　項
● 一般・共通事項	① 適用基準等	設計図書等の優先順位は次の通りとする。
	② 適用区分	1．質疑回答書　2．現場説明書　3．特記仕様書　4．図面　5．標準仕様書 建築基準法に基づき定まる風圧力、積雪荷重は下記特記が無い場合建築工事の値を適用する。 ○風速（34m/s）　○地表面粗度区分（Ⅲ）　○積雪荷重（600N）
	③ 電気保安技術者	本工事現場に電気保安技術者をおき監督員の職務を補佐し、電気工作物の保安業務を行う。 ⊙要　・不要
	④ 電気工事士	最大電力500KW以上の場合においても第一種電気工事士により施工を行う。
	5．仮設電源工事	・仮電源設備（・受変電設備　KVA　、・発電設備　KW） ・仮設備期間（　か月）
	⑥ 電気工作物の種類	・一般用電気工作物　・事業用電気工作物　○自家用電気工作物
	⑦ 機材及び材料	1）本工事に使用する機材はＪＩＳ、ＪＥＭ、ＪＥＣ等の規格品として、使用機材等指定表に記載されている製造所または同等以上の製造所の製品とする。特別な材料などの工法は当該製品の指定工法による。また使用する材料は発揮性有機化合物を発散させないか、発散が極めて少ないもの（ＪＩＳ及ＪＡＳのＦ☆☆☆☆品同等）とする。 2）「国等による環境物品等の調達の推進に関する法律」（グリーン購入法）に規定される特定調達品目は、下記による。 「公共工事」の品目　○照明制御システム　○変圧器 照明制御装置は、連続調光可能なＬＥＤ照明器具及びそれらの器具を制御する照明制御装置からなるもので、初期照度補正制御及び外光（昼光）利用制御の機能を有していること。 変圧器は、グリーン購入法の判断の基準、配慮事項を満たすことを確認する。
	⑧ 特許に関する注意	材料・工法・機構・意匠などが、第三者の所有する特許等に抵触する場合、受注者は、その権利を使用するに必要な手続きを行うこと。万一、その特許等を侵害するような事態が生じた場合、その動機いかんにかかわらず、受注者の負担でこれを解決する。
	⑨ 工事安全計画書等	建設工事公衆災害防止対策要綱に基づき、工事安全計画書・工事安全計画事後評価書を監督員に提出する。
	⑩ 工事保険等	1）建設業退職金共済に加入（受注金額500万円以上の工事） （1）建退共制度の発注者用掛金収納書を契約後１ヶ月以内に契約者に提出する。 （2）当該建設現場に「建設業退職金共済制度適用事業主工事現場」の標識を提示する。 （3）未加入下請業者に対して加入を指導する。 2）建設労災補償共済に加入 （1）建設労災補償制度への加入証明書等を契約後１ヶ月以内に発注者に提出する。 3）火災保険、組立保険、賠償責任保険、その他の保険に加入する。 （保険期間は、原則として工事着工日から工期最終日+14日以上とする）
	⑪ 工事用電力・水その他	この工事に必要な電力、水、ガス等の費用は、 本引き込みより引き渡しまでの使用料金　※受注者負担　・別途工事 本引き込みより引き渡しまでの基本料金　※受注者負担　・別途工事 また、官公署、その他への諸手続は、受注者が代行し遅滞なく行う。
	12．発生材の処理	1）引渡しを要するもの(監督員の指示の場所に設置しリストを作成提出すること） ・有（　）　・無 2）引渡しを要するもの以外 ・構外搬出とし、搬出及びその処理費は（※本工事　・別途）とする。 3）特別管理廃棄物 調査　・有　・無 ・有（ＰＣＢ使用機器、石綿、ダイオキシン　） ＰＣＢ使用機器は関係法令により適切に処理し、建物管理者に引渡す。 4）再利用又は再資源化を図るもの ・有（　） ・現場説明書による。
	⑬ 再使用機器	再使用機器は、清掃、絶縁測定のうえ取り付ける。
	⑭ 既成部分の補修等	工事の施工に伴い既成部分を汚損または損傷した場合は、既成にならい補修する。
	⑮ 官公署への手続き	工事の着手、施工、完成にあたり、関係官公署への必要な届出、手続き等を遅滞なく行う。 なお、当該手続きに係る費用は受注者の負担とする。
	⑯ 他工事（別途工事）との取合い	⊙施工範囲　図面及び工事区分表に示した範囲 ⊙別途工事への協力と調整 A．工事を完成するために、密接に関連する別途工事について、受注者は別途工事の施工に協力するとともに、円滑な工事進捗が行われるよう調整を行う。 B．別途工事との調整にあたって、監督員より指示のある場合はこれに従う。 C．施工に必要な下記の工事は、特記のある場合を除き本工事に含むものとする。 1.足場、さん橋（別途工事）（定置される足場を除く）運搬設備、及び仮設用の電力給排水設備など。 2.障害となり仮設の取り除き。 3.貫通孔の設置（鉄骨デッキプレート部分を除く）及びボルト・インサート・木煉瓦などの取付け。 D．本工事と別途工事の工事区分は設計図書に示す。ただし、同項に記載なくも工事を完成するために当然必要な工事及び材料は本工事に含む。 ⊙総合図 工事の着手に際しては、すみやかに総合図を作成し、監督員に提出する。総合図は、受注者が建築、設備その他関連する他業者と相互調整を行い、各工事に含まれる部品、器具の類を同一平面図、展開図、天井伏図にまとめて記入したものとする。（詳細は監理方針説明書による）
	⑰ 経年検査の実施	工事竣工後、受注者は契約書に準ずる期間は、保証の責に任ずる。竣工引渡し後１２ヶ月目及び２４ヵ月目には、本工事について経年検査を行う。検査の結果、工事不良又はこれに準ずる理由により生じたと認められる損傷又は不都合は監督員の指示により、迅速丁寧に修理する。これに必要な費用はすべて受注者の負担とする立会差者は監督員の指示による。
	⑱ 経年時提出資料	検査実施後、速やかに不具合箇所のリストアップと是正案の資料（有償・無償の判別を含む）を提出すること。 1年間の機器運用実績などの電力データを出力し、その結果を発注者・管理者・監督員に報告すること。 書式は監督員と協議すること。
	⑲ 施工計画書	着工に先立ち、工事の総合仮設をまとめた施工計画書を作成し、監督員に提出する。工種別に、材料、工法、品質管理などを具体的に定めた施工計画書を作成し、監督員の承諾を受ける。ただし、施工計画書作成の必要性の少ないものは、監督員の承諾を受けて、省略することができる。 （詳細は監理方針説明書による）
	⑳ 提出書類	A　着工時（下表） B　工事中（下表） 注）契約上、必要なものは別途提出すること。また工場検査等が必要な場合の費用は受注者負担とする。
	㉑ 竣工図書	工事完成後、引渡しとともに下記を提出する。

A　着工時

1．現場代理人、主任技術者、監理技術者	監督員の指示による
2．工程表、工事費内訳明細書	
3．製本図面（Ａ１版製本、縮小Ａ２版製本、縮小Ａ３版製本）	各　５　部

B　工事中

1．工事工程表（月間、週間）	必要部数
2．施工計画書	監督員の指示による
3．材料搬入報告書控写し	
4．工事進捗及び出来高報告書（月間） 工事報告は、別に定める工事出来高報告書により、毎月末現在の出来高等を当月の２０日までに監督員に提出する。	
5．協力業者名リスト、資材メーカーリスト	
6．その他監督員が指示するもの	必要部数

	部数 発注者	監理者
A．竣工図原図（Ａ１版）／ＣＡＤデータ・ＰＤＦ（ＣＤ-Ｒ）	各1	各1
B．竣工図マイクロフィルム（３５ｍ／ｍ版ロール巻き）	―	1
C．竣工図第２原図（Ａ３フジクラフ）	1	1
D．竣工図青写真（Ａ４版表装製本名称金文字）	2	1
E．竣工図２つ折製本（原寸及びＡ３版、打込み文字）	2	1（A3版）
F．施工図２つ折製本（原寸及びＡ３版）	2	―
G．施設保全に関する説明書及び取扱い説明書（Ａ４版クリアファイル）	2	―
H．主要材料指定業者、代理店等の連絡先及び担当者表	2	1
I．各種試験成績表控写し（Ａ４版クリアファイル）	2	1
J．工場試験並びに工場立会試験成績表控写し（Ａ４版クリアファイル）	2	―
K．関係官公署に提出した許認可届又は控写し（Ａ４版クリアファイル）	2	1
L．エネルギーの合理化等に関する法律（省エネ法）に基づく変更資料	1	1
M．その他監督員が指示するもの	必要部数	

1)最終決定機器の容量、配置による電気設備各計算書（　２　部）（データ等含む）
2)省エネ法変更届け資料は「一次エネルギー消費量算定用ＷＥＢプログラム」に入力したものとする。
3)竣工図面は設計図面を修正もしくは新規に設計図と同様の凡例等により受注者がCADにて作成する。
4)竣工図は設計図と同等の内容とし、機器図・盤結線図等も必ず入れること。

㉒ 工事写真

国土交通大臣官房官庁営繕部監修「工事写真の撮り方（建築設備編）」によるほか、監督職員の指示による。
※電子媒体（電子納品運用ガイドライン（案）［営繕事業編］による。）
・上記以外
※Ａ　工事着手前の状況写真
敷地及び隣接する構築物などの主な状況。
※Ｂ　工事状況写真
完成後外部から確認することが出来ない工事又は新しい工種を、施工の都度撮影する。撮影は黒板に記録を記入して、必要に応じ、スケール写し込みとする。
※Ｃ　工事月間報告書用写真
毎月１回、工事進捗状況を報告書に添付する。全景写真はキャビネ版とする。
※Ｄ　竣工写真
カラー撮影とし、各面の昼　夜の外観内外主要箇所を監督員の指示に従って編集し、アルバムなどに整理して監督員に提出する。
撮影業者は、建築専門プロカメラマンを原則とし、監督員の承諾する撮影業者とする。
（原板とも提出の事）

分　類	書　式（監督員の指示する）	写真の大きさ（カラー）	部　数
※Ａ　工事着手前の状況写真	発注者の指示する書式又は簡易アルバム	手札判	3
※Ｂ　工事状況写真（支払い用写真）	同上	サービス版	3
※Ｃ　工事月間報告書用写真	同上	同上	3
※Ｄ　竣工写真	クリアファイルＡ３版（全文字打ち込み）	キャビネ、４つ切判 ５０カット	4
	パネル版（４箇所）	410x550	―
※Ｅ　竣工写真ネガ	ＣＤ-ＲＯＭ		2

注）　Ｄ竣工写真は、平面図、計画概要も組み込むこと。

㉓ プルボックス　プルボックス内でケーブル等の接続がある場合プルボックス内面に絶縁塗装を塗布すること。
㉔ 予備線　長さ1ｍ以上の入線しない管路には、1.6ｍｍ以上のビニル被覆鉄線を挿入し、両端に行先札を設ける。
㉕ フラッシュプレート　特記のあるもの及び特殊なものを除き　※金属製　・樹脂製　・ステンレス製
㉖ フロアプレート　水平高低調整式（空転防止リング付き）とする。
㉗ カバープレートの用途別表示　電灯（灯）　動力（動）　電話（Ｔ）　電気時計（時）　拡声（拡）　表示（表）　インターホン（イ）　テレビ共聴（Tv）　火災報知（火）　防犯（警）　印の用途表示を行うこと。
㉘ 電線本数管路等　制御回路、通信設備の配線で、配線経路、電線サイズ、電線本数、管路サイズなどは、監督員との協議により図面表示と相違、増加させることができる。
㉙ 保温・結露防止　外気に面する壁、天井でＦＰ板（スタイロホーム等）打ち込みの箇所に取り付ける位置ボックス等には結露対策を講じること。
㉚ 屋外塗装の種別　○ポリウレタン塗料塗り　・塩化ゴム塗料塗り　・重耐塩仕様
㉛ 周波数　⊙50Hz　・60Hz
㉜ 耐震処理

1）機器設備の固定は、次に示す事項を除き、すべて「建築設備耐震設計・施工指針（独立行政法人建築設備研究所監修2014年版）」による。
①設計用水平地震力　機器の重量［kgf］に、設計用標準水平震度を乗じたものとする。
なお、地域係数は（※1.0　・　）とする。
局部震度法による建築設備機器の設計用標準水平震度（Ｋｓ）

設置場所	耐震安全の分類 ●特定の施設 ●重要 機器	水槽	○一般 機器	水槽	○一般の施設 ○重要 機器	水槽	○一般 機器	水槽
上層階、屋上及び塔屋	2.0（2.0）	2.0	1.5（2.0）	1.5	1.5（2.0）	1.5	1.0（1.5）	1.0
中間階	1.5（1.5）	1.5	1.0（1.5）	1.0	1.0（1.5）	1.0	0.6（1.0）	0.6
1階及び地下階	1.0（1.0）	1.5	0.6（1.0）	1.0	0.6（1.0）	1.0	0.4（0.6）	0.6
	（クラスS）		（クラスA）		（クラスA）		（クラスB）	

注（　）内の数値は防振支持の機器の場合に適用する。
重要機器　○受変電設備　○自家発電設備　・電力貯蔵設備
・交換機　○自動火災報知受信機　・中央監視装置　○監視カメラモニター
2）非構造部材の耐震対策を「学校施設の非構造部材の耐震対策事例集」（文部科学省H24.3）に基づき設備機器とし、ケーブルラック・配管類は国土交通省耐震施工において行うこと。

設置場所の定義は次による

建物階数	上層階	建物階数	上層階
2～6階建	最上階	10～12階建	上層3階
7～9階建	上層2階	13階建	上層4階

②設計用鉛直地震力
設計用水平地震力の1/2とし、水平地震力と同時に働くものとする。
③軽量機器等の耐震施工
重要機器、重要水槽を除く100kg以下の軽量な一般機器、一般水槽の据付け、取付けについては、取付下地を入念に施工し、機器メーカーの指定する方法で確実に取り付け据付を行えばよいものとし、特に本基準で示した方法によらなくともよい。
3）建物への配線引込部の耐震処理は（・ＦＥＰ方式　・地中箱方式）とし、地盤変位量に応じた配管・ケーブルの仕様とすること。
4）ケーブルラック、バスダクト端部は支持を行うこと。
5）受変電設備・自家発電設備・電力貯蔵設備の耐震支持はアンカーボルトを用い鉄筋コンクリートの基礎・床等の繋結することを原則とする。

㉝ 塗装仕上
機器　：指定色メラミン焼付仕上げ
露出配管及び配線ダクト　：指定色塗装仕上げ
露出配管等の塗装の必要な部分：　・電気室　・発電機室　・ＥＰＳ　・機械室　※屋外
※舞台　※奈落　※スノコ　・ピット内（共同構）
その他塗装　：　・舞台音響・照明調整室室内の照明器具　・

㉞ 土工事
（ア）埋戻し土　・山砂の類　⊙根切土の中の良質土
（イ）残土処分　・構外搬出適切処理　⊙構内敷き慣らし
配管埋深さは特記なき場合は車路ＧＬ－１２００、歩道ＧＬ－６００、植栽ＧＬ－３００とする。

㉟ コンクリート工事
原則としてレディミクストコンクリートとし、ＪＩＳ表示許可工場で製造されたものとする。
コンクリート調合は特記のある場合を除き設計基準強度１８０ｋｇｆ／ｃ㎡以上・スランプ１８ｃｍ以下とする。
ただし、コンクリートが少量の場合等は監督員の承諾を受けて現場練りコンクリートとすることができる。

㊱ はつり工事
既存建物のコンクリートの床、壁等の貫通部の穴あけは、監督員との協議し、事前に放射線診断などを行い建築構造に支障のない場所に設け、穴あけは原則としてダイヤモンドカッターにて行う。
壁、床の設備貫通部分の穴埋めは、無収縮モルタルにて確実に施工を行う。

㊲ 屋上・屋外の支持金物
※ステンレス製（装柱金物は除く）　・鋼板製（溶融亜鉛メッキ仕上げ、Z35）
屋上は基本的に建築工事にて設置する機械基礎を有効に使用し、防水劣化時の対応を行う。

㊳ 埋設表示杭
地中埋設表示杭は標準仕様書によるほか図示の箇所に設ける。
⊙ 黄銅板製接地極（避雷設備用埋設表示）
・コンクリート杭に方向及び種別を記入したもの（上記以外の接地極及び地中配線の埋設表示を含む。）とする。ただし、舗装された場所は鋳鉄製のものとする。

㊴ 埋設標識シート
地中配線には標識シート（ダブル）を管頂と地表面（舗装のある場合は舗装下面）のほぼ中間に設ける。
⊙高圧　⊙低圧　⊙通信

㊵ 地中線の余長及び分岐
マンホール、ハンドホール内でケーブルの余長を設ける。道路横断箇所でのケーブルの両端は約1ｍの余長をとる。
ハンドホールでの分岐及び接続は合成樹脂モールド工法による。

㊶ 接地極
接地極の材料は次による。なお、接地棒（ＥＢ）はＬ＝１，５００ｍｍとする。
1）接地方式
※個別接地方式　・統合接地方式（接地抵抗２Ω以下）

接地の種類	記号	接地抵抗	接地極の規格・数量
● 共同接地	EA・C・D	10Ω以下	ＥＢ（D=14，L=1,500又はW=40，L=1,200）×３連－　4組
● A種	EA	10Ω以下	ＥＢ（D=14，L=1,500又はW=40，L=1,200）×３連－　4組
● B種	EB	Ω以下	ＥＢ（D=14，L=1,500又はW=40，L=1,200）×３連－　6組
○ C種	EC	10Ω以下	ＥＢ（D=14，L=1,500又はW=40，L=1,200）×３連－　2組
○ D種	ED	Ω以下	ＥＢ（D=14，L=1,500又はW=40，L=1,200）×３連－　2組
● 高圧避雷器用	ELH	10Ω以下	ＥＢ（D=14，L=1,500又はW=40，L=1,200）×３連－　2組
● 交換装置用	Ｅｔ	10Ω以下	ＥＢ（D=14，L=1,500又はW=40，L=1,200）×３連－　4組
○ 通信用（10Ω）	ＥＡｔ	10Ω以下	ＥＢ（D=14，L=1,500又はW=40，L=1,200）×３連－　2組
○ 通信用（100Ω）	ＥＤｔ	100Ω以下	ＥＢ（D=10，L=1,000又はW=30，L=900）×1
○ 電話引込口の保安器	ＥＬｔ	100Ω以下	ＥＢ（D=10，L=1,000又はW=30，L=900）×1
● 測定用	E0	――	ＥＢ（D=10，L=1,500又はW=30，L=1,200）×1
○ ELB	ED	100Ω以下	ＥＢ（D=10，L=1,500又はW=30，L=1,200）×1

⊙構造体利用接地とする場合は、構造体下部50ｍ×50ｍごとに1か所大地抵抗率を測定すること。
⊙構造体接地の追跡用に大地抵抗率測定用補助極を構造底盤下部に1か所設置すること。

㊷ インバーター装置規約効率
三相可変速電動機用インバーター装置の規約効率は、次の数値以上とする。

電動機出力（KW）	0.4	0.75	1.5	2.2	3.7	5.5	7.5	11	15	18.5	22	30	37	45
インバーター効率（%）	85.0	88.5	92.0	93.0	94.0	94.0	94.5	94.5	95.0	95.5	95.5	95.5	95.5	95.5

備考　（１）電動機の供給電圧は200V又は400Vとする。
（２）インバーター効率は100%負荷時の値とする。
（３）高調波ガイドラインによる計算書を作成する。

㊸ 総合調整
各機器個別運転後に総合調整を行い報告書を提出する。（費用は受注者負担とする。）
複数の工種にまたがって機能する機器の連係確認を行い報告書を提出すること。
一般停電、火災停電時の停復電試験を行い各種関連機器の機能確認を行い報告書を提出すること。

44．電波障害の調査
必要箇所の調査を行い、報告書を提出する。
調査内容　電界強度の測定（　ポイント）
画像状況写真等
提出部数　３部
調査時期　⊙工事着工前　⊙工事竣工時

45．照明計画検討のためのシミュレーション
1．下記の場所についてＣＧによる照明シミュレーションを行う。なお、画面の視点は３点とする。
・　エントランスホール　・

㊻ 二重天井内配線
・二重天井内ころがし配線は「ケーブル支持配線」とし、ダクト、水道、ガスと接触しない様に、支持間隔2ｍ以下の支持材等を用いて造営材などに固定すること。（電力、通信の支持材は別とすること）

㊼ 迷走電流
⊙必要箇所の調査を行い、工事着工前に報告書を提出する。
調査内容　迷走電流の測定（　１　か所）
⊙地中埋設配管等は下記の防食対策を行うこと。
地中配管種別（⊙FEP管　⊙PEライニング鋼管　・熱収縮ポリエチレン加工　・防食テープ巻き）

㊽ その他
⊙ 照明器具の決定は、監督員の指示する実物サンプルを用意し、承諾を得ること。
⊙ Ⅱ．１に記載の各種仕様書の他、建築基準法、消防法、内線規程、電気技術基準の最新版を監理事務所に常備すること。
⊙ 監理事務所に監督員用備品として下記のものを監理事務所に常備すること。
⊙パソコンセット（注１）　⊙安全靴、安全帯、長靴、雨具等
⊙ 建築工事で設置する鉄骨部材以降の二次部材は本工事とし、溶融亜鉛めっき仕上げとする。
⊙ デッキスラブの埋設配管は「デッキプレート床構造設計・施工基準2004」に準拠すること。
⊙ 納入仕様書は、設計図と納入仕様書の対比可能な比較一覧を作成すること。
⊙ 保守・管理上、必要な予備品・付属品を納入リストと共に納入すること。
⊙ 在来設備を停止させる場合、あらかじめその時期、工法などを監督員と打合せを行う。
⊙ 施工計画書を提出した上で作業を行うものとし、建物運営に支障をきたさないように十分注意し、作業を行うこと。
⊙ 既設建物及び敷地に対し、十分な調査を行ない、報告書としてまとめて提出すること。
⊙ 撤去工事にともなう、既設への影響を最小限とするための２次側配線切廻し・迂回工事は本工事に含むこと。
⊙ 軽量鉄骨壁内配管について、軽量鉄骨の部材（胴縁など）を欠損する場合は全ねじボルト等にて補強を取ること。

㊾ コンクリート埋設配管
構造躯体内埋設配管については原則下記とすること。
（１）柱及び梁（軸方向・鉛直方向）の配管及びボックスの打ち込みは原則禁止とする。
（２）梁の軸方向を横断する埋設配管は柱面より梁成寸法以上離し、あばら筋（スターラップ）間に１本までを原則とし、スラブ上下筋の間、梁主筋（上筋）の下を通し、梁主筋と空き（離れ：30㎜以上）を確保すること。
（３）壁・床の埋設配管はPF22以下としダブル配筋の間に入れ、並行する配筋と30㎜以上の間隔をあけて敷設する。
（４）埋設配管相互間の間隔は30㎜以上とし、埋設配管の支持結束はバインド線または専用支持金具により1ｍ以下で支持結束すること。
（５）屋根スラブ・外壁・耐震壁への埋設配管は止むを得ない場合を除き、原則禁止とする。

パソコンセット（注１）　本体機器：○デスクトップ　CPU/Windows11が動作する環境,SSD512GB以上、メモリ8GB以上,DVD-RW/CD-RWドライブ搭載
○21インチ 液晶モニタ(フルHD)
●ノートブック×1セット　CPU/Windows11が動作する環境,SSD512GB以上、メモリ8GB以上,DVD-RW/CD-RWドライブ
●アプリケーションソフト×1セット(最新版)/Microsoft OFFICE,AutoCAD
出力機器：○A3版対応プリンタ(○カラープリンタ,○レーザープリンタ)

ネットワーク環境：仮設事務所は有線LAN、Wi-Fi環境を整備するものとし、プロバイダ契約等一切の経費は受注者負担とする。
その他機器　：●デジタルカメラ(防水・防塵対応/500万画素以上/4GB以上の記録媒体)及びパソコンとの接続環境
●A4サイズフラットベッドスキャナ

株式会社 佐藤総合計画

工事名称	南相馬市新庁舎建設電気設備工事
図面名	特記仕様書（1）
設計番号	04632-010
作成日	-
縮尺	
一級建築士事務所　登録番号　宮城県知事登録　第17210248号 建設コンサルタント　登録番号　建26第843号	
総括	一級建築士第315658号　飯柴耕一
担当	一級建築士第323340号　高橋英雄 一級建築士第374585号　古川侑慧
構造関係規定に適合することを確認した	一級建築士　第306020号 構造設計一級建築士　第5334号 檜垣　進司
設備関係規定に適合することを確認した	一級建築士　第359849号 設備設計一級建築士　第4808号　渡邉　森
種別	E-004
通し番号	

章	項目	特記事項
●受変電設備	①．工事範囲	⊙配管　⊙配線　⊙機器等取付調整
	②．電気方式	・特別高圧　三相３線式　・２２ＫＶ　・６６ＫＶ
		⊙高圧　三相３線式　６ＫＶ
		⊙低圧　⊙三相３線式　・４４０Ｖ　⊙２１０Ｖ
		・三相４線式　４４０Ｖ／２５４Ｖ
		⊙単相３線式　２１０Ｖ／１０５Ｖ
	３．特別高圧遮断装置	・ガス遮断器　・真空遮断器
		遮断容量　・１２．５ＫＡ　・２５ＫＡ
	④．高圧主遮断装置	※ 真空遮断器　・ガス遮断器
		遮断容量　・８ＫＡ　※１２．５ＫＡ　・２５ＫＡ
	５．特高配電盤	※設計図による
	⑥．高圧配電盤	・PF・S形　・CB−2形　※JIS C 4620（キュービクル式配電盤）
		・CB−3形 4000KVA未満
		・JIS C62271−200または、JIM1425（・CX　※CW　・PW）（高圧スイッチギア）
		・CB−3形 4000KVA以上　・JEM 1265−（・CX　・CW　※PW）（低圧スイッチギア）
	⑦．設備容量	・変圧器総容量　1,250　kVA
	⑧．進相コンデンサ	※高圧　⊙低圧　・油入　・モールド
		・自動力率制御（⊙有　・無）
		・高調波対策（⊙有（直列リアクトル＿＿＿％）　・無）
	⑨．変圧器	・油入　⊙モールド
		※高効率（トップランナー2026（JIS C4304,4306））　・超高効率（アモルファス変圧器）
	⑩．変圧器の防振	※防振装置（金属バネ4Khz以下）　・防振ゴム（変位幅５０ｍｍ以上）
	⑪．交流器定格過電流強度	※７５　・１５０　・３００
	⑫．電気室内の表示	※電気室内にスケルトン・電気室配置図（床荷重、機器重量入り）の表示を行うこと。
		（サイズＡ１、アクリルパネル入り）
	⑬．その他	誘導雷：接地端子にはSPDを設け、一括警報を発報すること。
		予備品：ヒューズ100％納入　・VCBリフター　1台
		電気室：電気室への直接引込み配管は行わない。また、配管の止水処理を行う。
		商用復電時は自動復帰するシーケンスを組み、盤面にて自動モード、手動モードが選択可能な切替SWを設けること。
		他、仕様詳細は設計図による。
●発電設備	①．工事範囲	⊙配管　⊙配線　⊙機器等取付調整
	②．発電機	三相３線式　※６ＫＶ　・２１０Ｖ　・４４０Ｖ　⊙定格出力　４００　ｋＶＡ
	③．原動機	種類　⊙ディーゼルエンジン　・ガスタービンエンジン
		始動方式　※電気式　・空気式
		冷却方式　⊙ラジエーター式　・空冷式　・その他（　）
	④．防振装置	⊙有（金属バネ4Khz以下）　・無し（ゴム防振）
	⑤．燃料等	種類　⊙軽油　・灯油　・Ａ重油　・燃料ガス
		燃料小出タンク　950　Ｌ　指定数量　以上
		主燃料タンク⊙有　7,000　Ｌ（・共用　⊙単独）　・無
		燃料タンク容量100％を納入する。
	⑥．連続運転可能時間	連続運転可能時間　・10H　⊙72H　・168H
	⑧　仕様詳細	別図（発電設備仕様）による。
	⑨　その他	騒音規制値　ｄＢ以下｛機側1ｍ以内　７５ｄＢ｝
		排気ガスに含まれる窒素酸化物値　以下
		振動により障害がある場合は防振装置を設置する。
	⑨．総合試験・総合運転	機器設置後に行う総合試験の実負荷試験　⊙2時間　・１０時間　・７２時間
	⑩．太陽光発電	仕様詳細は設計図による。
		※図示なくも接続箱低圧用SPDを設けること。
	11．マイクロガスタービン	仕様詳細は設計図による。
	12．ガスエンジン	仕様詳細は設計図による。
	13．風力発電	仕様詳細は設計図による。
○電力貯蔵設備	・無停電電源装置	
	１．工事範囲	・配管　・配線　・機器取付調整
	２．ＣＶＣＦ	出力　・三相３線　・単相３線　・１０５Ｖ　・２１０Ｖ　・４４０Ｖ
		容量　ＫＶＡ
	３．蓄電池	設置方式　・架台式　・キュービクル式
		形式　※鉛（長寿命型ＭＳＥ）・鉛（ＨＳ）・鉛（ＳＵＢ）・アルカリ（ＡＭＨ）・リチウムイオン
	４．用途	・医療用　・中央監視用　・コンピューター用
	５．その他機器仕様	本設計図書による。
	・直流電源装置	
	１．工事範囲	⊙配管　⊙配線　⊙機器等取付調整
	２．蓄電池	型式　完全密閉式　種類　※鉛（長寿命型ＭＳＥ）　・鉛（ＨＳ）
		・アルカリ（ＡＭＨ）　・リチウムイオン
		容量　ＡＨ　セル数　セル
	３．警報	・過放電　・減液警報　・ＳＩＤ異状　・ＭＣＢトリップ　・セル温度異常
	４．比重計	・全セル個数の１０％以上に組込み　・不要
	５．用途	・非常照明器具電源　・受変電設備制御電源共用　・受変電設備専用　・非常照明専用
○中央監視設備	１．工事範囲	・配管　・配線　・機器等取付調整
	２．監視制御対象	・受変電設備　・発電設備　・静止形電源設備　・動力設備
		・電灯設備　・空調設備　・衛生設備
	３．監視制御装置	構成機器（・大型ディスプレイ / ・ディスプレイ（・ＣＲＴ　・内照式液晶） / ・キーボード　・中央処理装置　・伝送端末局（子器） / ・記憶装置）
	４．交流無停電電源装置	・有　・無（・ＵＰＳから供給）
	５．警報盤	・壁掛形＿＿＿＿窓
		電源（・内蔵　・＿＿＿＿設備の電源より供給）
	６．表示操作盤	形式（・壁掛形　・自立型）
		組込機器（　）
		電源（・表示操作盤専用（・内蔵　・別途） / ・＿＿＿＿＿＿設備の電源より供給）
	７．その他	仕様詳細は設計図による。
●幹線動力設備	①．工事範囲	⊙配管　⊙配線　⊙機器等取付
	②．施工方法	幹線　⊙金属管配線　⊙ケーブルラック配線　・バスダクト
		分岐　⊙金属管配線　⊙合成樹脂可とう管（ＰＦ管）配線　⊙波付硬質ポリエチレン管
	③．機器への接続	電動機などへの接続は、本工事とする。（ビニル被ふく2種可とう電線管にて）
	④．機器等	分岐用ＭＣＢ等の定各遮断電流は2500Ａ（対象値）以上とする。
		保護継電器２Ｅは、熱動形過負荷単相運転防止継電器とする。（一般電動機類）
		保護継電器３Ｅは、過負荷単相逆相運転防止継電器とする。（水中ポンプ類）
		汚水、雑排水ポンプの制御回路は圏欠タイマー付とする。
		インバーター2次側の配線は特記なくも金属管にて保護すること。
	⑤．その他	幹線1系統毎に電源表示ランプを盤面に表示とすること。複数ある場合はその数分とする。
●電灯・コンセント設備	①．工事範囲	⊙配管　⊙配線　⊙分電盤、機器、配線器具取付
	②．施工方法	電灯　⊙金属管配線　⊙ケーブル配線　⊙合成樹脂可とう管（ＰＦ管）配線
		コンセント　⊙金属管配線　⊙ケーブル配線　⊙合成樹脂可とう管（ＰＦ管）配線
	③．配線器具	タンブラスイッチ　※大角型　・ワイド型　（タンブラスイッチはネーム付きとする）
		壁付コンセントは大角型とする。ただし、２口の場合は複式を使用して良い。
		ハイテンションアウトレットは砲金製　・外部固定　・内部固定　※上下動形
		特殊コンセントはプラグ付とする。
	④．コンセントのプレート表示	※単相２００Ｖ　※３相２００Ｖ　※発電機回路　※ＵＰＳ回路　※分電盤名回路番号
		プレート文字表示色は一般は黒字とし他はコンセントと同色とする。
	⑤．分電盤の予備配管	予備の配線用遮断器４個以下の場合（２５）又は（ＰＦ２２）を2本、５個以上の場合（２５）
		又は（ＰＦ２２）を３本を下記のように施工する。
		天井スラブの場合　天井または染下２０ｃｍまで立上げ、中深アウトレットボックスに
		ブランクプレート取付。
		二重天井の場合　天井内まで立上げ、中深アウトレットボックスにブランクプレート取付。
	⑥．分電盤よりの立上り配管	プルボックスを設け配管１本に４回路までまとめても差し支えない。
	⑦．照明制御盤	仕様詳細は設計図による他、図示なくも水没の恐れがある制御回路は別系統とする。
	⑧．その他	仕様詳細は設計図による。
		接地線の色は、ＶＶＦ又はＥＭ−ＥＥＦケーブルにおいても緑線とする。
		ＶＶＦ又はＥＭ−ＥＥＦケーブルの外皮の色は、一般回路灰色、保安回路赤色、ＵＰＳ回路青色とする。
		配線器具プレートは原則（※新金プレート（ビス無）　・新金プレート（ビス有）
		・フルカラープレート　・神保電気NKシリーズ）とする
		コンセントプレートに分電盤名称・回路番号を表示すること。
●照明器具設備	①．工事範囲	機器等取付
	②．ＬＥＤ照明器具	

ＬＥＤの種類	回路方式	電　圧
ＬＥＤランプ	Ｌ　Ｎ	１００、２００Ｖ

章	項目	特記事項
	③．非常照明・誘導灯	非常照明　電源方式　⊙電池内蔵形　・電池別置形
		誘導灯　電源方式　⊙電池内蔵形　・電池別置形
		ランプ方式　※ＬＥＤ
		誘導方式　・照光式　・点滅式　・誘導音付加式
	④　照明器具の接地	コード吊以外の蛍光灯器具はすべて接地する。
		接地線は原則としてＩＶ（ＥＭ−ＩＥ）１．６ｍｍ以上とする。ただし、ケーブルの心線数を追加して（配線と同一サイズ）使用してもよい。
	⑤．照明度測定	照度測定は全室に於いて行い、その室の平均照度が分かるものとする。また、発電機による照明ある場合は発電機回路の照明でも同様の測定を行う。
	６．予備品	・LEDランプ：設計数量の1%とする（1個に満たないものは1個、100個を超えるものは100個）
●雷保護設備	①．工事範囲	⊙配管　⊙配線　⊙受雷部取付　⊙接地極埋設
	②．受雷部	⊙突針　⊙棟上げ導体　・金属フェンス（別途）等
	③．避雷導線	・建築構造体利用　⊙引下げ導線
	④．接地極	・建築構造体利用（建築基礎等完了時構造体の接地抵抗を測定し、測定表を監督員に提出する）
		⊙接地極埋設
	⑤．棟上げ導体	・銅製　⊙アルミ製
	⑥．設備規格・保護レベル	⊙JIS Z9290−3　・JIS A4201−1992　・JIS A4201−2003（・Ⅰ　・Ⅱ　・Ⅲ　・Ⅳ）
	７．その他	仕様詳細は設計図による。
	⑧．SPD取付箇所	⊙高圧キュービクル　⊙分電盤一次側　・分電盤二次側（屋外回路）　・電話　⊙CATV、アンテナ　・監視カメラ　⊙受信機
○医用接地設備	１．工事範囲	・配管　・配線　・接地工事
	２．配線方法	接地式配線方式（・Ｅ管　※ＰＦ管　・金属管　）
		（・ＩＶ　・ＨＩＶ　※ＥＭ−ＩＥ　・　）
		非接地配線方式（・ＶＥ管　※ＰＦ管）
		（・ＩＶ　・ＨＩＶ　※ＥＭ−CE　・　）
	３．医用コンセント	医用コンセント、JIS Ｔ 1021に適合するものとし、その色は次による。
		医用一般回路 ―――― 白色
		医用自家発回路（１０秒・４０秒起動共）―――― 赤色
		医用ＵＰＳ回路 ―――― 緑色
	４．医用接地センター及び医用接地端子	医用接地センター及び医用接地端子は、JIS Ｃ 2808及び標準図に適合するものとする。
	５．接地極	※建築構造体基礎利用　・単独接地極
		・大地低効率をWennerの４極法等により測定し、成績書、計算書及び判定結果を提出する。
		・構造体の抵抗値を電位降下法等により測定し、成績書及び判定結果を提出する。
	６．接地線	医用コンセント、医用接地端子及び医用接地センターに接続する接地線のサイズ及び色は、それぞれ次による。
		⊙接地幹線、ＩＶ又はＥＭ−ＩＥ14mm2以上（緑/黄）
		⊙接地分岐線、ＩＶ又はＥＭ−ＩＥ5.5mm2以上（緑/黄）
		⊙専用接地線、ＩＶ又はＥＭ−ＩＥ38mm2以上（緑/黄）
	７．保護接地及び等電位接地の配線	・保護接地式配線方法の接地線電源配線と　（・別配管　・同一配管）とする。
		・等電位非接地式配線方法の接地線電源配線の配管と別配管とする。
	８．接地抵抗値	JIS Ｔ 1022に適合するものとし、その接地抵抗値は次のとおりとする。
		※１０Ω以下　・１００Ω以下　・２Ω以下
	９．その他	仕様詳細は設計図による。
		JIS Ｔ 1022に基づく接地抵抗値測定を全数行い、報告書を提出すること。
		・ＶＶＦ又はＥＭ−ＥＥＦケーブルの外皮の色は、一般回路灰色、保安回路赤色、ＵＰＳ回路青色とする。
		コンセント確認試験時は差し込みプラグによるランプなどにより一般回路、発電機回路について監督員と全数確認する。

株式会社 佐藤総合計画	工事名称：南相馬市新庁舎建設電気設備工事	一級建築士事務所　登録番号　宮城県知事登録　第17210248号 建設コンサルタント　登録番号　建26第843号	種別：E-005
	図面名：特記仕様書（2）	総括：一級建築士第315658号　飯柴耕一 担当：一級建築士第323340号　高橋英雄 一級建築士第374585号　古川侑慧	通し番号
	設計番号：04632-010　作成日：−　縮尺：	構造関係規定に適合することを確認した：一級建築士　第306020号　構造設計一級建築士　第5334号　檜垣　進司 設備関係規定に適合することを確認した：一級建築士　第359849号　設備設計一級建築士　第4808号　渡邊　森	

章	項目	特記事項
●構内情報通信網設備	●電話配管・配線設備	
	①. 工事範囲	⊙配管　⊙配線　⊙接地工事　⊙整備処理
	②. 施工方法	幹線　・金属管配線　⊙ケーブルラック配線
		分岐　・金属管配線　⊙合成樹脂製可とう管（PF管）配線
	③. ローテンションアウトレット	鉄金製　・一般電話用　個　・ボタン電話用　個
		・納入　・取付
	④. 壁	⊙ 一般型モジュラージャック（埋込型）　・ 露出型ローゼット
	⑤. 電話機への配線	⊙1台平均、EM-TIEF0.65-2C(片線6層2芯モジュラー，ローゼット付)を20m配線する。
		・2号ワイヤープロテクタ1．5mを見込む。
	●情報設備	
	①. 工事範囲	⊙配管　・配線　・機器等取付調整
	②. 施工方法	⊙ケーブルラック配線　・ケーブル配線　⊙合成樹脂製可とう管（PF管)配線
	3．機器類仕様	本設計図書による。
	4．その他	ネットワーク収納機器室及びシャフトには電源及び換気について配慮する。
○構内交換機設備	1．仕様詳細	＊下記仕様による　⊙別図仕様詳細図による
	2．工事範囲	・機器、取付調整本工事　・支給品取付　・別途工事
	3．保安用接地	・本工事　・別途工事
	4．交換機	・分散中継台式　・局線中継台式　・その他（　）
	5．本配線盤	・自立フレーム（・片面形　・両面形）　・交換機一体形
	6．電話機	・内線電話機　・局線受付電話機　・ボタン電話機　・ＩＰ電話機
	8．附加機能	・メーカー標準機能
	9．機器取付	・現場打ち合わせの上取付のこと
	10 その他	・交換機には時刻同期装置を設けること。
●情報表示設備	・情報表示設備	
	1．工事範囲	・配管　・配線　・機器等取付調整
	2．施工方法	・金属管配線　・ケーブル配線　・合成樹脂製可とう管（PF管）配線
		・ケーブルラック配線
	3．機器類仕様	本設計図書による
	・電気時計設備	
	①. 工事範囲	⊙配管　⊙配線　⊙機器等取付調整
	②. 施工方法	・金属管配線　⊙ケーブル配線　⊙合成樹脂製可とう管（PF管）配管
		⊙ケーブルラック配線
	③. 機器類仕様	本設計図書による
●映像・音響設備	①. 工事範囲	⊙配管　⊙配線　⊙機器への結線及び整備処理　⊙機器等取付調整
	②. 施工方法	・金属管配線　⊙ケーブル配線　⊙合成樹脂製可とう管（PF管）配線
	③. 音響配管	音響用配管はすべてボンドアースを施工のこと。
		調光用照明回路とは平行に施工しないこと。
	4．単独接地（E₁）	＊要　・不要
	⑤. 機器類仕様	本設計図書による
●拡声設備	①. 工事範囲	⊙配管　⊙配線　⊙機器等取付調整
	②. 施工方法	⊙金属管配線　⊙ケーブル配線　⊙合成樹脂製可とう管（PF管)配線
		⊙ケーブルラック配線
	③. 機器類仕様	本設計図書による
	⑦. その他	
●誘導支援設備	①. 工事範囲	⊙配管　⊙配線　⊙機器等取付調整
	②. 施工方法	⊙金属管配線　⊙ケーブル配線　⊙合成樹脂製可とう管（PF管）配線
		⊙ケーブルラック配線
	③. 電源	＊AC100V
	④. 機器類仕様	本設計図書による

章	項目	特記事項
●テレビ共同受信設備	①. 工事範囲	⊙配管　⊙配線　⊙機器等取付
	②. 施工方法	⊙金属管配線　⊙ケーブル配線　⊙合成樹脂製可とう管（PF管）配線
		⊙ケーブルラック配線
	③. 同軸ケーブル	・高周波同軸ケーブル（2V）　＊低損失形高周波同軸ケーブル（FB）
	④. アンテナ	・BL部品　⊙ステンレス　・アルミ
	⑤. アンテナマスト	⊙ステンレス　・溶融亜鉛メッキ　・鋼管
	⑥. アンテナマスト取付	・自立型　・壁面型
	7．電界強度の測定	＊要　・不要
●監視カメラ設備	①. 工事範囲	⊙配管　⊙配線　⊙機器等取付
	②. 施工方法	・金属管工事　⊙ケーブル配線　⊙合成樹脂製可とう管（PF管）配線
	③. 機器類仕様	・同軸方式　⊙ネットワーク方式
	④. その他	・監視主装置には時刻同期装置を設けること。
●火災報知設備	①. 工事範囲	⊙配管　⊙配線　⊙機器等取付調整
	②. 施工方法	⊙金属管配線　⊙ケーブル配線　⊙合成樹脂製可とう管（PF管）配線
		⊙ケーブルラック配線
	③. 自動火災報知設備	＊本設計図書による
	④. 自動閉鎖設備	＊本設計図書による
	5．ガス漏警報設備	＊本設計図書による
	⑥. 非常警報設備	＊本設計図書による
	⑦. その他	＊本設計図書による
		・受信機には時刻同期装置を設けること。
●防犯・入退室管理設備	①. 工事範囲	⊙配管　・配線　・機器等取付調整
	②. 施工方法	・金属管配線　・ケーブル配線　⊙合成樹脂製可とう管（PF管）配線
		⊙ケーブルラック配線
	③. 電源	⊙AC100V　・予備電源（蓄電池）内蔵
	4．警戒方式	・マグネットスイッチ　・赤外線センサー　・ガラス破壊センサー
	5．鍵管理方式	鍵形式　・電気錠　・ストライクスイッチ付錠　・一般錠
		施錠方式　・一般錠　・磁気カード　・ＩＣカード　・テンキー
		・生体認証（・顔　・指紋　・静脈）
	6．機器類仕様	本設計図書による。
	⑦. その他	・主装置には同時刻装置を設けること。
○ナースコール設備	1．工事範囲	・配管　・配線　・機器等取付調整
	2．施工方法	・金属管配線　・ケーブル配線　・合成樹脂製可とう管（PF管）配線
		・ケーブルラック配線
	3．機器類仕様	本設計図書による
○駐車場管制設備	1．工事範囲	・配管　・配線　・機器への結線及び整備処理　・機器等取付調整
	2．施工方法	・金属管配線　・ケーブル配線　・合成樹脂製可とう管（PF管）配線
	3．機器類仕様	本設計図書による
	4．その他	本設計図書による

章	項目	特記事項
○舞台照明設備	1．工事範囲	・配管　・配線　・機器等取付
	2．施工方法	・金属管　・ケーブル配線　・合成樹脂製可とう管（PF管）配線
		・ケーブルラック配線
	3．機器類仕様	・設計図による
●テレビ電波障害防除設備	①. 工事範囲	⊙配管　⊙配線　⊙機器等取付調整
	②. 対策方法	・ケーブルテレビ　・個別アンテナ　⊙共同受信
	③. 機器類仕様	本設計図書による
○昇降機設備	1．工事範囲	・配管　・配線　・機器器具等取付
	2．施工方式	・金属管配線　・ケーブル配線　・合成樹脂製可とう管（PF管）配線
	3．機器類仕様	本設計図書による他、「公共建築工事標準仕様書（機械設備工事編）（令和4年度版）」による。

機器取付高　機器取付高は、下記を参考とする。詳細は監督員との協議による。

	名称	測点	取付高（mm）
電力共通	取付用計器	地上～上端	2,000
	引込開閉器	床上～上端	1,800
電力	分電盤	床上～中心	1,500（上端1,900 以下）
	タンブラスイッチ	〃	1,300
	コンセント（一般）	〃	300
	〃（和室）	〃	150
	〃（台上）	台上～中心	150
	フ゛ラケット（一般）	床上～中心	2,100
	〃（踊場）	〃	2,500
	〃（鏡上）	鏡端～中心	150
	避難口誘導灯		
	通路誘導灯	床上～中心	1,000 以下
動力	壁掛形制御盤	床上～中心	1,500（上端1,900 以下）
	手元開閉器	〃	1,500
	操作スイッチ押ボタン	〃	1,300
電話	室内端子盤（廊下・室内）	床上～下端	300
	中継端子盤（EPS，電気室）	床上～中心	1,500
	壁付位置　ボックス		
	〃（一般）	〃	300
	〃（和室）	〃	150

	名称	測点	取付高（mm）
時計・拡声	壁掛型親時計	床上～中心	1,500
	子時計	〃	（天井高）×0.9
	壁掛け形スピーカー	〃	（天井高）×0.9
	壁付音量調整器	〃	1,300
表示	表示盤	床上～中心	（天井高）×0.9
	壁付発信器	〃	1,300
	ベル	〃	（天井高）×0.9
	ブザー	〃	（天井高）×0.9
	同上用押ボタン	〃	1,300
	〃（身障者便所用）		900
インターホン	壁付インターホン	床上～中心	1,500
	〃（身障者用）	〃	1,100
	壁付位置　ボックス		
	〃（一般）	〃	300
	〃（和室）	〃	150
テレビ共聴	機器収納箱	床上～中心	（天井高）×0.9
	テレビアウトレット		
	〃（一般）	〃	300
	〃（和室）	〃	150
火災報知	受信機	床上～操作部	800～1,500
	副受信機	〃	800～1,500
	専用総合盤	床上～中心	800～1,500
	発信機	〃	800～1,500
	ベル	〃	（天井高）×0.9
	消火栓表示灯	〃	（天井高）×0.8

注）天井高は3，000mm以下を対象とする。

Ⅲ。使用機材等指定表（●印のついたものを適用する）

1．適用指定表	●　指定機材等指定表による	
	○下記使用機材等指定表による	
2．使用機材等指定表	（●印のついたものを適用する）	
	○電線及びバスダクト	古河電気工業、住友電工、フジクラ、三菱電線工業、日立金属
		昭和電線、タツタ電線、矢崎総業
		華陽電線（耐火ケーブルのみ）、共同カイテック（バスダクトのみ）
	○同軸ケーブル及びマイクロホンケーブル	坂東電線、平河ヒューテック、カナレ電気
	○電線管	丸一鋼管、日鉄鋼管、パナソニック
	○電線管付属品	丸一鋼管、日鉄鋼管、パナソニック
	○合成樹脂電線管及び付属品	未来工業、湛陽鋼管、クボタ、積水化学工業、パナソニック
	○配線用遮断器	寺崎電気産業、日幸電機製作所、日立産機システム、富士電機、三菱電機
	○電磁開閉器	戸上電機、日立産機システム、富士電機、三菱電機、安川電機
		小勢力用のみオムロン
	○無励磁式電磁開閉器	新愛知電機製作所、勝亦電機製作所、三菱電機
	○変圧器	ダイヘン、東芝、日立産機システム、富士電機、三菱電機、明電舎、日新電機
	○発電機	東芝、東洋電機製造、日立産機システム、富士電機、三菱電機、明電舎
		東京電機
	○発電機用エンジン	カワサキマシンシステムズ、クボタ、川崎原動機、三菱重工、ヤンマーエネルギーシステム
	○進相コンデンサー	東芝、ニチコン、日立産機システム、三菱電機、日新電機
	○高圧遮断器	東芝、日立産機システム、富士電機、三菱電機、明電舎、日新電機
	○気中開閉器	東芝、日立産機システム、富士電機、三菱電機、明電舎、日新電機
		戸上電機製作所
	○断路器	東芝、日立産機システム、富士電機、三菱電機、明電舎、日新電機
		勝亦電機製作所、かわでん、国分電機
	○保護継電器	東芝、日立産機システム、富士電機、三菱電機、明電舎、日新電機
	○水位継電器	オムロン、パナソニック
	○計器類	東芝、日立産機システム、富士電機、三菱電機、明電舎、日新電機
		横河電機
	○配電盤 監視盤 動力制御盤 分電盤・端子盤	
	○整流器及び蓄電池	古河電池、GSユアサ、エナジーウィズ、パナソニック
	○照明器具	東芝ライテック、日立産機システム、パナソニック、三菱電機、ヤマギワ
		山田照明、小泉産業、モデュレックス、大光電機、遠藤照明
		岩崎電気、GSユアサ
	○配線器具	神保電器、東芝ライテック、パナソニック、湛陽鋼管
		寺田電機（床コンセント）
	○自動点滅器及びタイマー	東芝ライテック、パナソニック、三菱電機
	○電気時計	シチズンＴＩＣ、セイコータイムクリエーション、パナソニック
	○拡声装置	ＴＯＡ、ＪＶＣケンウッド、パナソニック
	○インターホン（ナースコールを含む）	アイホン、パナソニック、ケアコム
	○監視カメラ装置	ＴＯＡ、ＪＶＣケンウッド、三菱電機、パナソニック
	○表示装置	シチズンＴＩＣ、セイコータイムクリエーション、パナソニック、
		アイホン、ケアコム、山陽電気工業
	○テレビ受信機器（ラジオアンテナを含む）	ＤＸアンテナ、東芝ライテック、日本アンテナ、八木アンテナ
		ホーチキ、パナソニック、マスプロ電工
	○火災報知装置（防、排煙を含む）	ニッタン、能美防災、ホーチキ、パナソニック、日本ドライケミカル
	○電話交換機	OKI、日立情報通信エンジニアリング、富士通、岩通
		パナソニック
	○会議室ＡＶ装置	ＴＯＡ、ＪＶＣケンウッド、パナソニック
	○駐車場管制	アマノ、日本信号、三菱プレシジョン
	○鍵管理装置	オムロン、アズビル、ホーチキ、パナソニック、三菱電機、クマヒラ
	○中央監視制御装置	OKIクロステック、NECネッツエスアイ、富士通、
		ジョンソンコントロールズ、アズビル
	○昇降機設備	三菱電機、東芝エレベーター、日立産機システム、日本エレベーター、
		フジテック、ダイコー

株式会社 佐藤総合計画	工事名称	南相馬市新庁舎建設電気設備工事	一級建築士事務所　登録番号　宮城県知事登録　第17210248号 建設コンサルタント　登録番号　建26第843号
	図面名	特記仕様書（3）	総括 一級建築士第315658号　飯柴耕一
	設計番号 04632-010	作成日 －	縮尺
	構造関係規定に適合することを確認した 一級建築士　第306020号 構造設計一級建築士　第5334号 樋垣　進司	設備関係規定に適合することを確認した 一級建築士　第359849号 設備設計一級建築士　第4808号　渡邊　森	担当 一級建築士第323340号　高橋英雄 一級建築士第374585号　古川侑慧
	種別 E-006	通し番号	

工 事 概 要 書

1. 工事名称その他

工事名称	南相馬市新庁舎建設 建築主体工事	建 築 主（発注者）	南相馬市	建 設 地 地名地番	福島県南相馬市原町区三島町二丁目地内	主要用途	庁舎	工事種別	□ （ 新築 ・ 増築 ・ 改築 ・ 模様替 ・ その他 ）

2. 敷 地 状 況

敷地面積	都市計画区域	用途地域	防火地域	道路種別幅員	都市計画道路	規制地域の指定	その他の許可届出等（根拠法令等・届出・許可番号・年月日）
13,785.24㎡	⊙内 ⊙区域区分未設定都市計画区域 （法22条指定区域） ・市街化調整区域 ・外	⊙有 （ 準工業地域 ） ・無	・防 火 ・準防火 ⊙無 （法22条区域）	・東側：市道南町北町線 16.0 m ・北側：2項道路 4.0 m ・北西側：市道原町高倉線 16.35 m ・左側面：市道三島町牛越線 3.70 m	⊙無・計画決定・事業決定 ・名称幅員 ・処置	⊙騒音規制 ⊙振動規制 ・その他	

3. 構造・規模面積

	計 画 部 分	計画以外の部分	合 計
建 築 面 積	2,982.83 ㎡	㎡	2,982.83 ㎡
延 べ 床 面 積	9,247.96 ㎡	㎡	9,247.96 ㎡

増築予定
・有
⊙無

その他（ピロティ・バルコニー・ドライエリア・屋外階段・ぬれえん・吹抜等）

棟 別 名	構 造	基礎工法	階 数	建築面積	床面積 1階	2階	3階	4階	PH階	合計
庁舎棟	鉄骨鉄筋コンクリート造 一部鉄骨造	べた基礎 （免震構造）	4	2,509.60 ㎡	2,390.77	2,359.81	2,359.37	1,884.32	53.87	9,048.14㎡
キャノピー1-1	鉄骨造	べた基礎	1	64.30 ㎡	64.30					64.30㎡
キャノピー1-2	鉄骨造	べた基礎	1	119.56 ㎡	－					－
キャノピー2	鉄骨造	独立基礎	1	153.85 ㎡	－					－
駐輪場1	鉄骨造	独立基礎	1	33.88 ㎡	33.88					33.88㎡
駐輪場2	鉄骨造	独立基礎	1	33.88 ㎡	33.88					33.88㎡
駐輪場3	鉄骨造	独立基礎	1	33.88 ㎡	33.88					33.88㎡
駐輪場4	鉄骨造	独立基礎	1	33.88 ㎡	33.88					33.88㎡

4. 法 規 制 概 要

	項 目		計画実施概要	規制概要	備考（参照図面等）
一般事項	建ぺい率		26.61%	60%	面積表
	容 積 率		64.42%	200%	面積表
	斜線制限	道路	27.6m (7.2+4.0+7.2)×1.5	適用距離20m 勾配1.5	断面図
		隣地	31m以下	立上り31m 勾配2.5	断面図
		北 側（日影規制）	適用外	－	－
	最 高 の 高 さ		22,700mm	斜線制限による	断面図
	最高の軒の高さ		22,600mm	－	断面図
	床 高		－	居室の床が非木造のため該当なし	－
	地域・規模等による構造（耐火・準耐火）		耐火構造	延床面積1,500㎡超で耐火建築物	－
一般構造及び設備規制	階 段	幅員（踊場）	1,250mm (1,300mm)	1,200mm	階段詳細図
		蹴上・踏面	160mm・280mm	200mm以下・240mm以上	階段詳細図
		手摺高	850mm	－	階段詳細図
	屋上広場等の手摺高（バルコニー含）		1,200mm	1,100mm以上	－
	有効採光面積		－	該当なし	－
	居 室 の 換 気		機械換気	居室面積の1/20以上	法チェック図
	避 雷 針		設置	高さ20m以上のため設置	避雷設備図
	便所・浄化槽		浄化槽なし （水洗）	水洗	衛生設備平面図

	項 目		計画実施概要	規制概要	備考（参照図面等）
防火規制	屋 根		30分耐火構造	30分耐火	仕上表
	延焼のおそれのある部分	外壁（軒裏）	不燃材料	不燃材料	仕上表
		開口部	防火設備	防火設備	建具表
	防火区画	位置	1500㎡以内	1500㎡以内	法チェック図
		構造	1時間耐火壁	準耐火構造	仕上表
		区画部の外 壁	90cm以上の準耐火構造壁	90cm以上の準耐火構造壁	法チェック図
	貫通部の処理		不燃材料で埋める	不燃材料で埋める	電気設備・機械設備図
	開口部に設けられる防火設備（開口部設備）		特定防火設備	特定防火設備	法チェック図・建具表
	開口部設備 感知器 とその位置		感知器連動閉鎖装置	感知器連動閉鎖装置	法チェック図・建具表
	内装制限		不燃・準不燃の仕様	排煙免除 廊下・階段	仕上表
避難規制	廊 下 の 幅 員		両側居室1.6m以上 片側居室1.4m以上	両側1.6m以上 片側1.4m以上	法チェック図
	階段の数及び種類		直通階段3つ	直通階段の設置	法チェック図
	階段までの歩行距離		居室 ≦50m 無窓居室 ≦30m	居室 ≦50m 無窓居室≦30m	法チェック図
	排 煙		自然排煙・告示対応	階数≧3かつ 500㎡以上	法チェック図
	非 常 用 照 明		LED照明にて 床面2lx以上確保	LED照明にて 床面2lx以上	非常照明・誘導灯設備図
	非常用の進入口		代替進入口の設置	階数3以上	法チェック図
	敷地内避難通路		道路等に通じる 1.5m以上通路を確保	道路等に通じる 1.5m以上通路	配置図
	非常出口の解錠方法及び表示		非常錠（サムターン）の設置	非常錠の設置	建具表

	項 目	計画実施概要	規制概要	備考（参照図面等）
消防規制	無窓階判定	すべて無窓階	各階床面積の1/30以上の有効開口面積	普通階・無窓階算定書
	消火器具	ABC10型消火器を設置	延床面積≧300㎡	衛生設備平面図
	屋内消火栓設備	広範範囲型2号を設置	延床面積≧3,000㎡	衛生設備平面図
	スプリンクラー設備	該当なし	11階以上お	－
	不活性ガス消火設備	該当なし	ボイラー室≧200㎡ 電気室 ≧200㎡	－
	屋外消火栓設備	該当なし	1，2階の面積の合計≧9,000㎡	－
	自動火災報知設備	GR型受信機盤を設置	延床面積≧1,000㎡ 300㎡以上の3階以上の階	自動火災報知設備図
	消防機関へ通報する火災報知設備	一般加入電話	延床面積≧1,000㎡	－
	非常警報設備	放送設備を設置	収容人員50人以上	非常放送設備図
	誘導灯・誘導標識	誘導灯を設置	－	非常照明・誘導灯設備図
	消防用水	該当なし	敷地面積≧20,000㎡かつ 1，2階面積計≧15,000㎡	－
その他				

株式会社 佐藤総合計画	工事名称 南相馬市新庁舎建設電気設備工事	一級建築士事務所 登録番号 宮城県知事登録 第17210248号 建設コンサルタント 登録番号 建26第843号	種別 E-007
	図面名 工事概要書	総括 一級建築士第315658号 飯柴耕一 担当 一級建築士第323340号 高橋英雄 一級建築士第374585号 古川侑慧	通し番号
	設計番号 04632-010 / 作成日 － / 縮尺	構造関係規定に適合することを確認した 一級建築士 第306020号 構造設計一級建築士 第5334号 檜垣 進司	設備関係規定に適合することを確認した 一級建築士 第359849号 設備設計一級建築士 第4808号 渡邊 森

5. 工事範囲

（ ○印をつけたものが該当する。 ）

種別		有 含む	有 別途	無	備考
電気	電灯・コンセント		○		
	非常照明・誘導灯		○		
	動力		○		
	受変電		○		
	蓄電池		○		
	発電		○		
	構内情報通信網		○		
	構内交換・電話		○		
	情報表示		○		
	映像・音響		○		
	拡声		○		
	誘導支援		○		
	呼出し		○		
	住宅情報			○	
	テレビ・FM共同受信		○		
	テレビ電波障害防除		○		
給排水衛生	衛生器具		○		
	給水		○		
	排水・通気		○		
	給湯		○		
	厨房機器	○			
	消火設備		○		
	消火器		○		
	浄化槽				
	ガス				
空気調和	空気調和		○		
	暖房		○		
	冷房		○		
	換気		○		
	自動制御		○		
昇降機	エレベーター	○			
	小荷物専用昇降機			○	
	エスカレーター			○	
備品等	非常用救助袋	○			
	造付家具	○			
	移動家具	○			
	カーテン類	○			
	カーペット類	○			
	マット類	○			
	郵便受	○			
	サイン	○			
	表示板文字	○			
	掲示板	○			
	装飾物			○	
	可動間仕切	○			
	その他の備品		○		
外構	造園・植栽		○		
	門		○		
	塀		○		
	外灯		○		
	屋外排水		○		
	駐車場		○		
	敷地整地		○		
	擁壁		○		
	その他の構内施設		○		
その他	道路補償			○	
	解体工事	○			
	移転工事		○		

6. 建築・電気機械各工事の分担区分表

（ ※適用欄○印が該当する。 ）

工事項目	適用	工事内容 ＼ 工事区分	建築	空調	衛生	電気	昇降機		備考
各工事共通事項	○	機械搬入口の設置（ＥＬＶ用含む）	○						開口部補強及び搬入後閉鎖含む
	○	機械搬入用吊り下げビーム又はフック	○						位置、ｔ数
	・	ボイラー用、発電機用煙突工事（接続フランジ、耐火被覆の穴あけを含む）	○						煙突までの煙導及び接続は各設備工事
	○	梁の貫通スリーブの補強	○						スリーブ及び周辺モルタル充填は設備工事
	○	床・壁の貫通穴及び貫通スリーブ		○	○	○			周辺補強は建築工事
	○	各壁面ガラリ、フード並びに遮風板	○						機械換気用については設備工事
	○	パイプシャフト、ダクトスペース及びシャフト内デッキ	○						パイプユニット取付用金物は設備工事
	○	天井・壁・床の改め口（点検操作用）	○						
	○	天井・壁・床・貫通パイプ箇所の穴埋め		○	○	○			
	○	屋内外トレンチ及びピットの築造	○						
	○	外装関連貫通パイプ等周辺のコーキング	○						
	○	鉄骨貫通鋼管スリーブ	○						
	○	開口部の型枠・補強	○						
	○	貫通スリーブ・開口部の墨出し	○	○	○	○	○		
	○	貫通スリーブ・開口部の穴埋め	○	○	○	○	○		
	○	予備スリーブの穴埋め	○	○	○	○	○		
	○	ボード類の切り込み	○						
	○	下地材の切込み・補強	○						
	○	切込み・補強	○						
	○	各種ボックス類	○	○	○	○			
	○	感知器連動防火戸のレリーズ用切込み	○						
電気設備	○	電力ケーブル引込みマンホール				○			特殊なものは建築工事
	○	電話ケーブル引込みマンホール				○			〃
	・	電気等の床ピット及びセパレータ、蓋工事	○						
	・	変圧器等床ピット基礎工事	○						
	○	発電機の床補強・機器基礎工事	○						
	○	〃 の床ピット及び蓋工事	○						
	・	〃 の天井ビーム・フック工事	○						
	○	〃 の地下オイルタンク、オイル配管工事				○			自家発室内は電気工事
	○	〃 の地下オイルタンク躯体工事	○						〃
	・	〃 の排水管工事			○				〃
	○	埋込照明器具及びスピーカの取付用下地及補強	○						切込み並びに補強共（墨出しは電気）
	・	軽鉄間仕切壁に取付ける熱パイプ貫通の補強	○						〃
	○	電動シャッターの配管配線（一次側接続迄）				○			本体は建築
	○	オートドアーの電源供給配管・配線（一次側接続迄）				○			〃
	○	防火戸の煙連動制御盤及び配管・配線（一次側接続迄）				○			〃
	・	可動間仕切内配管工事（一次側接続迄）				○			〃
	○	アンテナ・マスト等基礎工事	○						
空調設備	・	蓄熱槽の築造工事	○						耐熱工事、連通管、マンホール、タラップ、清掃を含む
	・	オイルタンク基礎及び外廻のコンクリート工事	○						
	○	室外機等の床補強、機器基礎工事	○						機器アンカー並びに仕上工事は空調
	○	ポンプ、空調機、ファン等の機器基礎工事	○						〃
	○	天井、吹出し等の取付用下地枠		○					切込み補強共（墨出しは空調）
	・	照明器具併設吹出し口				○			
	○	吸排気ガラリ	○						
	・	窓下ファンコイルユニットの化粧囲い	○						吹出口、点検口を含む
	○	ファンコイル用配管配線（３Ｐコンセント迄）		○		○			100Ｖ電源
	○	〃 手元調整器		○					
	○	自動制御関係計器類		○					
	○	自動盤（現場）以降の配管配線		○					
	○	天井換気扇（100Ｖ単独運転の電源は電気工事）		○					全熱交換形のコントロールスイッチは空調
	○	壁換気扇				○			
	○	空調用の制御配管配線		○					

工事項目	適用	工事内容 ＼ 工事区分	建築	空調	衛生	電気	昇降機		備考
空調設備	・	地震感知器の配管配線				○			感知器は空調
	・	ばい煙濃度計の指示計までの配管配線				○			
	・	ばい煙濃度計の指示計以降の配管配線		○					
	○	天井吊形ファンコイルユニットと操作スイッチ間の渡り配管配線		○					
	・	防煙ダンパと連動制御部までの配管配線及び連動制御器から煙感知器までの配管				○			
	○	換気扇、全熱交換機及びガス器具排気連動装置の配管配線				○			
	○	自動制御設備、制御用の配管配線		○					
	・								
衛生設備	○	地下各種水槽及びピットの躯体	○						マンホール・タラップ清掃を含む
	○	地上受水槽基礎、フェンス築造	○						
	○	貯湯槽ポンプ等の床補強及び機器基礎	○						機器アンカー及び仕上工事は衛生
	○	機械室厨房等の排水溝および蓋工事	○		○				ガソリントラップ・グリストラップを含む
	○	天井・床・壁の点検口	○						点検用梯子・保守台を含む
	○	造り付流し（配管の特殊な穴あけを含む）	○						台内配管の周辺ふさぎは衛生
	○	便器取付開口部	○						切込み・補強共（墨出し・枠は衛生）
	○	雨樋	○						縦樋受以降の横引配管は衛生
	○	フロートスイッチ、フロートレススイッチ取付			○				
	○	同上用配管配線			○				
	・	浄化槽用動力工事				○			
	○	縁及び化粧棚（洗面器上部）	○						意匠図に図示した特殊なものは建築
	・	屋外防火用水槽	○						
	・	屋外浄化槽躯体及周囲フェンス築造	○						
	○	軽鉄間仕切に取り付ける消火栓、湯沸器等の補強（パイプ貫通を含む）	○						切込み並びに補強（墨出しは衛生）
	○	流し台配管の接続			○				流し台（トラップ含む）は建築
	○	厨房機器配管等の接続			○				
	・								
昇降機設備	○	機械室・シャフト・ピット躯体	○						機械室軽量コンクリート打設含む
	○	出入口・インジケーター押釦の穴あけ	○						補強は建築
	○	機械室床機械据付用穴あけ	○						（墨出しは昇降機）
	○	機械室内配線ダクト穴あけ	○						（ 〃 は電気）
	○	機械室内仕上げ及び天井機械吊り上げ用フック	○						
	○	出入口等取付後の床・壁・天井仕上	○						
	○	換気設備及び付属電気設備				○			
	○	電源引込				○			
	○	接地工事				○			
	○	昇降路外の監視盤・操作用線及びインターホン用配線引込み					○		配管は電気
	・	ＢＧＭ用配線引込工事				○			
	○	機械室ピット内コンセント工事				○			
	○	エレベーター監視盤製作及び据付					○		
	○	昇降路がＳ造の中間ビームブラケット受けピース	○						
	○	昇降路がＳ造の中間ビーム本体及びブラケット受け					○		
	○	シャフト頂部搬入用フック・トロリービーム	○						
	・								
	・								
	・								
	・								
	・								
	・								
	・								
	・								
	・								
	・								
	・								
	・								
	・								

株式会社 佐藤総合計画

工事名称	南相馬市新庁舎建設電気設備工事	一級建築士事務所 登録番号 宮城県知事登録 第17210248号 建設コンサルタント 登録番号 建26第843号	種別 E-008
図面名	工事区分表	監理 一級建築士第315658号 飯柴耕一 / 担当 一級建築士第323340号 高橋英雄 一級建築士第374585号 古川侑慧	通し番号
設計番号 04632-010 / 作成日 － / 縮尺 A1 N.T.S A3 N.T.S		構造関係規定に適合することを確認した 一級建築士 第306020号 構造設計一級建築士 第5334号 檀垣 遥司 / 設備関係規定に適合することを確認した 一級建築士 第359849号 設備設計一級建築士 第4808号 渡邊 森	

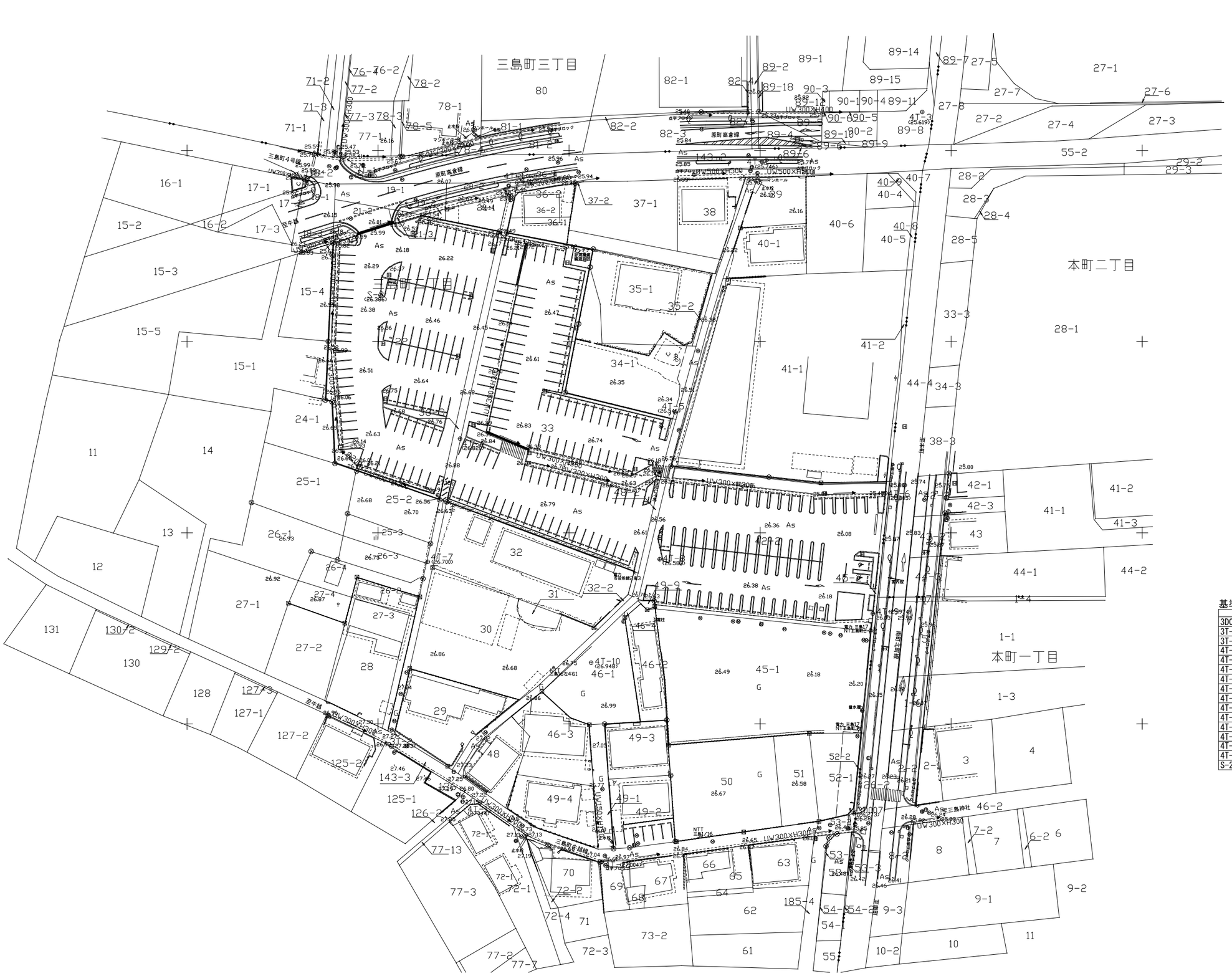

基準点座標一覧

点名	X座標	Y座標
3D007	182576.608	99124.497
3T-1	182743.805	98997.932
3T-2	182594.099	99003.416
4T-1	182741.615	99036.402
4T-2	182746.966	99100.525
4T-3	182760.070	99142.425
4T-4	182674.593	99021.462
4T-5	182681.501	99077.714
4T-6	182660.365	99132.802
4T-7	182642.381	99013.001
4T-8	182643.080	99073.691
4T-9	182628.859	99129.498
4T-10	182616.012	99055.758
4T-11	182579.417	99026.659
4T-12	182563.912	99058.587
S-2	182712.149	99000.637

株式会社 佐藤総合計画

工事名称	南相馬市新庁舎建設電気設備工事	一級建築士事務所 登録番号 宮城県知事登録 第17210248号 建設コンサルタント 登録番号 建26第843号	種別 E-009
図面名	敷地現況図	監修 一級建築士第315658号 飯柴耕一 担当 一級建築士第323340号 高橋英雄 一級建築士第374585号 古川侑慧	通し番号
設計番号 04632-010 / 作成日 - / 縮尺 A1 S=1/300 A3 S=1/600		構造関係規定に適合することを確認した 一級建築士 第306020号 構造設計一級建築士 第5334号 檜垣 進司 設備関係規定に適合することを確認した 一級建築士 第359849号 設備設計一級建築士 第4808号 渡邊 森	

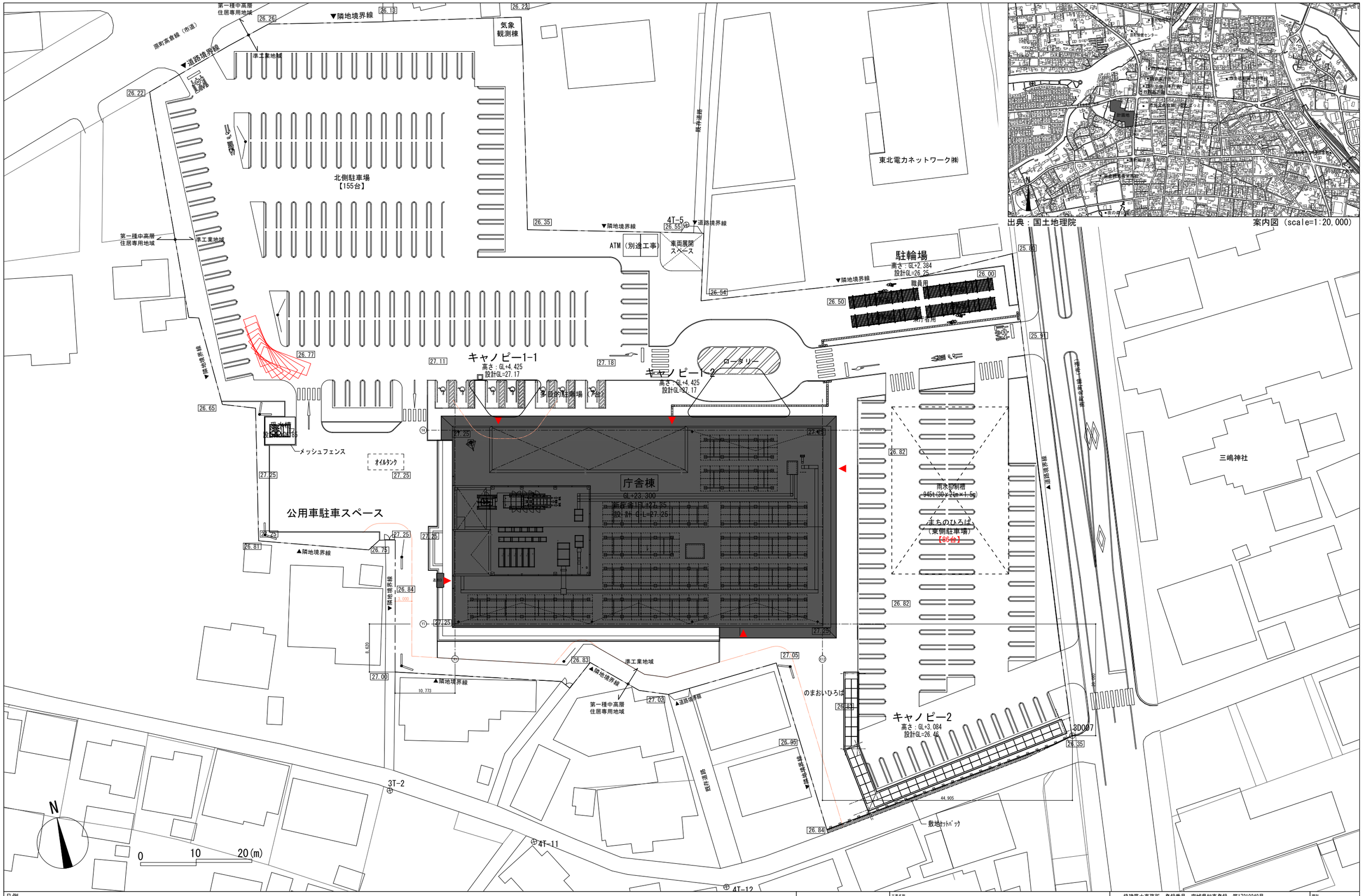

出典：国土地理院

案内図（scale=1:20,000）

凡例

	敷地境界線	基準点座標
	延焼ライン	3D007 (X:182576.608, Y:99124.497)
00.00	外構レベル	

株式会社 佐藤総合計画

工事名称	南相馬市新庁舎建設電気設備工事	一級建築士事務所 登録番号 宮城県知事登録 第17210248号 建設コンサルタント 登録番号 建26第843号	種別 E-010
図面名	案内図・配置図	総括 一級建築士第315658号 飯柴耕一	担当 一級建築士第323340号 高橋英雄 一級建築士第374585号 古川侑慧
設計番号 04632-010 / 作成日 - / 縮尺 A1 S=1/300 A3 S=1/600		構造関係規定に適合することを確認した 一級建築士 第306020号 構造設計一級建築士 第5334号 檜垣 遠司	設備関係規定に適合することを確認した 一級建築士 第359849号 設備設計一級建築士 第4808号 渡邊 森	通し番号

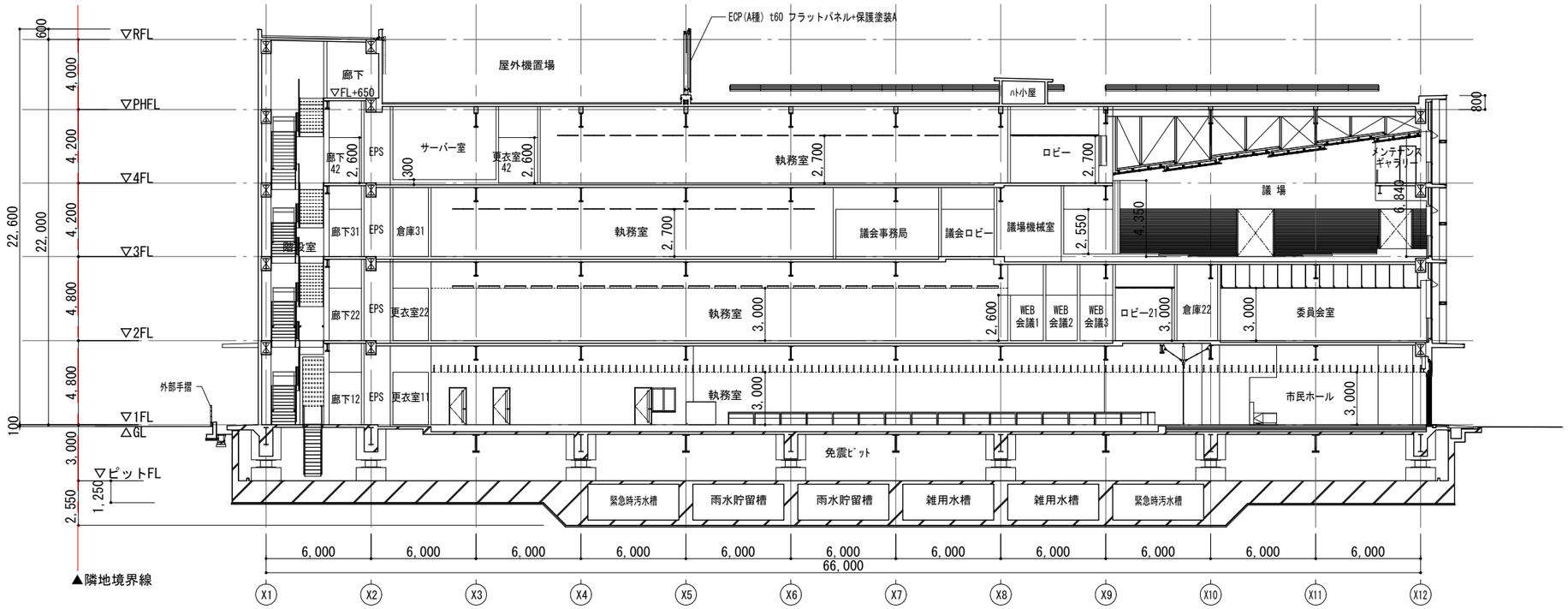

A-A断面図

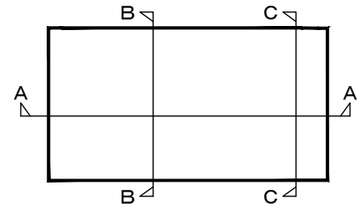

断面キープラン

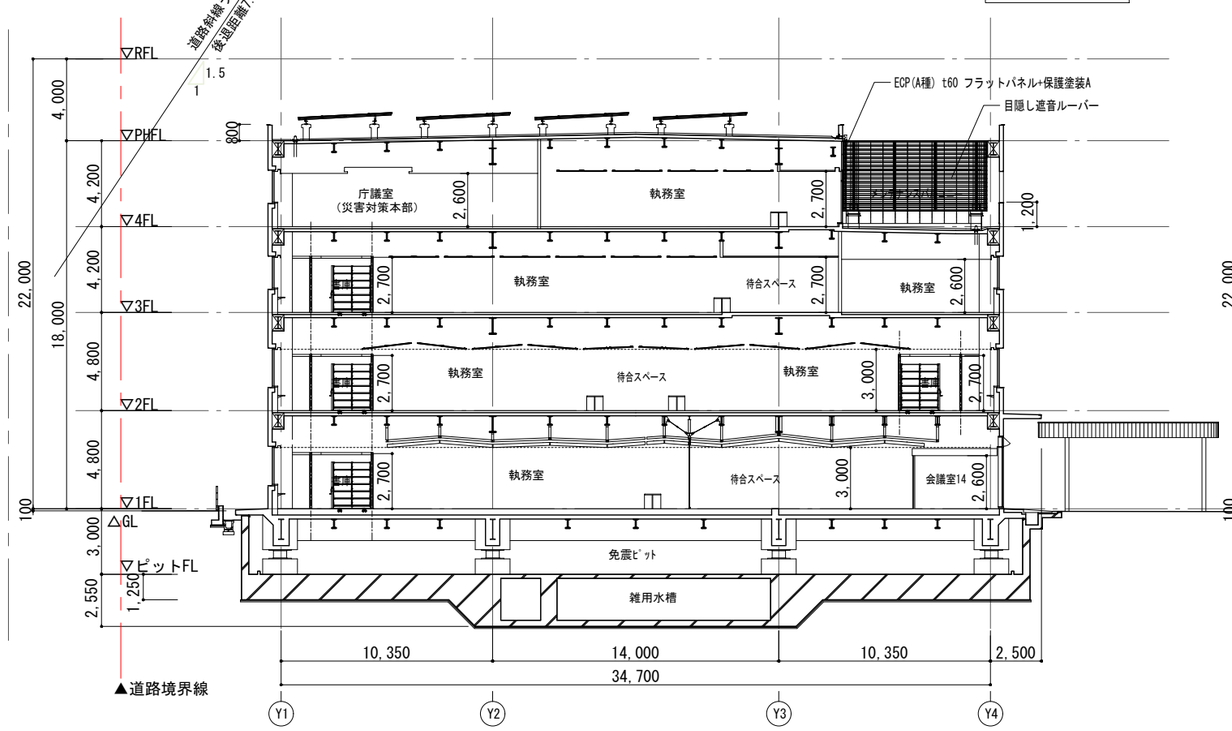

B-B断面図

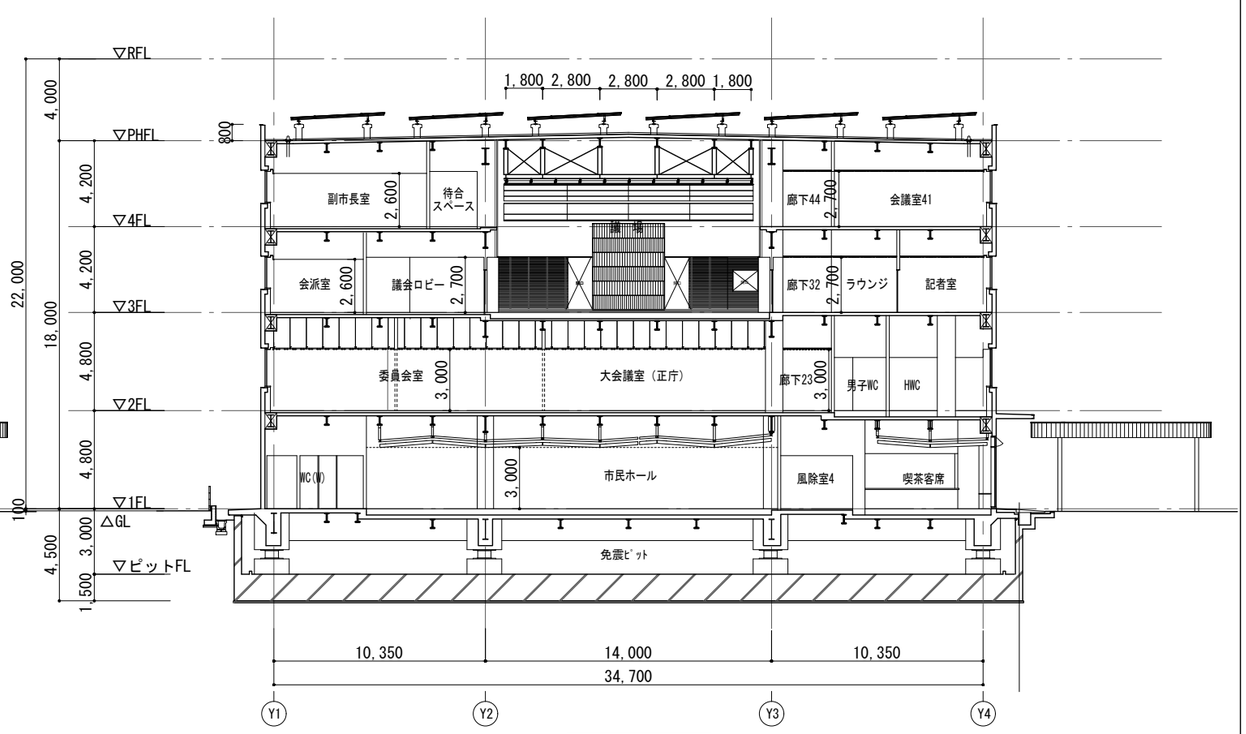

C-C断面図

株式会社 佐藤総合計画	工事名称 南相馬市新庁舎建設電気設備工事		一級建築士事務所 登録番号 宮城県知事登録 第17210248号 建設コンサルタント 登録番号 建26第843号		種別 E-011
	図面名 断面図		総括 一級建築士第315658号 飯柴耕一	担当 一級建築士第323340号 高橋英雄 一級建築士第374585号 古川侑慧	通し番号
	設計番号 04632-010	作成日 –	縮尺 A1 S=1/150 A3 S=1/300	構造関係規定に適合することを確認した 一級建築士 第306020号 構造設計一級建築士 第5334号 楢垣 進司	設備関係規定に適合することを確認した 一級建築士 第359849号 設備設計一級建築士 第4808号 渡邉 森

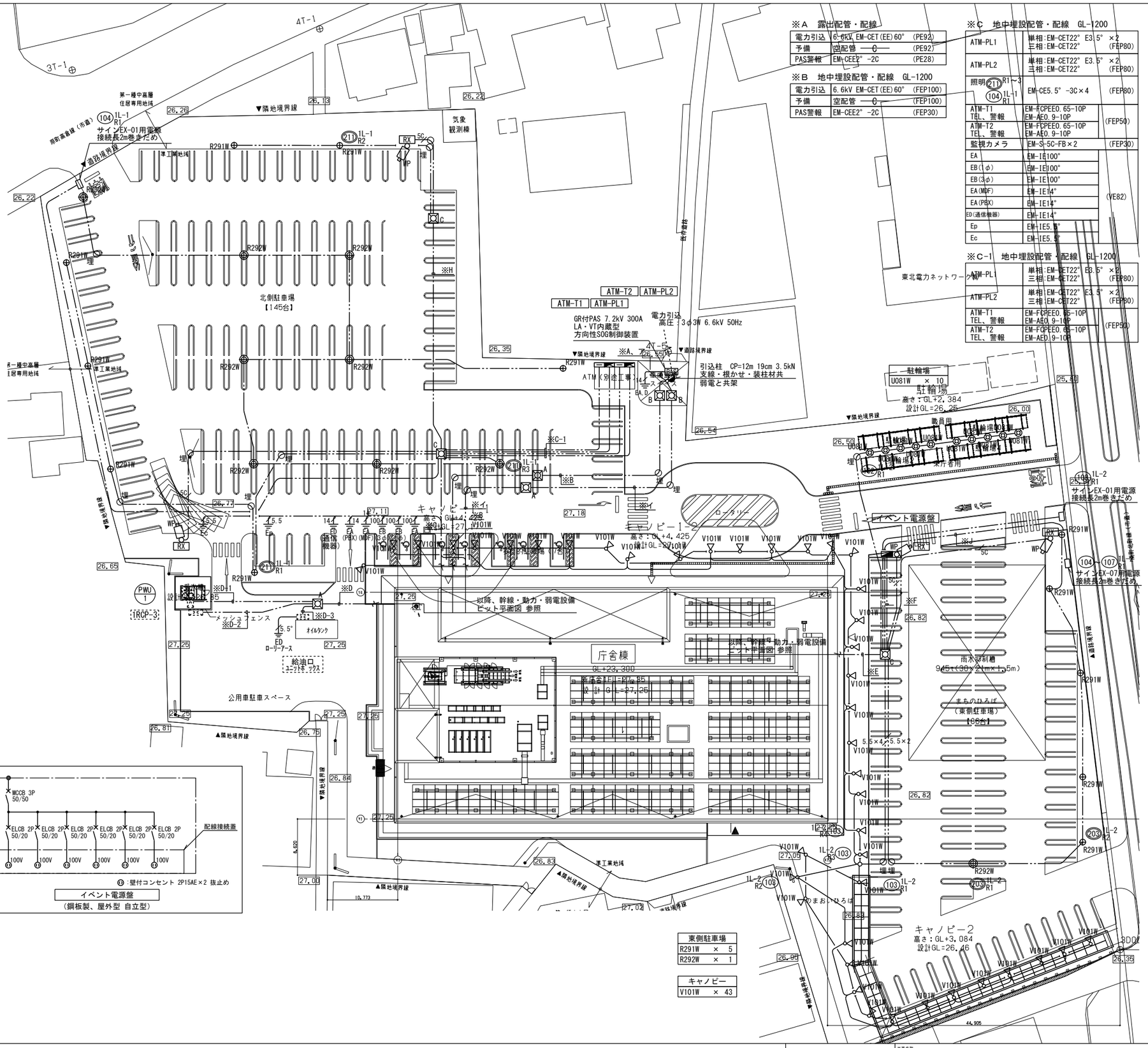

北側駐車場	
R291W	× 8
R292W	× 7

東側駐車場	
R291W	× 5
R292W	× 1

キャノピー	
V101W	× 43

※A　露出配管・配線

電力引込	6.6kV EM-CET(EE)60°	(PE92)
予備	空配管 —0—	(PE92)
PAS警報	EM-CEE2° -2C	(PE28)

※B　地中埋設配管・配線　GL-1200

電力引込	6.6kV EM-CET(EE)60°	(FEP100)
予備	空配管 —0—	(FEP100)
PAS警報	EM-CEE2° -2C	(FEP30)

※C　地中埋設配管・配線　GL-1200

ATM-PL1	単相:EM-CET22° E3.5° ×2 三相:EM-CET22°	(FEP80)
ATM-PL2	単相:EM-CET22° E3.5° ×2 三相:EM-CET22°	(FEP80)
照明 ⑪ R1～3 ⑭ 1L-1 R1	EM-CE5.5° -3C×4	(FEP80)
ATM-T1 TEL、警報	EM-FCPEE0.65-10P EM-AE0.9-10P	(FEP50)
ATM-T2 TEL、警報	EM-FCPEE0.65-10P EM-AE0.9-10P	(FEP50)
監視カメラ	EM-S-5C-FB×2	(FEP30)
EA	EM-IE100°	(VE82)
EB(1φ)	EM-IE100°	(VE82)
EB(3φ)	EM-IE100°	(VE82)
EA(MDF)	EM-IE14°	(VE82)
EA(PBX)	EM-IE14°	(VE82)
ED(通信機器)	EM-IE14°	(VE82)
Ep	EM-IE5.5°	(VE82)
Ec	EM-IE5.5°	(VE82)

※C-1　地中埋設配管・配線　GL-1200

ATM-PL1	単相:EM-CET22° E3.5° ×2 三相:EM-CET22°	(FEP80)
ATM-PL2	単相:EM-CET22° E3.5° ×2 三相:EM-CET22°	(FEP80)
ATM-T1 TEL、警報	EM-FCPEE0.65-10P EM-AE0.9-10P	(FEP50)
ATM-T2 TEL、警報	EM-FCPEE0.65-10P EM-AE0.9-10P	(FEP50)

※D　地中埋設配管・配線　GL-1200

PWU-1	1P-1	EM-CET22° E8° (FEP50)
IRCP-3(自動制御盤) F6	1L-1	EM-CE3.5° -3C (FEP30)
給油口ユニットボックス F7	1L-1	EM-CE3.5° -3C (FEP30)

※D-1　地中埋設配管・配線　GL-1200

PWU-1	1P-1	EM-CET22° E8° (FEP50)

※D-2　地中埋設配管・配線　GL-1200

IRCP-3(自動制御盤) F6	1L-1	EM-CE3.5° -3C (FEP30)

※D-3　地中埋設配管・配線　GL-1200

給油口ユニットボックス F7	1L-1	EM-CE3.5° -3C (FEP30)

※E　地中埋設配管・配線　GL-1200

イベント電源盤	EM-CET60° E5.5° ×2	(FEP65)
照明 ⑳ 1L-2 R1,R2 ⑫ 1L-2 R1 ⑬ 1L-2 R1～R4 ⑭～⑦ 1L-2 R1 ⑧ 1L-2 R1	EM-CE5.5° -3C×12 (1L-2より)	(FEP100)
監視カメラ	EM-S-5C-FB×2	(FEP30)
EX-07用	EM-UTPO.5-4P(Cat.5e)	(FEP30)

※F　地中埋設配管・配線　GL-1200

イベント電源盤	EM-CET60° E5.5° ×2	(FEP65)

※G　地中埋設配管・配線　GL-1200

キャノピー照明	EM-CE5.5° -3C×4	(FEP65)

※H　地中埋設配管・配線　GL-1200

照明 ⑪ R2 1L-1	EM-CE5.5° -3C (1L-1より)	(FEP50)
監視カメラ	EM-S-5C-FB	(FEP30)

※J　地中埋設配管・配線　GL-1200

照明 ⑭～⑦ 1L-2 R1	EM-CE5.5° -3C×4 (1L-2より)	(FEP65)
EX-07用	EM-UTPO.5-4P(Cat.5e)	(FEP30)

※ア　露出配管・配線

TEL	空配管 —0—	(PE50)
LAN	空配管 —0—	(PE50)
予備	空配管 —0—	(PE50)

※イ　地中埋設配管・配線　GL-1200

TEL	空配管 —0—	(FEP50)
LAN	空配管 —0—	(FEP50)
予備	空配管 —0—	(FEP50)

凡　例

記　号	名　称	備　考
	電灯分電盤	
	電灯動力盤	
	端子盤	
	LEDポール灯 2灯	
	LEDポール灯 1灯	
	LEDローポール灯	
	LEDスポットライト	
WP	屋外用カメラ ＋ ポール	防水型
RX	同軸LAN子機	ポール取付
A	ハンドホール 900×900×1300	重耐重鉄蓋 600φ
B	ハンドホール 900×900×1300	重耐重鉄蓋 600φ、化粧蓋
C	ハンドホール 900×900×1300	重耐重鉄蓋 600φ、セパ付
○埋	埋設標	コンクリート製
—·—·—	地中埋設配管・配線	

注　記

1. 特記なき配管・配線は下記とする。
   - —·—·— EM-CE5.5° -3C (FEP30)
   - 5.5×2 EM-CE5.5° -3C×2 (FEP50)
   - 5.5×4 EM-CE5.5° -3C×4 (FEP65)
   - —— EM-CE5.5° -3C (PF28)
   - —·—·— 5G EM-S-5C-FB (FEP30)
2. 屋外に使用する露出配管・ボックス・支持材・ボルト・ナット類は溶融亜鉛メッキとする。
3. 地中埋設配管上部には、ケーブル埋設標及び埋設シートを見込むこと。
4. 地中埋設配管は十分に水勾配を考慮した施工とすること。
5. ケーブル埋設シートは2枚折り込みとする。
6. 地盤沈下対策として、ハンドホール内で各ケーブル 余長0.6m 確保すること。

株式会社 佐藤総合計画	工事名称：南相馬市新庁舎建設電気設備工事	一級建築士事務所 登録番号 宮城県知事登録 第17210248号 建設コンサルタント 登録番号 建26第843号	種別 E-012
	図面名：構内配電・通信線路設備図	総括：一級建築士第315658号 飯柴耕一 担当：一級建築士第323340号 高橋英雄 一級建築士第374585号 古川侑慧	通し番号
	設計番号 04632-010 / 作成日 - / 縮尺 A1 S=1/300 A3 S=1/600	構造関係規定に適合することを確認した 一級建築士 第306020号 構造設計一級建築士 第5334号 権堀 進司	設備関係規定に適合することを確認した 一級建築士 第359849号 設備設計一級建築士 第4808号 渡邊 森

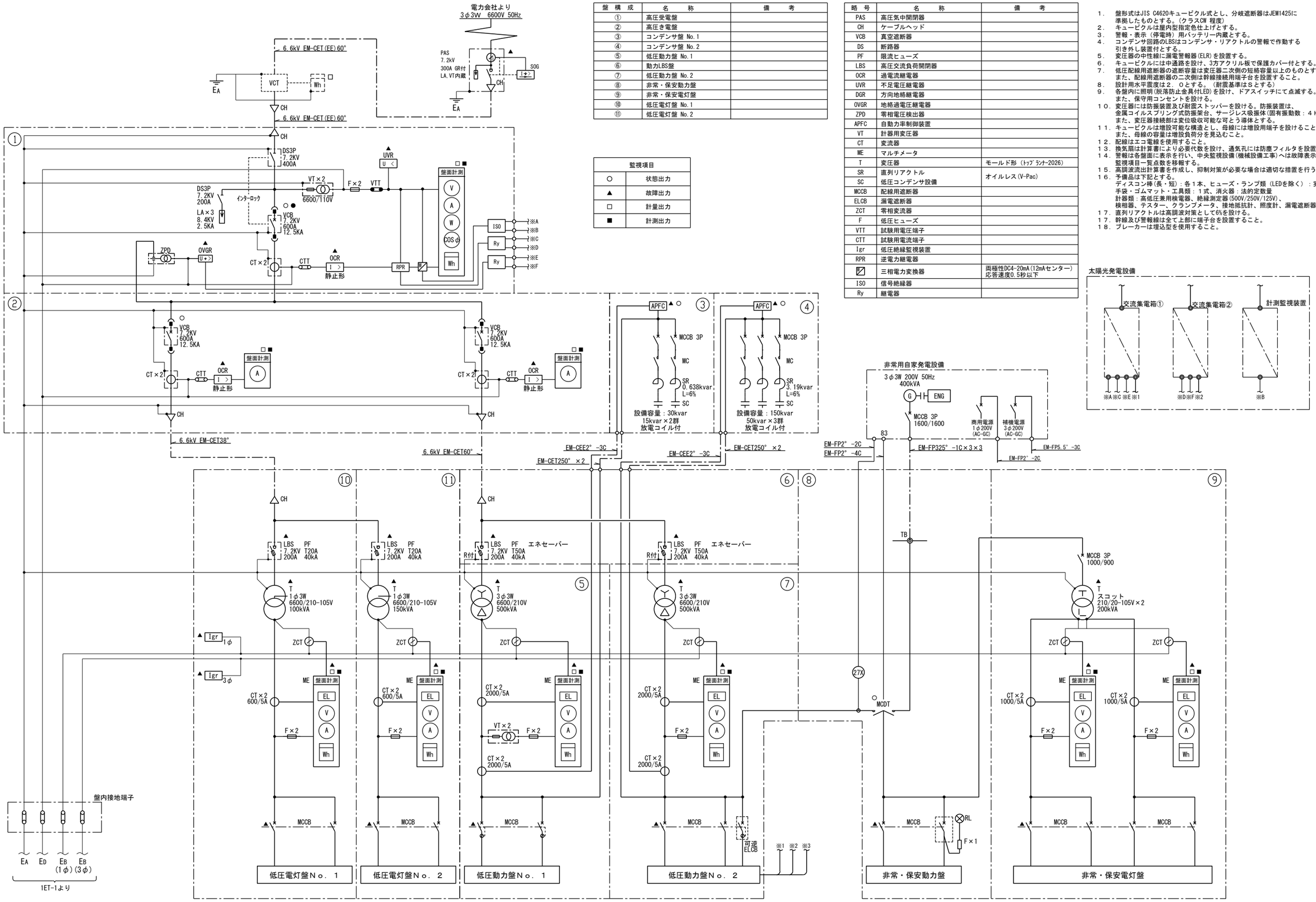

盤構成	名称	備考
①	高圧受電盤	
②	高圧き電盤	
③	コンデンサ盤 No.1	
④	コンデンサ盤 No.2	
⑤	低圧動力盤 No.1	
⑥	動力LBS盤	
⑦	低圧動力盤 No.2	
⑧	非常・保安動力盤	
⑨	非常・保安電灯盤	
⑩	低圧電灯盤 No.1	
⑪	低圧電灯盤 No.2	

監視項目	
○	状態出力
▲	故障出力
□	計量出力
■	計測出力

略号	名称	備考
PAS	高圧気中開閉器	
CH	ケーブルヘッド	
VCB	真空遮断器	
DS	断路器	
PF	限流ヒューズ	
LBS	高圧交流負荷開閉器	
OCR	過電流継電器	
UVR	不足電圧継電器	
DGR	方向地絡継電器	
OVGR	地絡過電圧継電器	
ZPD	零相電圧検出器	
APFC	自動力率制御装置	
VT	計器用変圧器	
CT	変流器	
ME	マルチメータ	
T	変圧器	モールド形（ﾄｯﾌﾟﾗﾝﾅｰ2026）
SR	直列リアクトル	オイルレス(V-Pac)
SC	低圧コンデンサ設備	
MCCB	配線用遮断器	
ELCB	漏電遮断器	
ZCT	零相変流器	
F	低圧ヒューズ	
VTT	試験用電圧端子	
CTT	試験用電流端子	
Igr	低圧絶縁監視装置	
RPR	逆電力継電器	
▨	三相電力変換器	両極性DC4-20mA(12mAセンター) 応答速度0.5秒以下
ISO	信号絶縁器	
Ry	継電器	

1. 盤形式はJIS C4620キュービクル式とし、分岐遮断器はJEM1425に準拠したものとする。(クラスCW 程度)
2. キュービクルは屋内型指定色仕上げとする。
3. 警報・表示（停電時）用バッテリー内蔵とする。
4. コンデンサ回路のLBSはコンデンサ・リアクトルの警報で作動する引き外し装置付とする。
5. 変圧器の中性線に漏電警報器(ELR)を設置する。
6. キュービクルには中通路を設け、3方アクリル板で保護カバー付とする。
7. 低圧配線用遮断器の遮断容量は変圧器二次側の短絡容量以上のものとする。
   また、配線用遮断器の二次側は幹線接続用端子台を設置すること。
8. 設計用水平震度は２．０とする。（耐震基準はＳとする）
9. 各盤内に照明(脱落防止金具付LED)を設け、ドアスイッチにて点滅する。
   また、保守用コンセントを設ける。
10. 変圧器には防振装置及び耐震ストッパーを設ける。防振装置は、
    金属コイルスプリング式防振架台、サージレス吸振体(固有振動数：４Ｈｚ)とする。
    また、変圧器接続部は変位吸収可能な可とう導体とする。
11. キュービクルは増設可能な構造とし、母線には増設用端子を設けること。
    また、母線の容量は増設負荷分を見込むこと。
12. 配線はエコ電線を使用すること。
13. 換気扇は計算書により必要代数を設け、通気孔には防塵フィルタを設置すること。
14. 警報は各盤面に表示を行い、中央監視設備(機械設備工事)へは故障表示・監視項目一覧点数を移報する。
15. 高調波流出計算書を作成し、抑制対策が必要な場合は適切な措置を行うこと。
16. 予備品は下記とする。
    ディスコン棒(長・短)：各１本、ヒューズ・ランプ類（LEDを除く）：実装の100%、
    手袋・ゴムマット・工具類：１式、消火器：法的定数量
    計器類：高低圧兼用検電器、絶縁測定器(500V/250V/125V)、
    検相器、テスター、クランプメータ、接地抵抗計、照度計、漏電遮断器チェッカー
17. 直列リアクトルは高調波対策として6%を設ける。
17. 幹線及び警報線は全て上部に端子台を設置すること。
18. ブレーカーは埋込型を使用すること。

株式会社 佐藤総合計画	工事名称 南相馬市新庁舎建設電気設備工事	一級建築士事務所 登録番号 宮城県知事登録 第17210248号 建設コンサルタント 登録番号 建26第843号	種別 E-013
	図面名 受変電設備 単線結線図	総括 一級建築士第315658号 飯柴耕一 / 担当 一級建築士第323340号 高橋英雄 一級建築士第374585号 古川侑慧	通し番号
	設計番号 04632-010 / 作成日 - / 縮尺 A1 S=N/S A3 S=N/S	構造関係規定に適合することを確認した 一級建築士 第306020号 構造設計一級建築士 第5334号 椎垣 道司	設備関係規定に適合することを確認した 一級建築士 第359849号 設備設計一級建築士 第4808号 渡邊 森

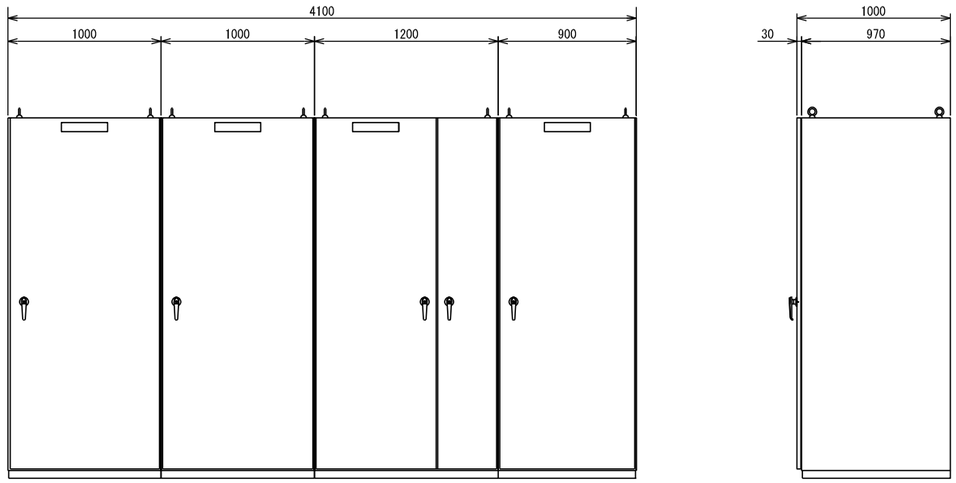

※　寸法は参考寸法とする。

④ｺﾝﾃﾞﾝｻ盤 No.2	③ｺﾝﾃﾞﾝｻ盤 No.1	②高圧き電盤	①高圧受電盤	盤名称

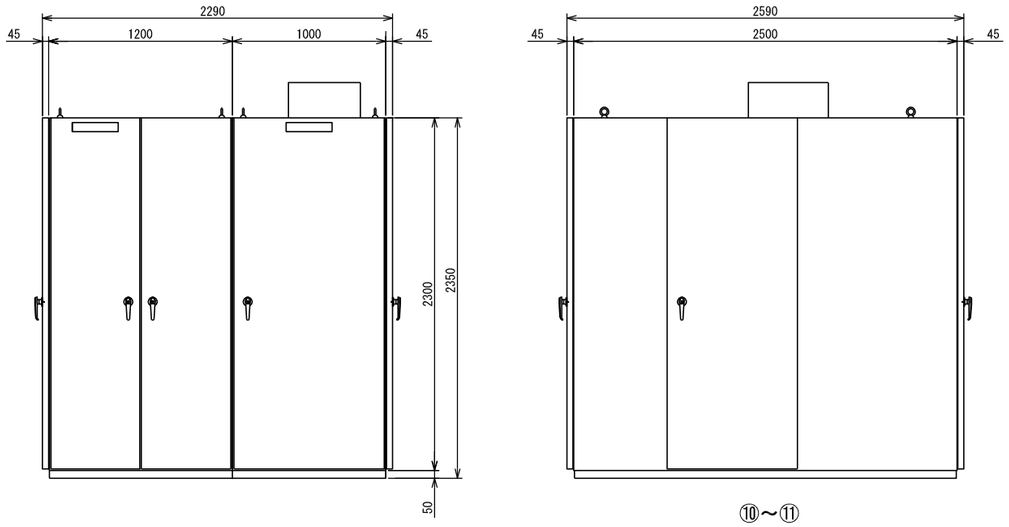

⑩～⑪

⑩低圧電灯盤 No.1	⑪低圧電灯盤 No.2	盤名称

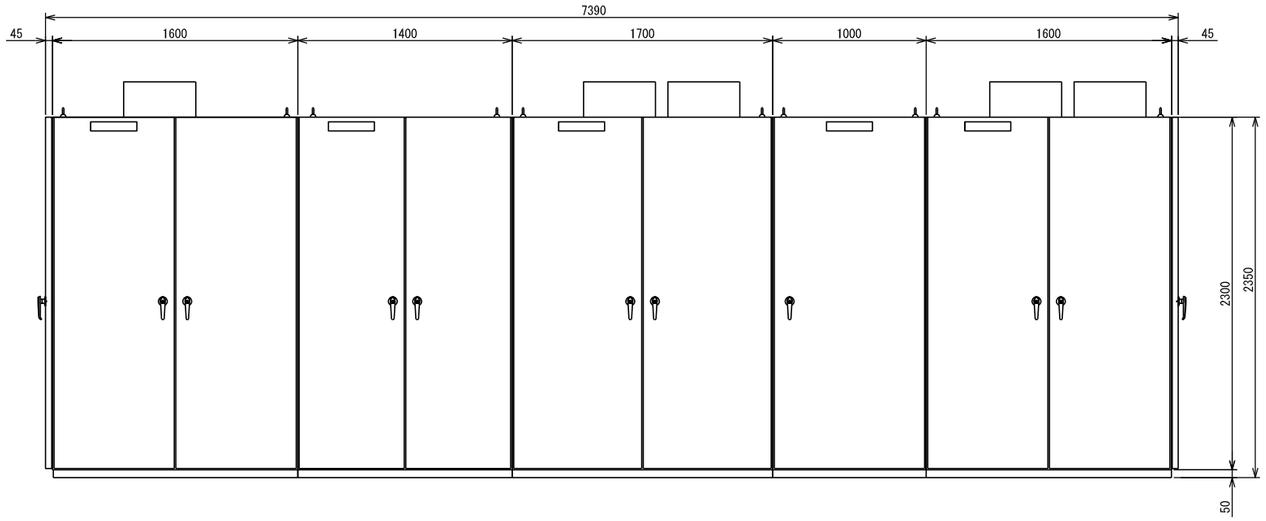

⑨非常・保安電灯盤	⑧非常・保安動力盤	⑦低圧動力盤 No.2	⑥動力LBS盤	⑤低圧動力盤 No.1

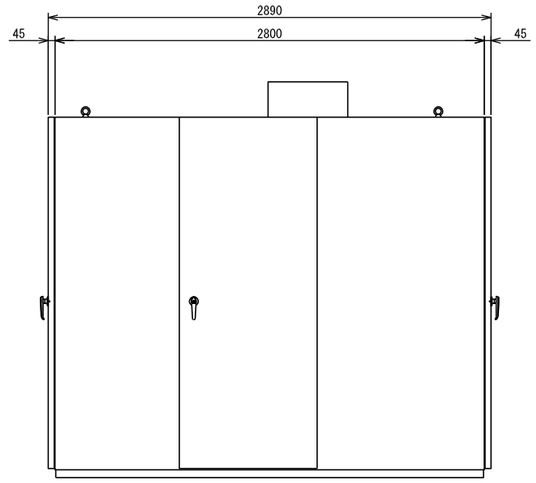

※⑤～⑨

※　寸法は参考寸法とする。

株式会社 佐藤総合計画	工事名称 南相馬市新庁舎建設電気設備工事		一級建築士事務所　登録番号　宮城県知事登録　第17210248号 建設コンサルタント　登録番号　建26第843号	図別 E-014
	図面名 受変電設備 参考機器姿図		総括 一級建築士第315658号　飯柴耕一 担当 一級建築士第323340号　高橋英雄 一級建築士第374585号　古川侑慧	通し番号
	図面番号 04632-010	作成日 －	縮尺 A1 S=1/20 A3 S=1/40	構造関係規定に適合することを確認した 一級建築士　第306020号 構造設計一級建築士　第5334号 椎堀　進司 設備関係規定に適合することを確認した 一級建築士　第359849号 設備設計一級建築士　第4808号　渡邊　森

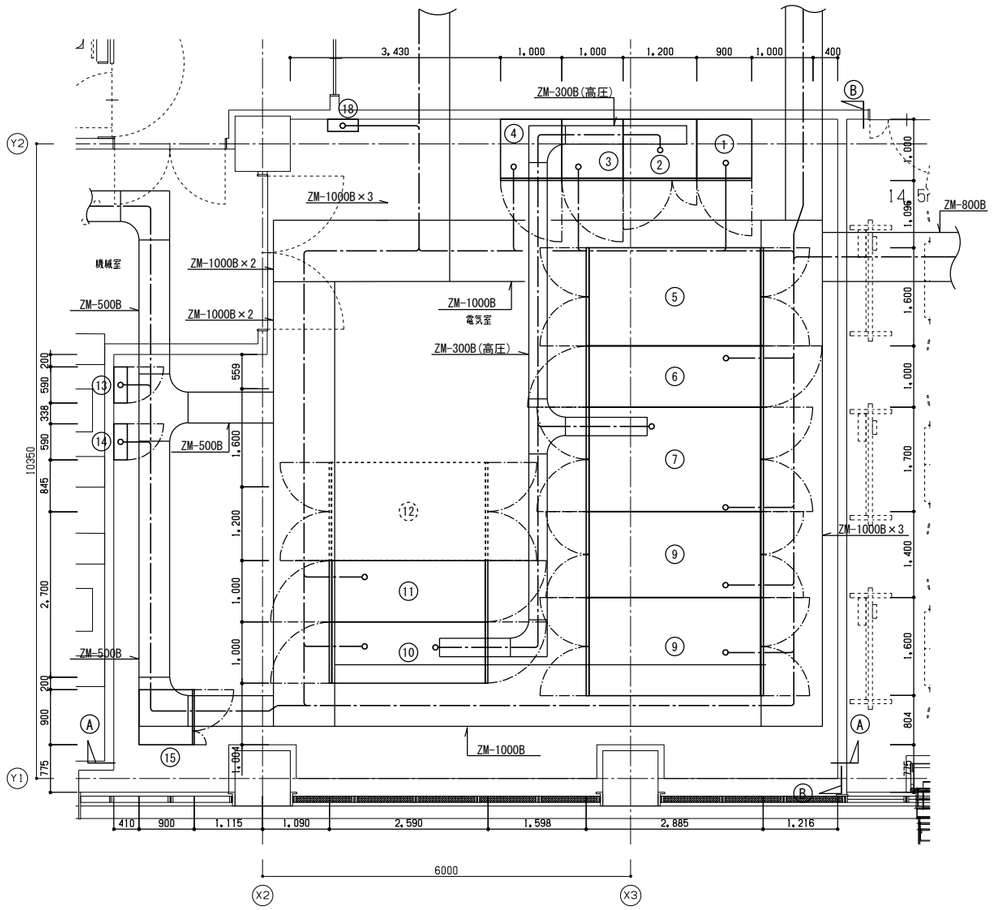

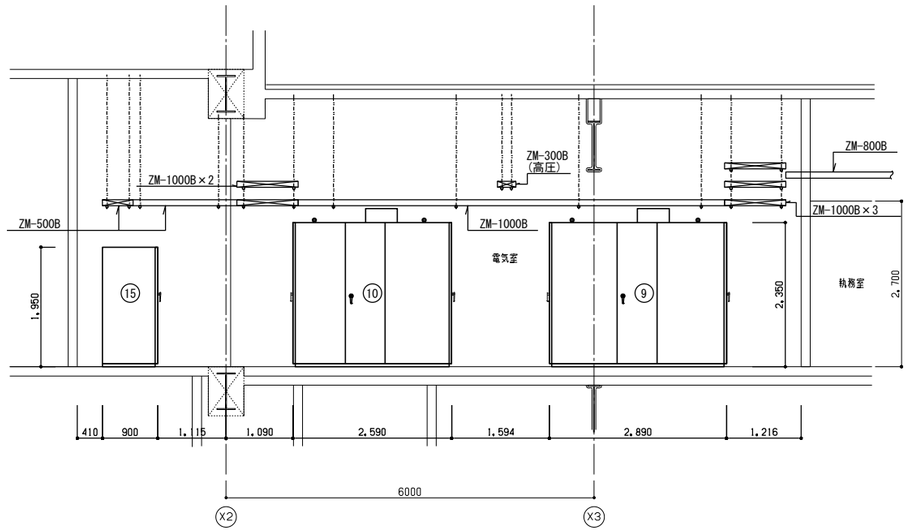

Ⓐ-Ⓐ 断面図 (S=1:50)

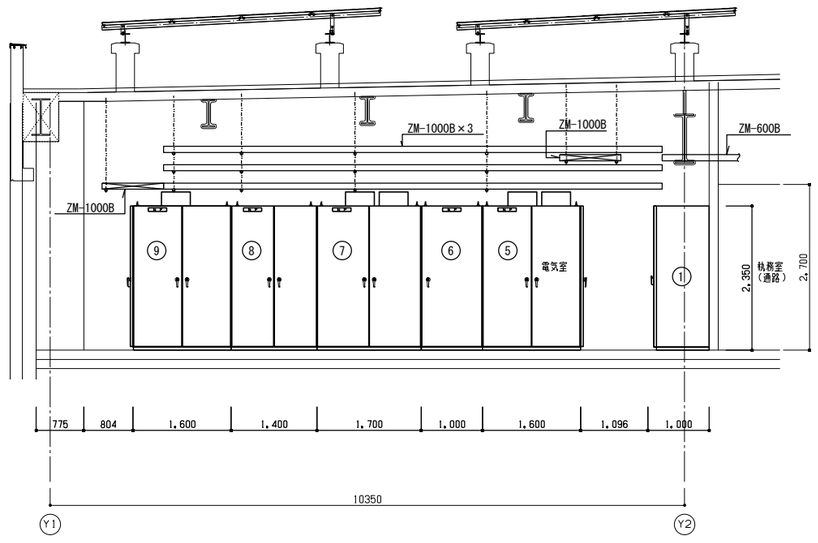

Ⓑ-Ⓑ 断面図 (S=1:50)

盤間配線表

自	至	配線サイズ	備　考
②	⑩	6.6kV EM-CET38°	高圧幹線
②	⑥	6.6kV EM-CET60°	高圧幹線
①	⑯	EM-CEE-S 1.25sq-2C×3	太陽光発電設備信号線
①	⑰	EM-CEE-S 1.25sq-2C×2	太陽光発電設備信号線
①	⑱	EM-CEE-S 1.25sq-2C×1	太陽光発電設備信号線

(注)低圧配電盤からの配線は「受変電設備 低圧配電盤負荷表」参照

受変電設備 機器一覧表

No.	名　称	重　量	備　考
①	高圧受電盤	600kg	
②	高圧き電盤	700kg	
③	コンデンサ盤 No.1	600kg	
④	コンデンサ盤 No.2	600kg	
⑤	低圧動力盤 No.1	3900kg	
⑥	動力LBS盤	900kg	
⑦	低圧動力盤 No.2	4900kg	
⑧	非常・保安動力盤	1300kg	
⑨	非常・保安電灯盤	3000kg	
⑩	低圧電灯盤 No.1	1700kg	

No.	名　称	重　量	備　考
⑪	低圧電灯盤 No.2	1700kg	
⑫	予備スペース		
⑬	交流集電箱①	46.5kg	
⑭	交流集電箱②	46.5kg	
⑮	計測監視装置	13.3kg	

合計：22417.3kg

株式会社 佐藤総合計画	工事名称 南相馬市新庁舎建設電気設備工事	一級建築士事務所　登録番号　宮城県知事登録　第17210248号 建設コンサルタント　登録番号　建26第843号	種別 E-015
	図面名 受変電設備 機器配置図	総括 一級建築士第315658号　飯柴耕一 担当 一級建築士第323340号　高橋英雄 一級建築士第374585号　古川侑慧	通し番号
	設計番号 04632-010　作成日 -　縮尺 A1 S=1/50 A3 S=1/100	構造関係規定に適合することを確認した 一級建築士　第306020号 構造設計一級建築士　第5334号 椎垣　進司	設備関係規定に適合することを確認した 一級建築士　第359849号 設備設計一級建築士　第4808号　渡邊　森

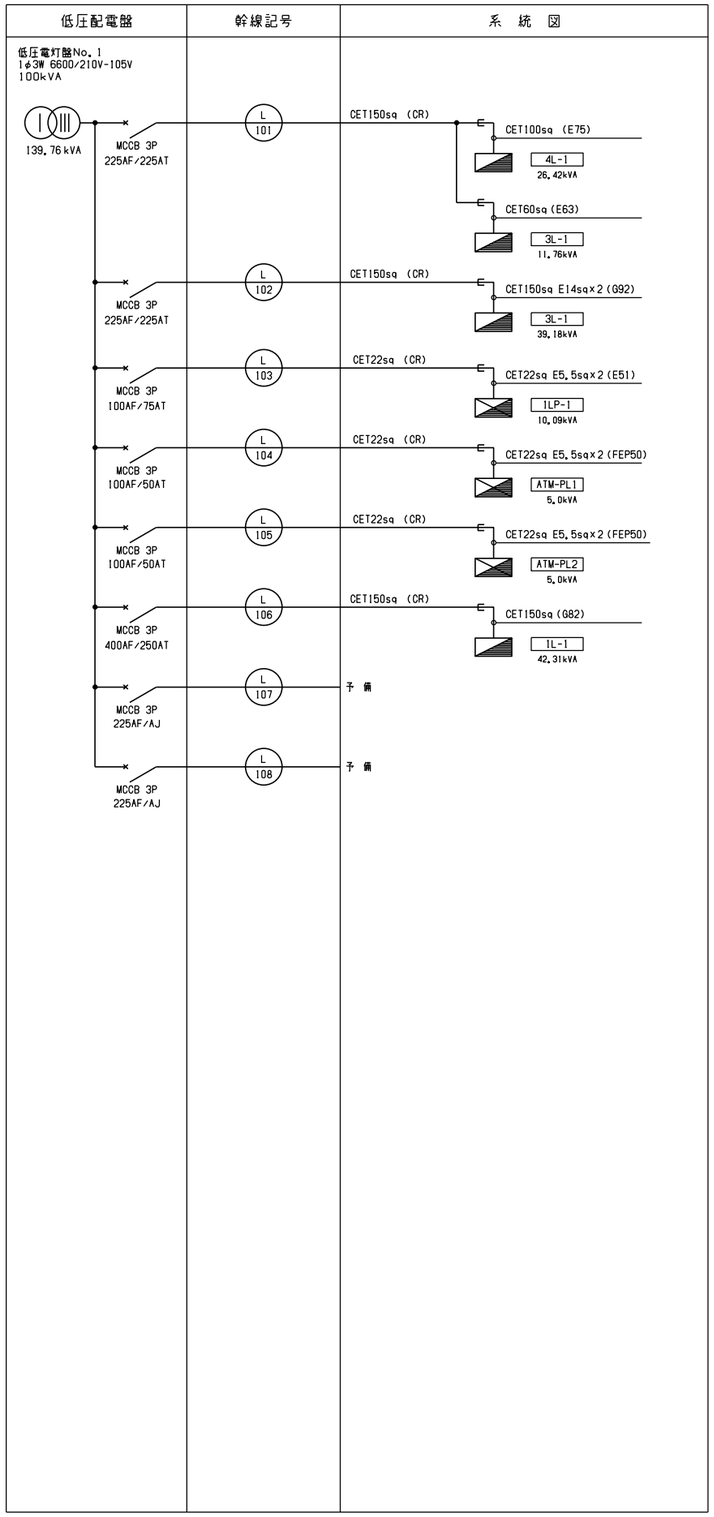

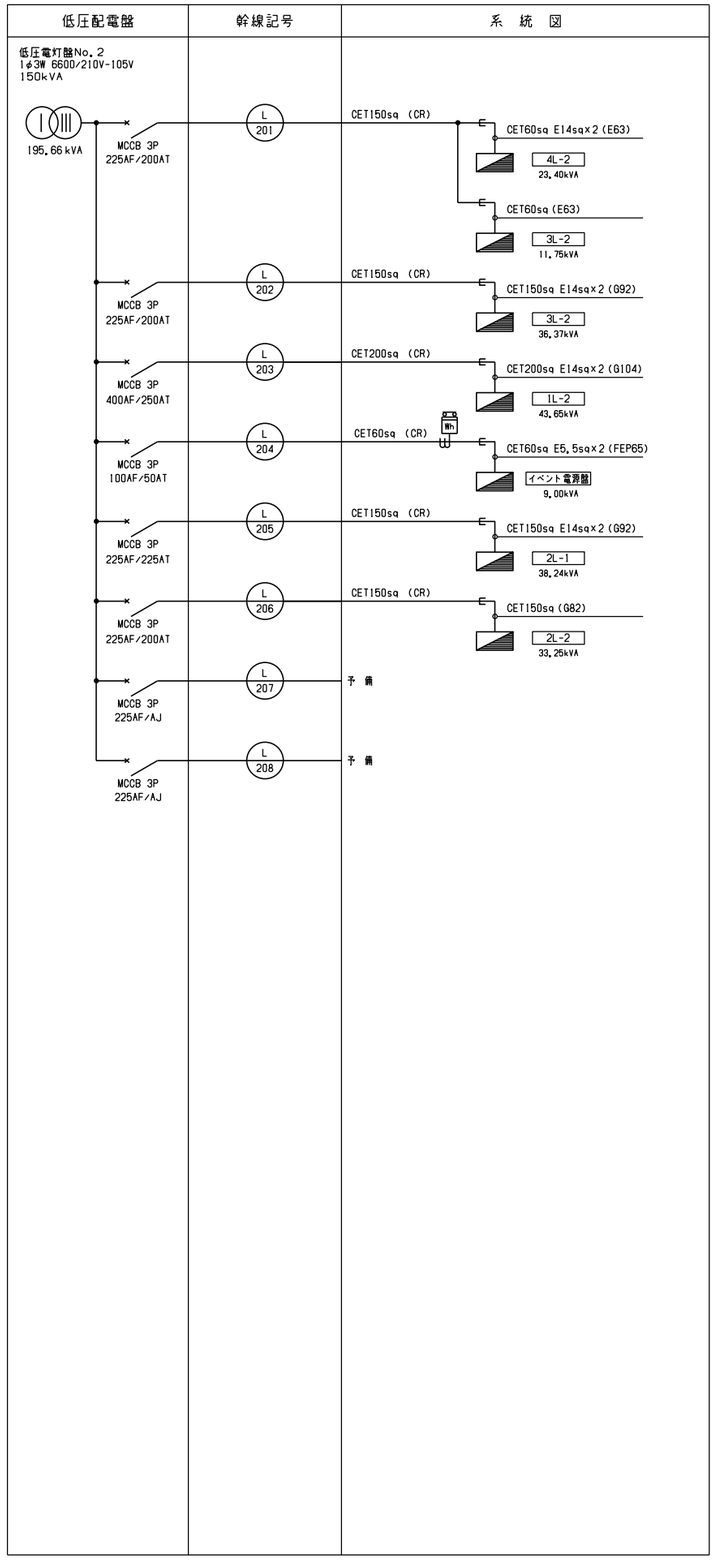

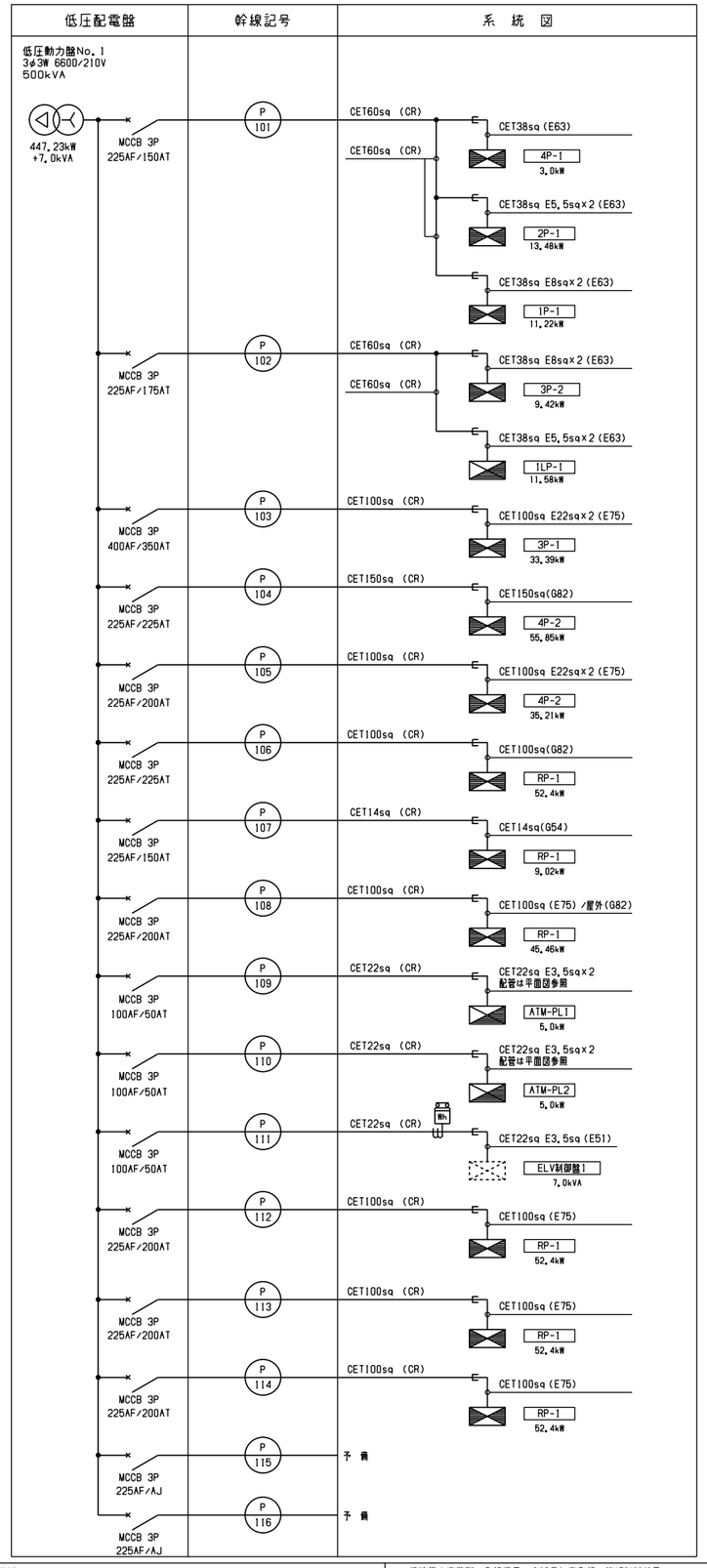

(注記)

Wh：電力計(電子式パルス出力付 検付)

◎：端子台を示す。

接続端子台盤は鋼板製、自立式、扉付とする。

株式会社 佐藤総合計画	工事名称 南相馬市新庁舎建設電気設備工事	一級建築士事務所 登録番号 宮城県知事登録 第17210248号 建設コンサルタント 登録番号 建26第843号	種別 E-016
	図面名 受変電設備 低圧配電盤負荷表(1)	総括 一級建築士第315658号 飯柴耕一 / 担当 一級建築士第323340号 高橋英雄 一級建築士第374585号 古川侑慧	通し番号
	設計番号 04632-010 / 作成日 - / 縮尺 A1 S=N/S A3 S=N/S	構造関係規定に適合することを確認した 一級建築士 第306020号 構造設計一級建築士 第5334号 椎堀 進司	設備関係規定に適合することを確認した 一級建築士 第359849号 設備設計一級建築士 第4806号 渡邊 森

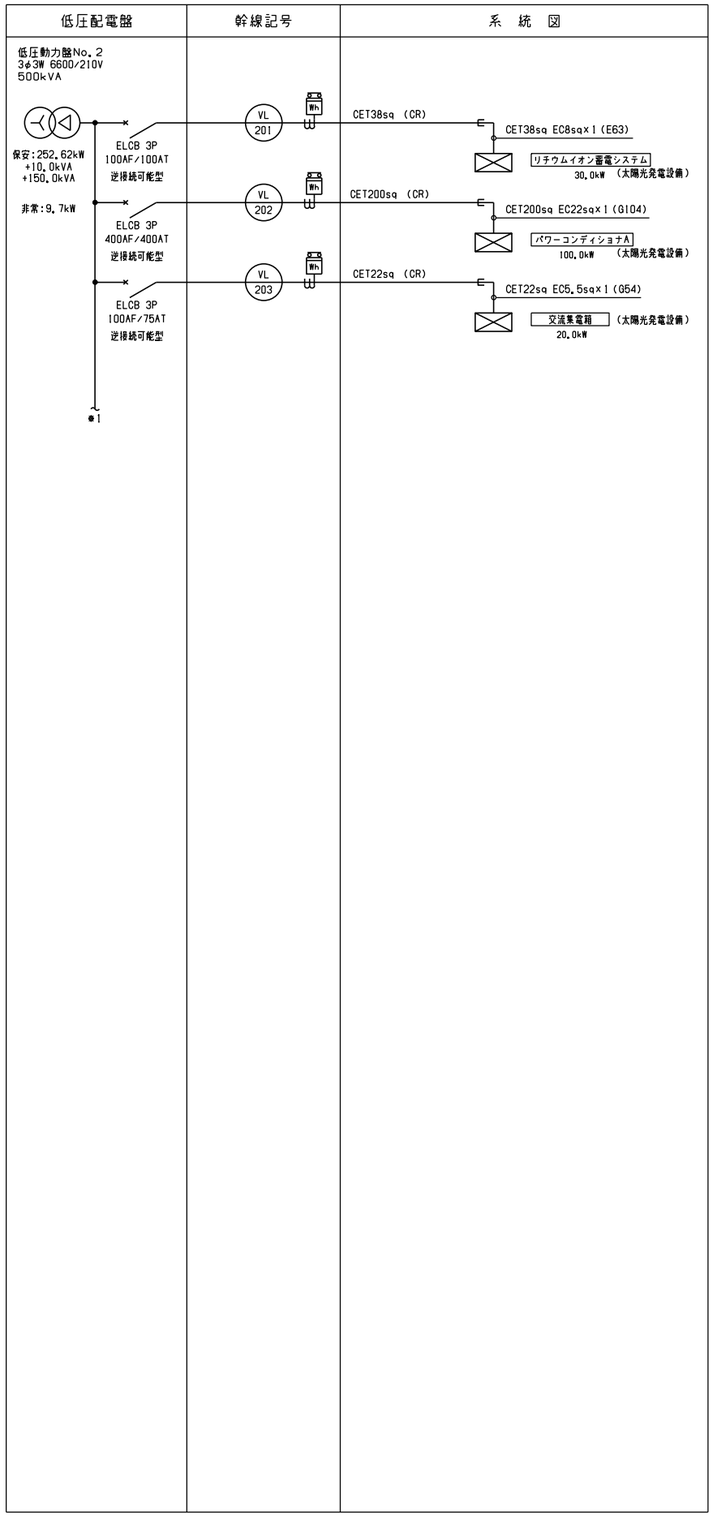

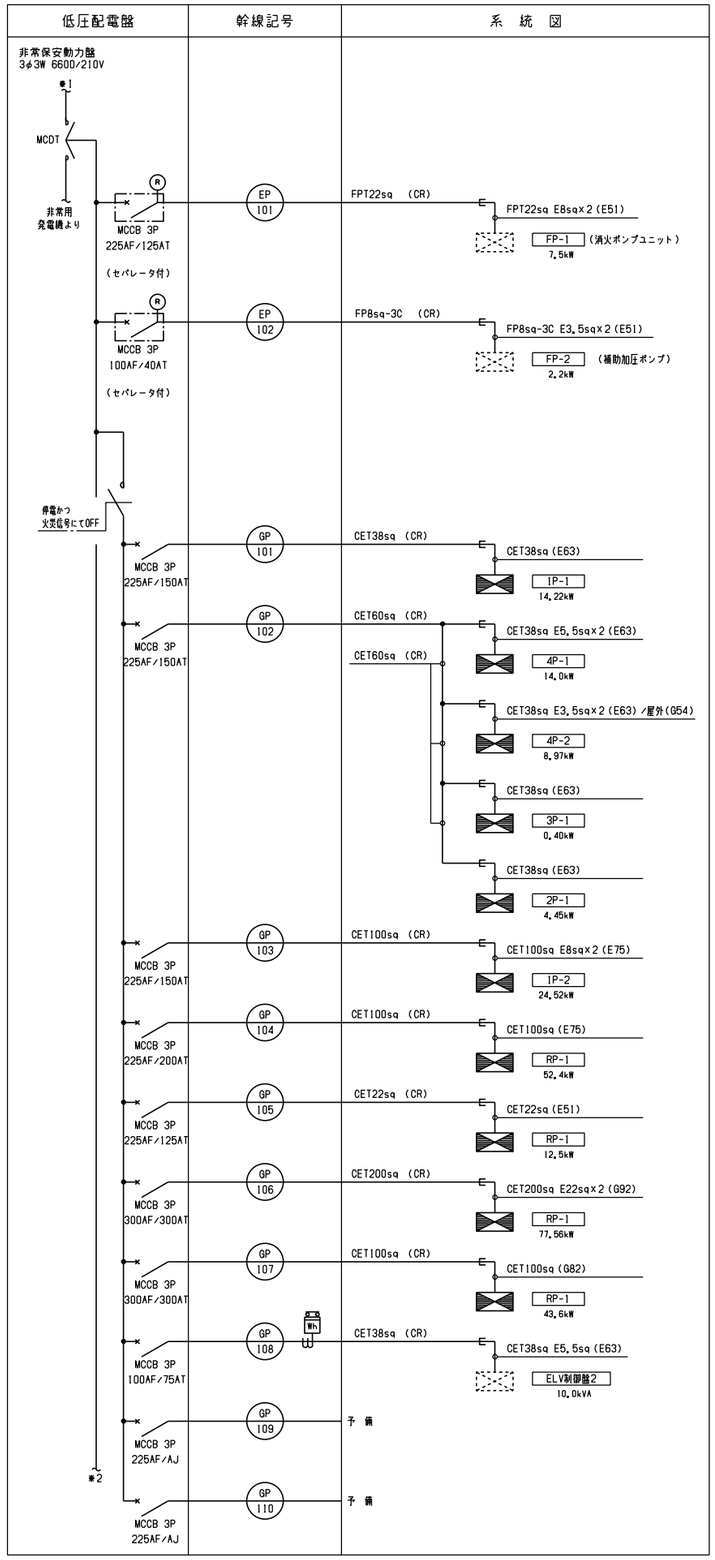

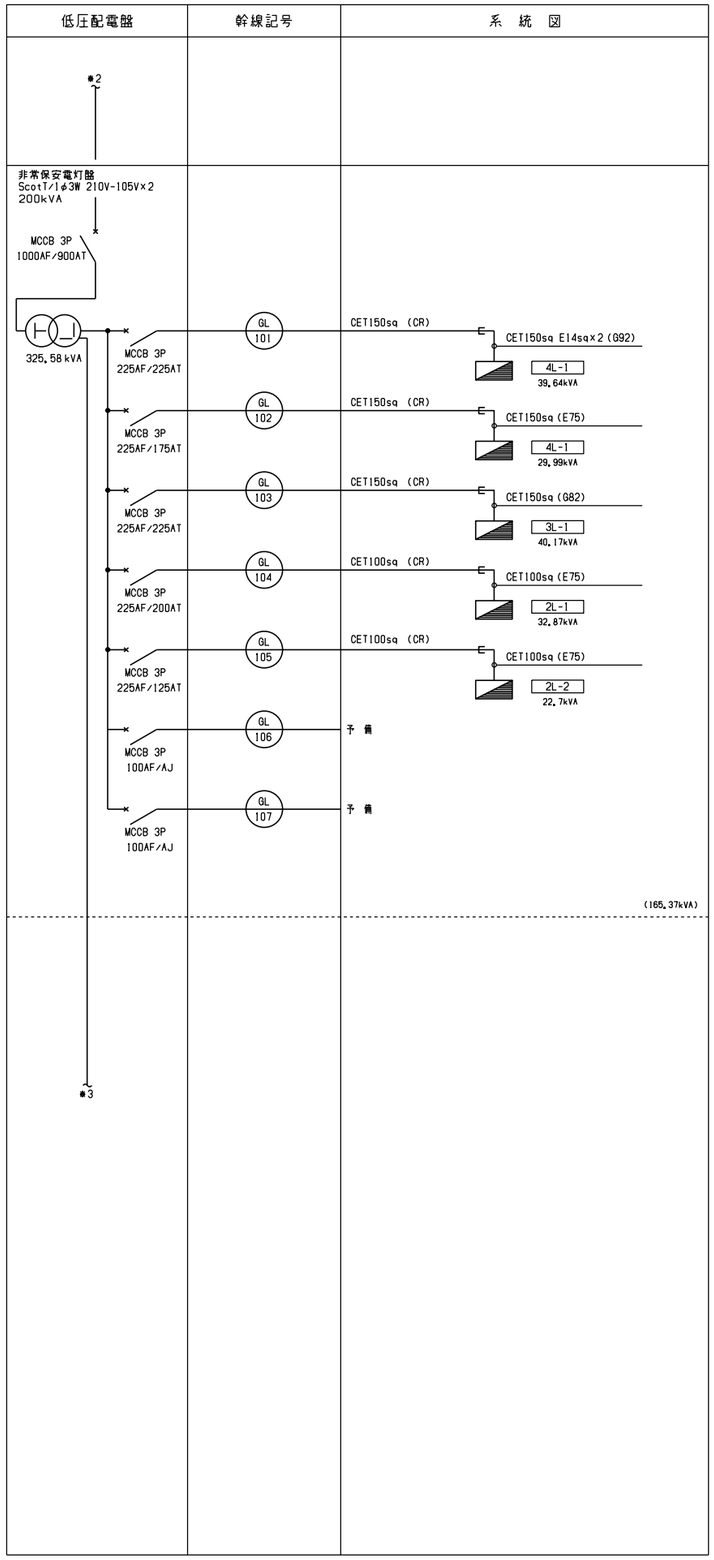

(注記)

Wh：電力計(電子式パルス出力付 検付)

◎：端子台を示す。

接続端子台盤は鋼板製、自立式、扉付とする。

株式会社 佐藤総合計画	工事名称 南相馬市新庁舎建設電気設備工事	一級建築士事務所 登録番号 宮城県知事登録 第17210248号 建設コンサルタント 登録番号 建26第843号	種別 E-017
	図面名 受変電設備 低圧配電盤負荷表(2)	総括 一級建築士第315658号 飯柴耕一	担当 一級建築士第323340号 高橋英雄 一級建築士第374585号 古川侑慧
	設計番号 04632-010 / 作成日 - / 縮尺 A1 S=N/S A3 S=N/S	構造関係規定に適合することを確認した 一級建築士 第306020号 構造設計一級建築士 第5334号 檜垣 進司	設備関係規定に適合することを確認した 一級建築士 第359849号 設備設計一級建築士 第4808号 渡邊 森	通し番号

低圧配電盤	幹線記号	系　統　図

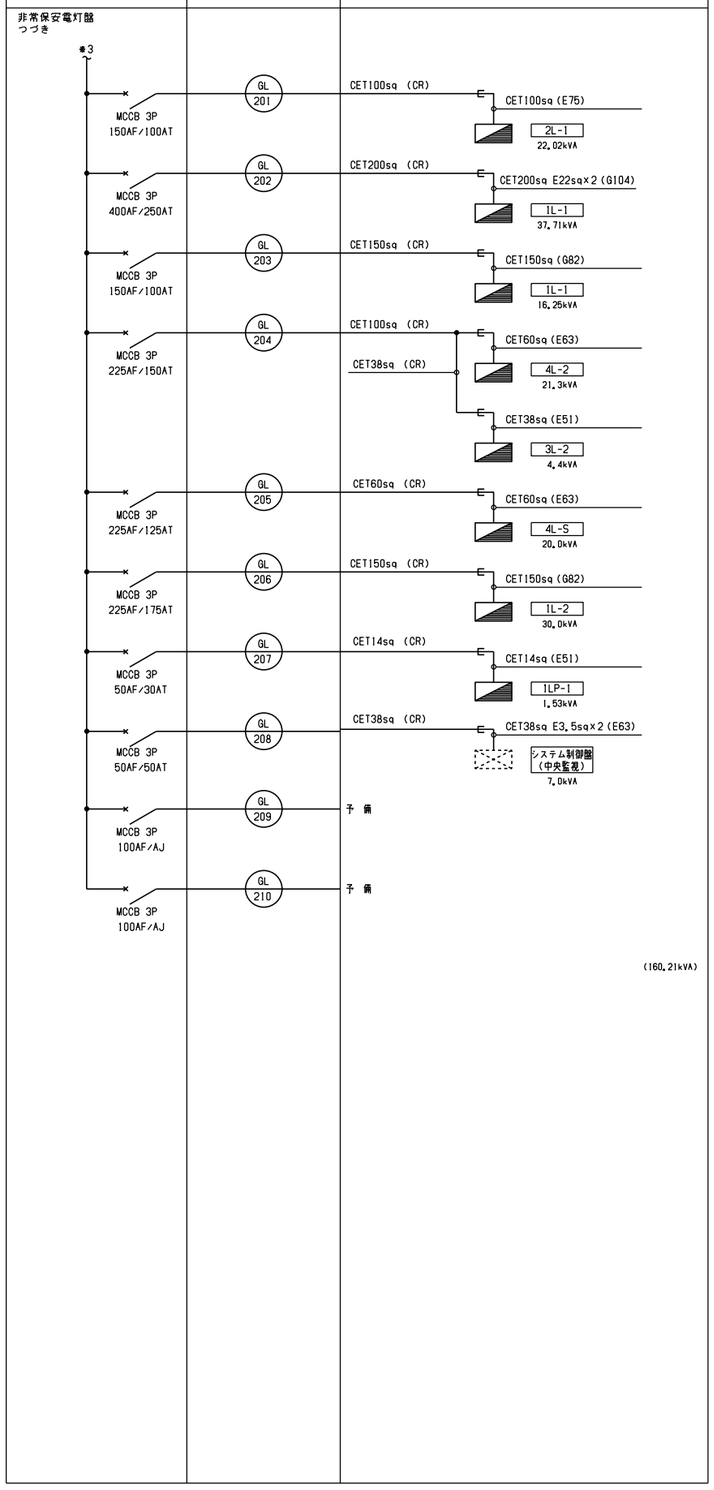

低圧配電盤	幹線記号	系　統　図

低圧配電盤	幹線記号	系　統　図

(注記)

Wh：電力計(電子式パルス出力付 検付)

◎：端子台を示す。

接続端子台盤は鋼板製、自立式、扉付とする。

株式会社 佐藤総合計画

工事名称	南相馬市新庁舎建設電気設備工事	一級建築士事務所　登録番号　宮城県知事登録　第17210248号 建設コンサルタント　登録番号　建26第843号	種別 E-018
図面名	受変電設備　低圧配電盤負荷表(3)	総括 一級建築士第315658号　飯柴耕一 担当 一級建築士第323340号　高橋英雄 一級建築士第374585号　古川侑慧	通し番号
設計番号 04632-010	作成日 －	縮尺 A1 S=N/S　A3 S=N/S	構造関係規定に適合することを確認した 一級建築士　第306020号 構造設計一級建築士　第5334号 椎垣　進司
			設備関係規定に適合することを確認した 一級建築士　第359849号 設備設計一級建築士　第4808号　渡邊　森

1 機器仕様

1.一般事項

1-1 種　類

日本内燃力発電設備協会の認定する40秒始動、長時間形(定格:1時間超)
キュービクル式(日本内燃力発電設備協会発行の消防認定証票付とする)

1-2 適用規格

(a)日本産業規格(JIS)
(b)日本電気規格調査会標準規格(JEC)
(c)日本電機工業会標準規格(JEM)
(d)電気設備技術基準
(e)消防法
(f)公共建築工事標準仕様書(電気設備工事編)令和4年版

1-3 使用条件

設置場所	地上4階(屋上)
温　度	-5℃～40℃
湿　度	85%RH以下
騒　音	機側1mで約75dB(A)以下(4方向平均値) (防音パッケージ内蔵形)

2.機器構成

発電機	1台	燃料小出槽	1基	燃料返油ポンプ	1台
ディーゼル機関及び付属機器	1式	地下燃料タンク	1基	スプリング防振装置	1式
防音パッケージ	1基	給油口ユニットボックス	1基	免震フレキ	1式
発電機盤	1面	ポンプ制御盤	1面		
始動用蓄電池設備	1式	燃料移送ポンプ	2台		

(1)発電機

台　数	1台
形　式	横軸回転界磁形三相交流同期発電機
定格出力	400kVA
出力電圧	200V
周波数	50Hz
定格力率	0.8 遅れ
回転数	1500min^{-1}
相　数	3相 3線
極　数	4極
励磁方式	ブラシレス方式
耐熱クラス	180(H)
定　格	連続
保護方式	開放保護形(IP20)
冷却方式	自由通流形(IC01)
電圧変動率	瞬時-30%以内 整定±3.0%以内
逆相電流	15%以内
塗装色	メーカー標準塗装

(2)ディーゼル機関

台　数	1台
形　式	立形直列水冷4サイクルディーゼル機関
出　力	557kW
回転数	1500min^{-1}
燃　料	軽油(セタン指数45以上)
燃料消費量	83.8L/h+裕度5%以下
燃料方式	別置タンク方式(950L+8000L)
始動方式	電気式(セルモータ式)
始動時間	40秒以内
冷却方式	ラジエータ冷却方式 ラジエータ風量:460m^3/min
冷却水量	52.5L
潤滑油量	52L(全量)/22L(有効)
速度整定率	5%以内
瞬時速度変動率	10%以内
塗装色	メーカー標準塗装

(3)防音パッケージ

台　数	1基
形　式	吸音遮蔽式
構　造	鋼板製溶接構造
搭載機器	排気消音器
性　能	機側1mで約75dB(A)以下 4方向エネルギー平均値※半自由音場下による
塗装色	メーカー標準塗装

(4)発電機盤

台　数	1面
形　式	屋内鋼板製閉鎖形(搭載盤)
遮断器	1-MCCB
操作方式	自動及び手動操作方式
制御電源	DC24V電源(始動用蓄電池より供給)
保守機能	7日又は14日毎に自動で無負荷運転を行うための 自動保守運転回路を付帯すること
充電器	
型　式	自動充電式
入力電圧	単相・200V・50Hz
出力電源	DC24V
予備品	ヒューズ実数分
塗装色	メーカー標準塗装

(5)始動用蓄電池設備

型　式	制御弁式鉛蓄電池(REH)
容　量	48Ah(連続始動回数:3回以上)
電　圧	DC24V

(6)燃料小出槽

台　数	1基
形　式	鋼板溶接製角形(キュービクル式)
容　量	950L(軽油、セタン指数45以上)
付属品	フロートスイッチ×2、側圧式液面計、架台 ウィングポンプ(20A)、耐油ホース 燃料返油ポンプ、燃料返油用電動弁(25A)
塗装色	メーカー標準塗装

(7)地下燃料タンク

台　数	1基
形　式	円筒横形直埋式
容　量	7,000L(軽油、セタン指数45以上)
構　造	鋼板製溶接製SF二重殻構造
付属品	漏油検知管、油面計発信器、地下タンク標準付属品

(8)給油口ユニットボックス

台　数	1基
形　式	鋼板溶接製屋外壁掛け形(SUS製)
付属品	給油口65A、油面指示計(リークモニター付) ローリーアース端子

(9)ポンプ制御盤

台　数	1面
形　式	鋼板溶接製屋内壁掛け形
表示方式	LED方式
制　御	自動交互運転

(10)燃料移送ポンプ

台　数	2基
形　式	歯車式
吐出量	25L/min
吐出圧力	0.3Mpa
電動機	0.4kW(3φ、200V)

(11)燃料返油ポンプ(燃料小出槽キュービクル内搭載)

台　数	1基
形　式	歯車式
吐出量	45L/min
吐出圧力	0.3Mpa
電動機	0.75kW(3φ、200V)

(12)防振装置

台　数	1基
形　式	スプリング式
性　能	共振周波数(fn=4.0Hz)

(13)免震フレキ

台　数	1式
サイズ	送油用:25A×1本、返油用:40A×1本
免震量	600mm
材　質	フランジ:SS製、接液部:SUS製
認　定	消防法危第20号認定品(油)
性　能	最高使用圧力:1.0MPa 適応温度範囲:60℃以下

(14)消火設備

危険物一般取扱所	・・・ 大型消火器（４種）×1本（BOX共）
	・・・ 粉末消火器10型（５種）×1本（BOX共）
地下タンク貯蔵所	・・・ 粉末消火器10型×1本,50型×1本（BOX共）

(15)申請

下記の申請費用を見込むこと。

発電機設置スペース	・・・ 危険物一般取扱所
地下燃料タンク	・・・ 地下タンク貯蔵所

2 保護装置

NOT

故障		機関停止	遮断器開放	警報装置 警報	警報装置 表示	中央監視
重故障	潤滑油油圧低下	○	○	○	○	○一括
	冷却水温度上昇	○	○	○	○	
	過回転	○	○	○	○	
	始動渋滞	○	—	○	○	
	過電流	×	○	○	○	
	緊急停止	○	○	○	○	
	燃料油最低油量	○	○	○	○	
軽故障	補機故障	×	×	○	○	○一括
	燃料小出槽油面低下	×	×	○	○	
	燃料小出槽油面上昇	×	×	○	○	
	地下燃料タンク油面低下	×	×	○	○	
	蓄電池温度上昇	×	×	○	○	

警報ベルはタイマー停止とする

3 外部信号取合い

NOT

項目	信号取合先 受変電	信号取合先 中央監視	備考
発電	○	○	運転信号
停電信号	○	—	停電中ON
負荷切替(発電機側)	○	—	切替器制御用
負荷切替(商用側)	○	—	切替器制御用
重故障一括	—	○	重故障
軽故障一括	—	○	軽故障

4 遠隔通信項目

NOT

(中央監視等項目とは異なります)

項目		項目	
状態	運転可能／運転中	システムデータ	運転可能時間
	自動／試験		発電出力
	遠方／手元		発電電圧
	発電／商用		発電電流
	始動		燃料残油量
	充電中		バッテリー電圧
	停止		パッケージ内部温度
	故障		積算運転時間
			保守運転日
			回転速度

※ メーカーによる遠隔通信端末を装備するものとする。
・「遠隔通信項目」をＷｅｂ閲覧する場合は、ユーザー登録を必要とする。
・ユーザー登録すると２４時間３６５日、メーカー窓口での受付を可能とする。
・メーカーによる遠隔監視が必要な場合は、別途有償契約とする。

※ 設置場所の通信状況によっては別途延長配線が必要、または通信できない場合がある。

※ 遠隔通信項目の項目名称は参考とする。

※ 別置タンクの燃料残油量表示はオプションとし、別途協議で決定する。

5 主回路結線図

NOT

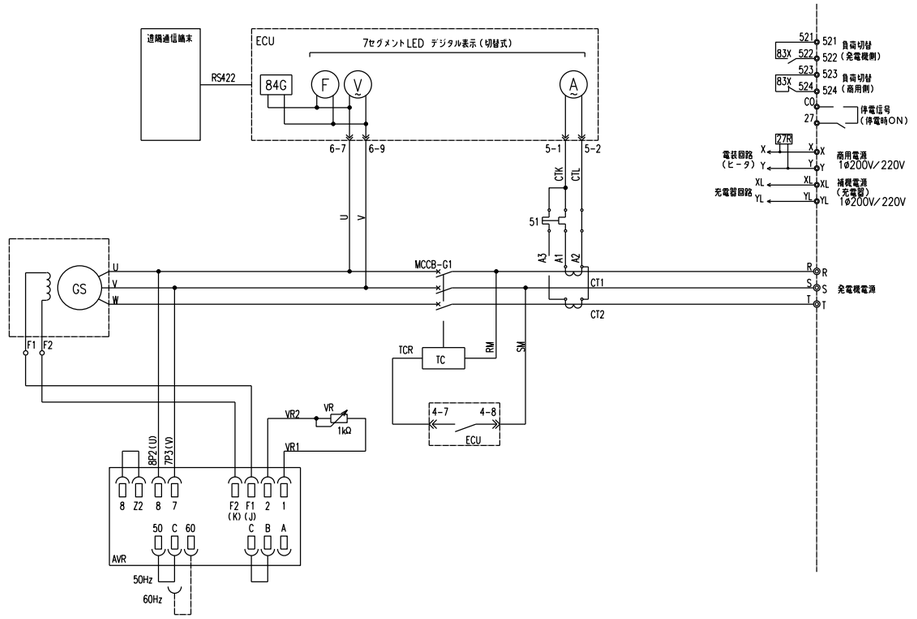

6 配線系統図

NOT

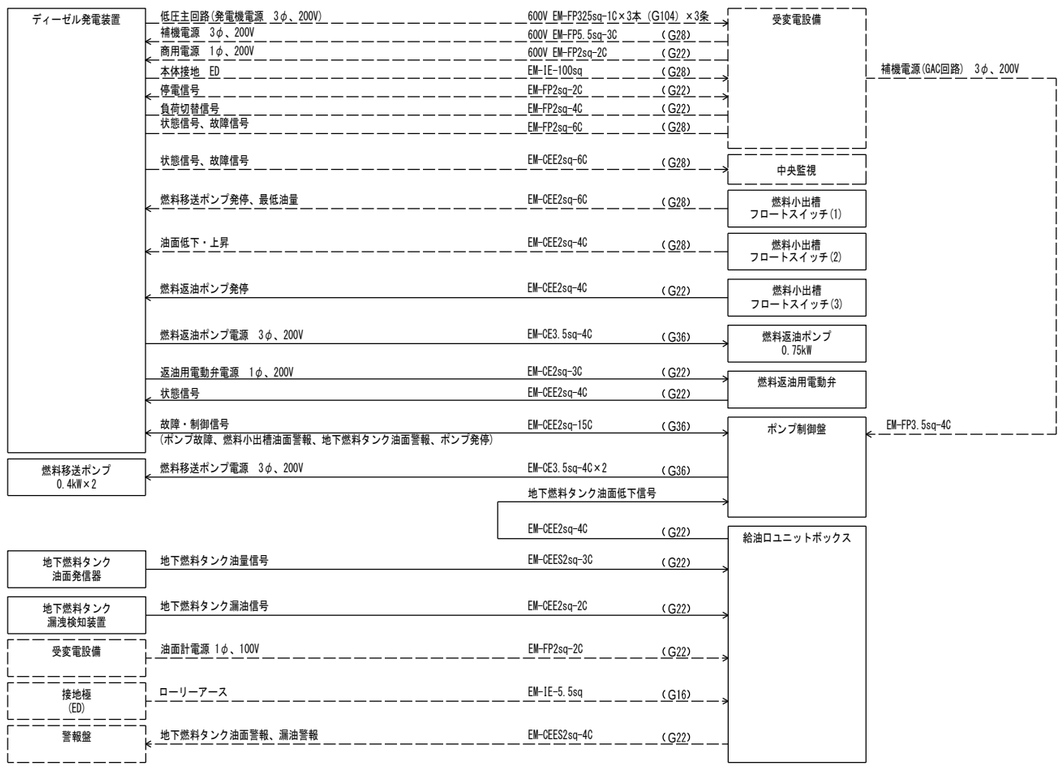

備考

1.実線 ———— :発電機設備工事
2.破線 －－－－ :電気設備工事
3.配線の種類及びサイズは、参考とする。

株式会社 佐藤総合計画	工事名称 南相馬市新庁舎建設電気設備工事	一級建築士事務所 登録番号 宮城県知事登録 第17210248号 建設コンサルタント 登録番号 建26第843号	種別	E-019
	図面名 非常用発電設備 仕様書	担当 一級建築士第315658号 飯柴耕一	担当 一級建築士第323340号 高橋英雄 一級建築士第374585号 古川侑慧	通し番号
	設計番号 04632-010 / 作成日 - / 縮尺 A1 S=N/S A3 S=N/S	構造関係規定に適合することを確認した 一級建築士 第306020号 構造設計一級建築士 第5334号 権堀 進司	設備関係規定に適合することを確認した 一級建築士 第359849号 設備設計一級建築士 第4808号 渡邉 森	

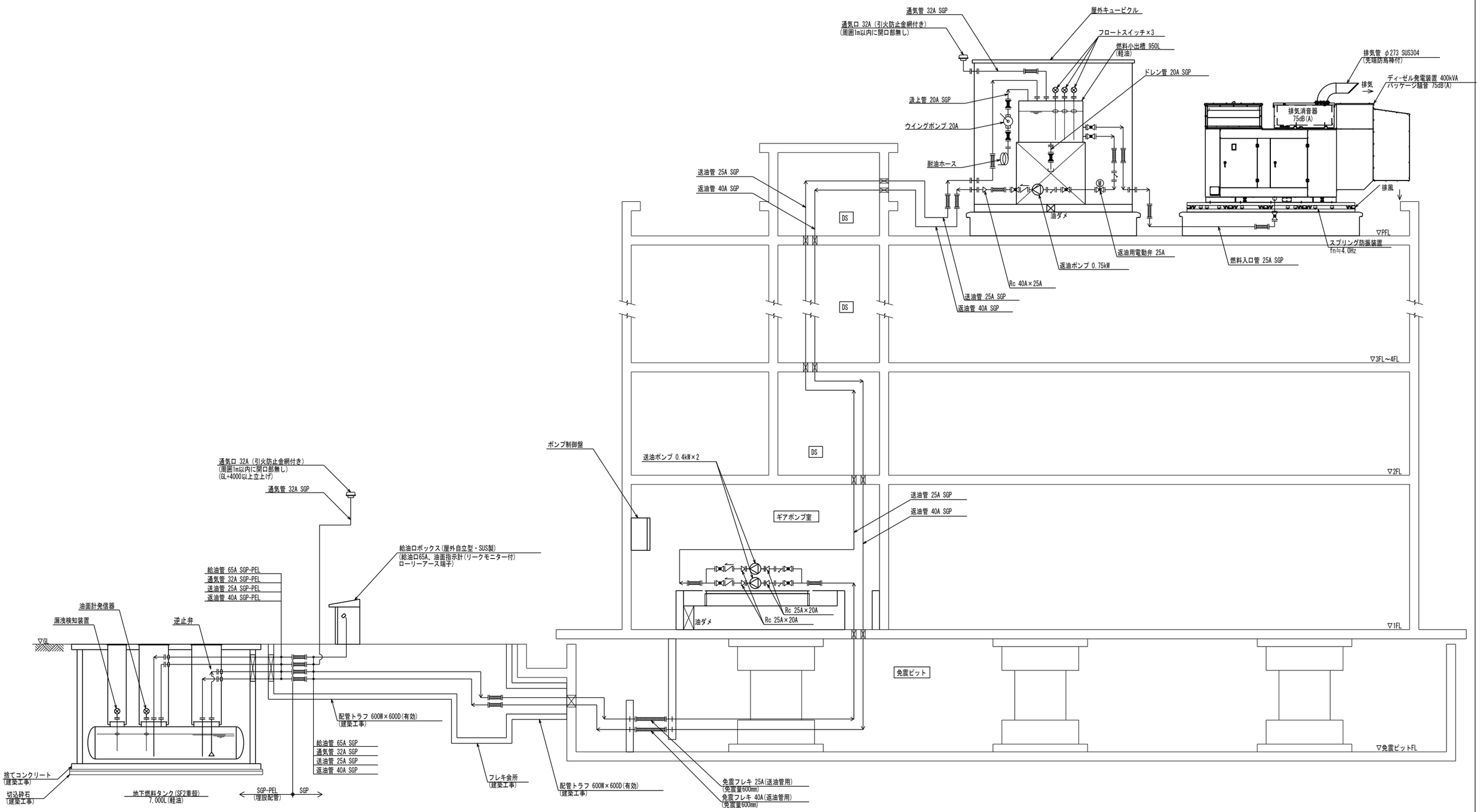

株式会社 佐藤総合計画	工事名称 南相馬市新庁舎建設電気設備工事		一級建築士事務所 登録番号 宮城県知事登録 第17210248号 建設コンサルタント 登録番号 建26第843号	種別 E-020
	図面名 非常用発電設備 配管系統図		総括 一級建築士第315658号 飯柴耕一	担当 一級建築士第323340号 高橋英雄 一級建築士第374585号 古川侑慧
	設計番号 04632-010	作成日 -	縮尺 A1 S=N/S A3 S=N/S	構造関係規定に適合することを確認した 一級建築士 第306020号 構造設計一級建築士 第5334号 檜垣 道司
				設備関係規定に適合することを確認した 一級建築士 第359849号 設備設計一級建築士 第4808号 渡邊 森

通し番号

1 R階配置配管平面図 A1:1/60 A3:1/120

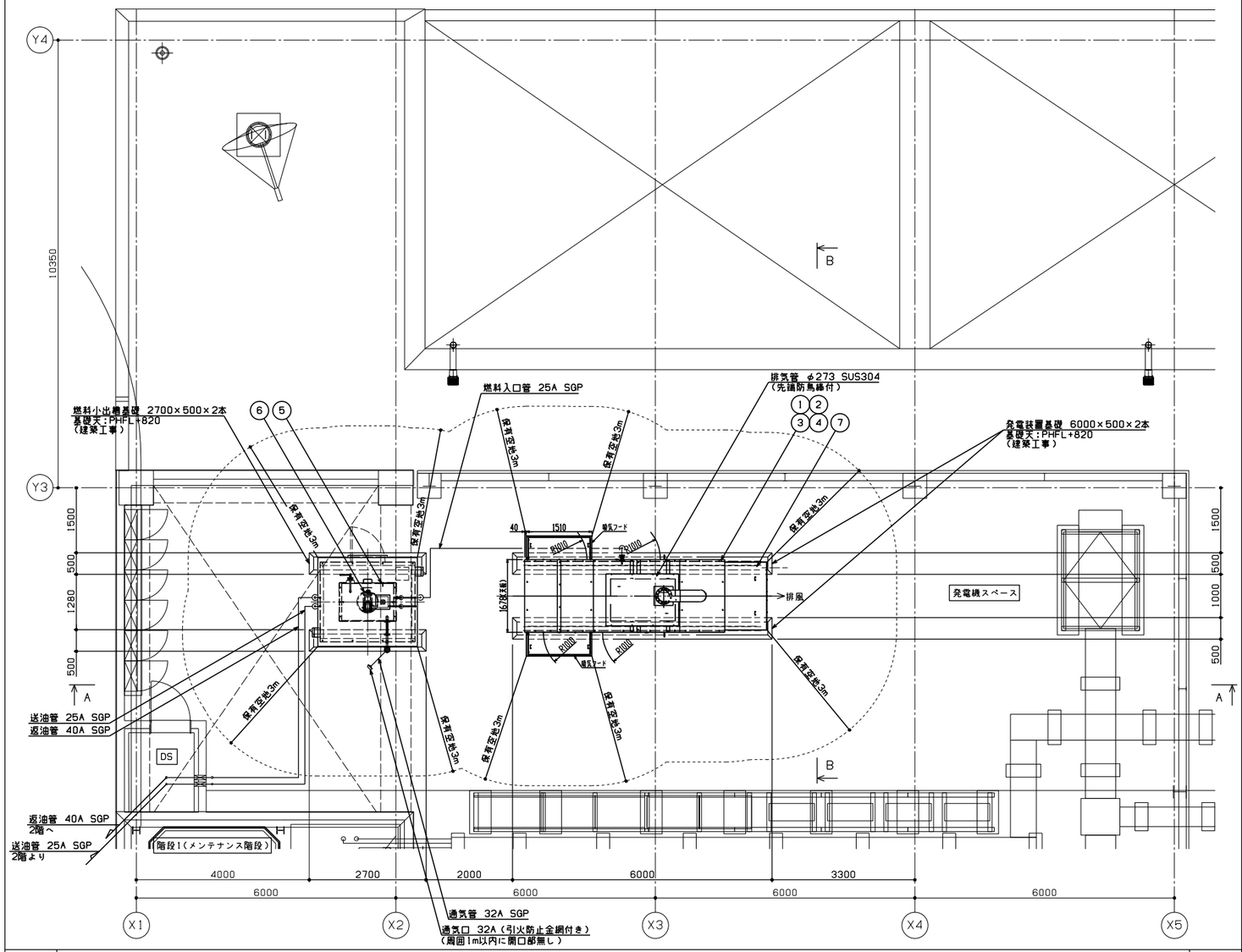

機器リスト

No.	機器名称	数量	仕様	重量(kg)/台	運転重量(kg)/台
1	ディーゼル発電装置	1	400kVA, 75dB(A)	6190	7910
2	排気消音器(発電装置搭載型)	1	75dB(A)	1に含む	-
3	発電機盤(発電装置搭載型)	1		1に含む	-
4	始動用蓄電池設備(発電装置搭載型)	1		1に含む	-
5	燃料小出槽(油庫式)	1	950L(軽油)	1600	2389(満油時)
6	返油ポンプ	1	0.75kW	34	-
7	スプリング防振装置	1	fn≒4.0Hz	-	-

2 A-A断面図 A1:1/60 A3:1/120

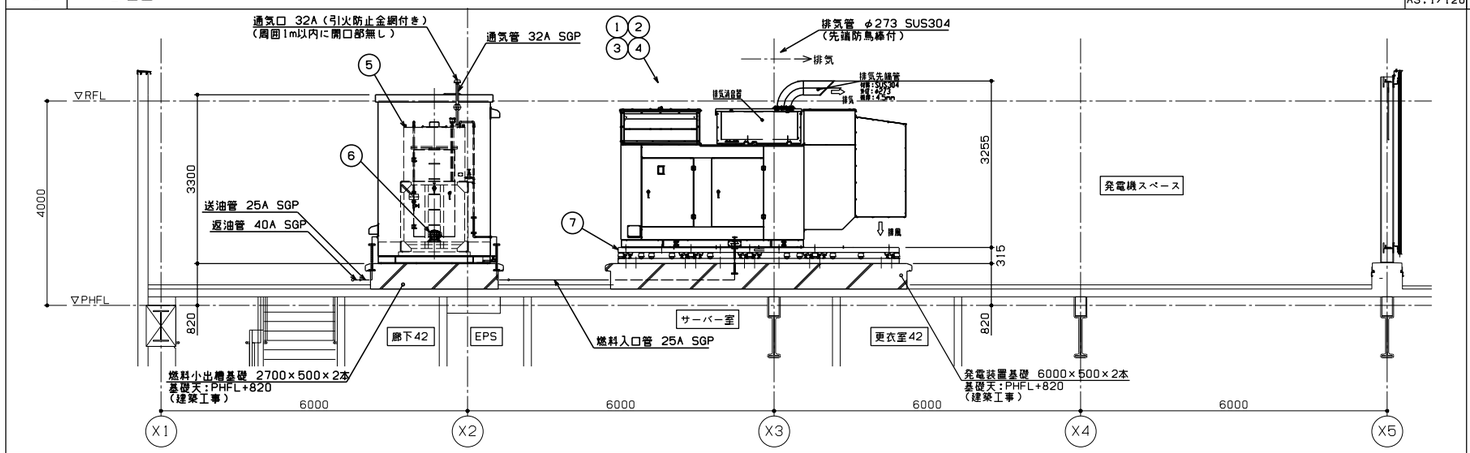

3 B-B断面図 A1:1/60 A3:1/120

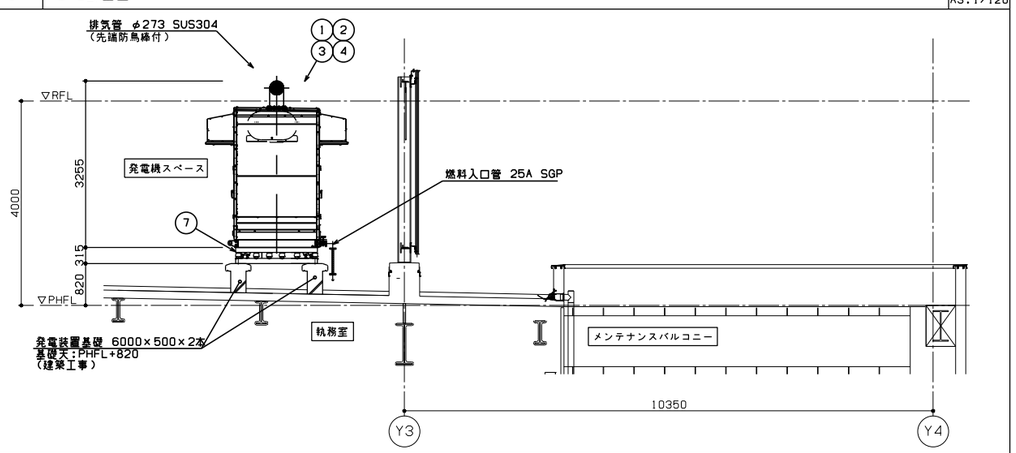

株式会社 佐藤総合計画	工事名称 南相馬市新庁舎建設電気設備工事	一級建築士事務所 登録番号 宮城県知事登録 第17210248号 建設コンサルタント 登録番号 建26第843号	種別 E-021
	図面名 非常用発電設備 R階配置配管図	総括 一級建築士第315658号 飯柴耕一 / 担当 一級建築士第323340号 高橋英雄 一級建築士第374585号 古川侑慧	通し番号
	設計番号 04632-010 / 作成日 - / 縮尺 A1 S=1/60 A3 S=1/120	構造関係規定に適合することを確認した 一級建築士 第306020号 構造設計一級建築士 第5334号 権垣 進司	設備関係規定に適合することを確認した 一級建築士 第359849号 設備設計一級建築士 第4808号 渡邊 森

1 1階配管ルート図

A1:1/60
A3:1/120

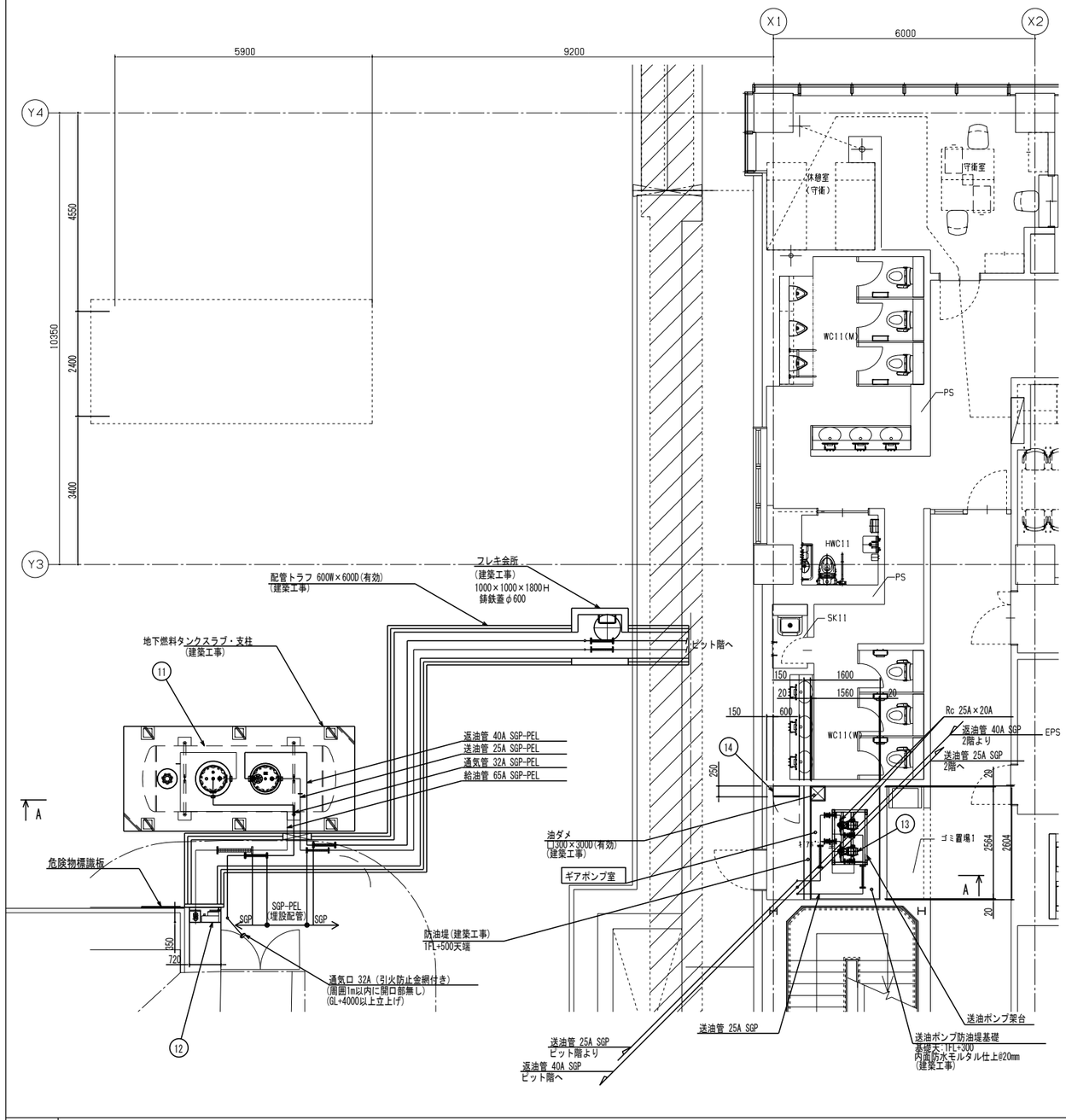

2 ピット階配管ルート図

A1:1/60
A3:1/120

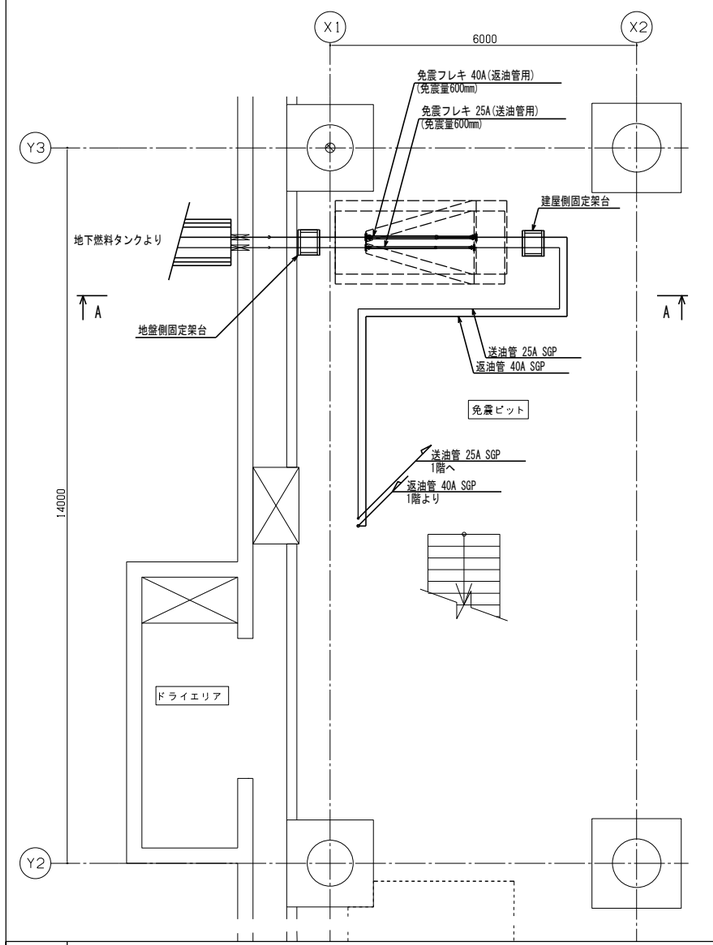

3 2階～4階配管ルート図

A1:1/60
A3:1/120

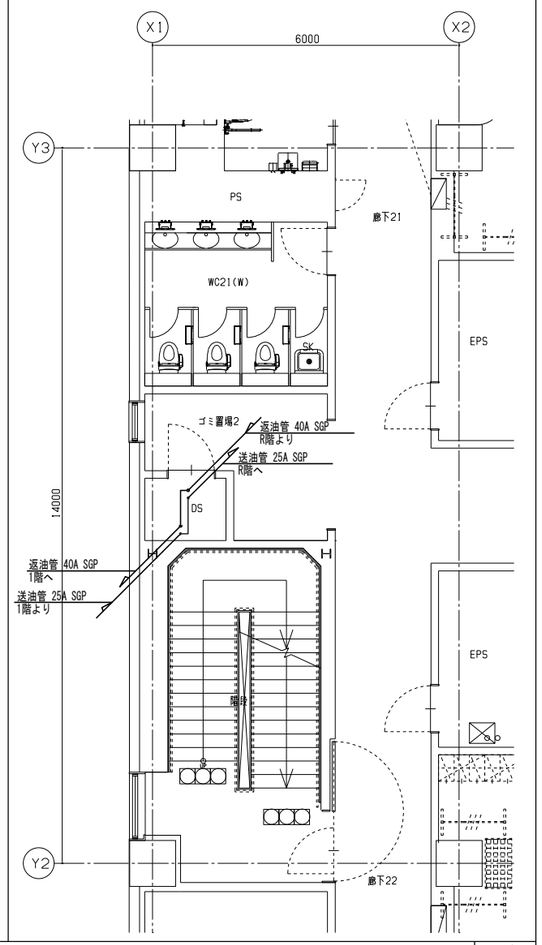

4 A-A断面図

A1:1/60
A3:1/120

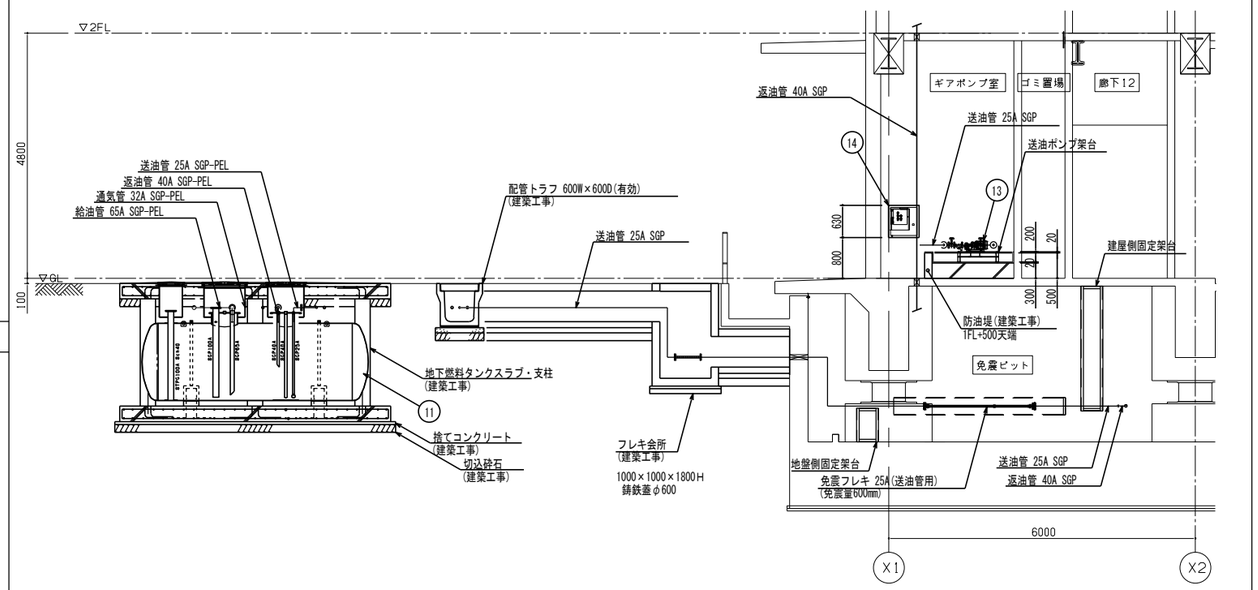

機器リスト

No.	機器名称	数量	仕様	重量[kg]/台	運転重量[kg]/台
11	地下燃料タンク(SF2重殻)	1	8000L(軽油)	1620	8260
12	給油口ユニットボックス (屋外壁掛型・SUS製)	1	給油口65A・油面指示計(リークモニター付) ローリーアースー端子	20	-
13	送油ポンプ	2	0.4kW	24	-
14	ポンプ制御盤	1		50	-

株式会社 佐藤総合計画

工事名称	南相馬市新庁舎建設電気設備工事	一級建築士事務所 登録番号 宮城県知事登録 第17210248号 建設コンサルタント 登録番号 建26第843号	種別 E-022
図面名	非常用発電設備 ピット～4階配管ルート図	担当 一級建築士第315658号 飯柴耕一	担当 一級建築士第323340号 高橋英雄 一級建築士第374585号 古川侑慧
設計番号 04632-010	作成日 -	縮尺 A1 S=1/60 A3 S=1/120	構造関係規定に適合することを確認した 一級建築士 第306020号 構造設計一級建築士 第5334号 檜垣 進司
			設備関係規定に適合することを確認した 一級建築士 第359849号 設備設計一級建築士 第4808号 渡邊 森
			通し番号

太陽光発電設備工事　特記仕様書

１．一般事項

１．１　適用範囲

本仕様書は、太陽光発電電気設備工事における系統連系用太陽光発電システムについて適用します。

１．２　適用規格・法規等

本工事の設計・施工に当たっては、下記の法令・規格等に基づくものとします。
また、電力品質確保に係る系統連系技術要件ガイドライン（２０２２年４月）に沿って設置するものとします。系統連系技術要件ガイドラインは廃止され、安全に関する部分は電気設備技術基準の解釈に、電力品質に関しては電力品質確保に係る系統連系技術要件ガイドラインに移行しましたが、解説－電力系統連系技術要件ガイドライン’０３及び系統連系規程（ＪＥＡＣ９７０１－２０１９）の該当項目の解説に沿って設置してもよいものとする。

（１）労働基準法　　（８）　電気工事士法
（２）労働安全衛生法　（９）　日本産業規格（ＪＩＳ）
（３）電気事業法　　（１０）日本電機工業会標準規格（ＪＥＭ）
（４）電気設備技術基準（１１）日本電気規格調査会標準規格（ＪＥＣ）
（５）消防関係法規　　（１２）系統連系規定
（６）内線規程　　（１３）電力品質確保に係る系統連系技術要件ガイドライン
（７）建築基準法

１．３　保証条件

竣工後１年以内に設計もしくは製作不良、その他工事者の責任に帰すべき不都合が発生した場合は、速やかにこれを無償で修理、または、良品と交換すること。
なお、上記保証期間を経過した後に、機器製作不良等工事者の責に帰すると判断される原因により事故が生じた場合、その修理・取替に要する費用については、協議の上決定する。

２．システム概要

２．１　設備の概要

名称　　：太陽光発電システム
連系する電力系統　：高圧一般配電線
発電設備の種類　　：太陽電池発電所
設備容量　　：太陽電池容量　　２２５ｋＷ以上

２．２　システム構成

本システムは、太陽電池モジュール、パワーコンディショナ、計測装置等より構成する。

２．３　運転方式

パワーコンディショナは下記の通り全自動運転を行うものとする。

① 太陽電池の電圧を監視し、設定値に達するとパワーコンディショナを自動的に起動する。
② 太陽電池の電圧を監視し、設定値以下となると自動的に運転を停止する。
③ 太陽光発電システムによる負荷への電力供給は、原則として昼間のみを対象とする。
昼間に日射不足により給電不能となる場合は自動的に運転を停止させる。
④ 太陽電池出力監視による発電装置自動停止後の復帰は時限を採って行い、不要な高頻度のポンピングは避ける。
⑤ 交流系統に事故が発生した場合やパワーコンディショナ故障時は速やかに商用系統との連系接続を解列し確実に停止する。
⑥ 商用系統の事故の場合は、商用系統が復帰すれば確認時間後、自動若しくは手動で再投入して運転を再開する。

２．４　系統連系保護方式

本システムにおける連系保護装置は、電気設備技術基準に沿って設置するものとします。
電気設備技術基準解釈第２２９条の規定（別表第２２９－１）による保護継電器の種類、検出場所を表－１に示す。

表－１

保護継電器の種類	検出場所
① 地絡過電圧継電器（ＯＶＧＲ）	高圧受電部
② 逆電力継電器　（ＲＰＲ）	
③ 過電圧継電器　（ＯＶＲ）	パワーコンディショナ出力部
④ 不足電圧継電器　（ＵＶＲ）	
⑤ 周波数上昇継電器（ＯＦＲ）	
⑥ 周波数低下継電器（ＵＦＲ）	
⑦ 単独運転検出機能（受動・能動）	

２．５　納入機器範囲

納入機器は表－２に示す通りとします。

表－２

Ｎｏ	機　器　名	仕　　様	数量	備　　考
１．	太陽電池モジュール	単結晶	１式	２２５ｋＷ以上
２．	パワーコンディショナ※	※１	１式	
３．	中継盤･接続箱･交流集電盤類	※２	１式	
４．	計測監視装置		１式	
５．	大型表示モニタ		１式	壁取付金具含む
６．	日射計・気温計		１式	
７．	気象信号変換箱		１台	

※１－参考構成例
太陽電池仕様が下記３．１-1の場合：２５ｋＷ×８台
太陽電池仕様が下記３．２-2の場合：２５ｋＷ×７台＋１０ｋＷ×４台
※２－参考構成例
太陽電池仕様が下記３．１-1の場合：中継盤16台・交流集電箱(4系統)2台
太陽電池仕様が下記３．２-2の場合：接続箱４台・交流集電盤(25kW用4系統･3系統/10kW用4系統)各１台

３．機器仕様（下記３．１-1または３．１-2の仕様に準じること）

３．1-1　太陽電池

種類　　：単結晶シリコン太陽電池
システム容量　：２２８ｋＷ以上
外形寸法　　：別途図面参照
出力特性　　：表－３-1参照

表－３-1　特性表

項目＼区分	モジュール出力
最大出力	４６０Ｗ
最大出力動作電圧	３３．１７Ｖ
最大出力動作電流	１３．８７Ａ
開放電圧	３９．７０Ｖ
短絡電流	１４．６４Ａ

条件　：　日射強度　ＡＭ１．５　１，０００Ｗ／ｍ^2
　　：　素子温度　２５℃

３．1-2　太陽電池

種類　　：単結晶シリコン太陽電池
システム容量　：２３０ｋＷ以上
外形寸法　　：別途図面参照
出力特性　　：表－３-2参照

表－３-2　特性表

項目＼区分	モジュール出力
最大出力	４９０Ｗ
最大出力動作電圧	３３．７０Ｖ
最大出力動作電流	１４．５６Ａ
開放電圧	３９．８０Ｖ
短絡電流	１５．３７Ａ

条件　：　日射強度　ＡＭ１．５　１，０００Ｗ／ｍ^2
　　：　素子温度　２５℃

３．２　太陽光発電用パワーコンディショナ

種類　　：系統連系パワーコンディショナ
容量　　：２５ｋＷ／１０ｋＷ
直流入力電圧範囲　：ＤＣ２００～７５０Ｖ／ＤＣ１５０～６００Ｖ
　　：ＤＣ３００～６５０Ｖ／ＤＣ２００～５７０Ｖ（ＭＰＰＴ運転可能範囲）
出力電圧、周波数　：３相３線　２０２Ｖ　±１０％　５０Ｈｚ
電力変換効率　　：９６％以上（定格出力時）
出力基本波力率　　：０．９５以上（定格出力の１２．５％以上において）
出力電流ひずみ率　：総合５％以下、各次３％以下（定格出力時）
制御方式　　：太陽電池最大電力追尾制御
運転／停止　　：「２．３　運転方式」による。
保護機能　　：「２．４　系統連系保護機能」による。
計測機能　　：表示項目
　　・直流電圧　・直流電流　等
　　・交流電圧　・交流電流　・交流電力　・交流電力量　等
ＭＰＰＴ機能　　：回路数　　：製造者標準
　　：収納機器　：入力回路断路端子及び逆流防止ダイオード
　　：配線用遮断器
パワーコンディショナ　自動出力制御
太陽光発電が逆潮流とならないように、施設の消費電力の変動に追従するよう制御を行うこと。
外形寸法　　：別途図面参照
周囲環境条件　　：周囲温度－２０℃～６０℃
　　直射日光の当たらない場所

３．３　中継盤

回路数　　：任意
収納機器　　：直流開閉器

３．４　交流集電箱

系統数　　：任意
収納機器　　：配線用遮断器、漏電遮断器

３．５　計測装置

３．５．１　計測・自動出力制御

太陽光発電用パワーコンディショナ等からデータを６秒間隔で計測し、
１分間の平均値を本体に記録できること。
計測したデータは計測端末に付属のＵＳＢメモリ内に書き出すことが出来るものとする。

３．５．２　機器仕様

使用機器　　：小型計測端末
外部インターフェース　：ＬＡＮ、ＲＳ４８５、ＨＤＭＩ
設置場所　　：屋内
電源電圧　　：ＡＣ１００Ｖ

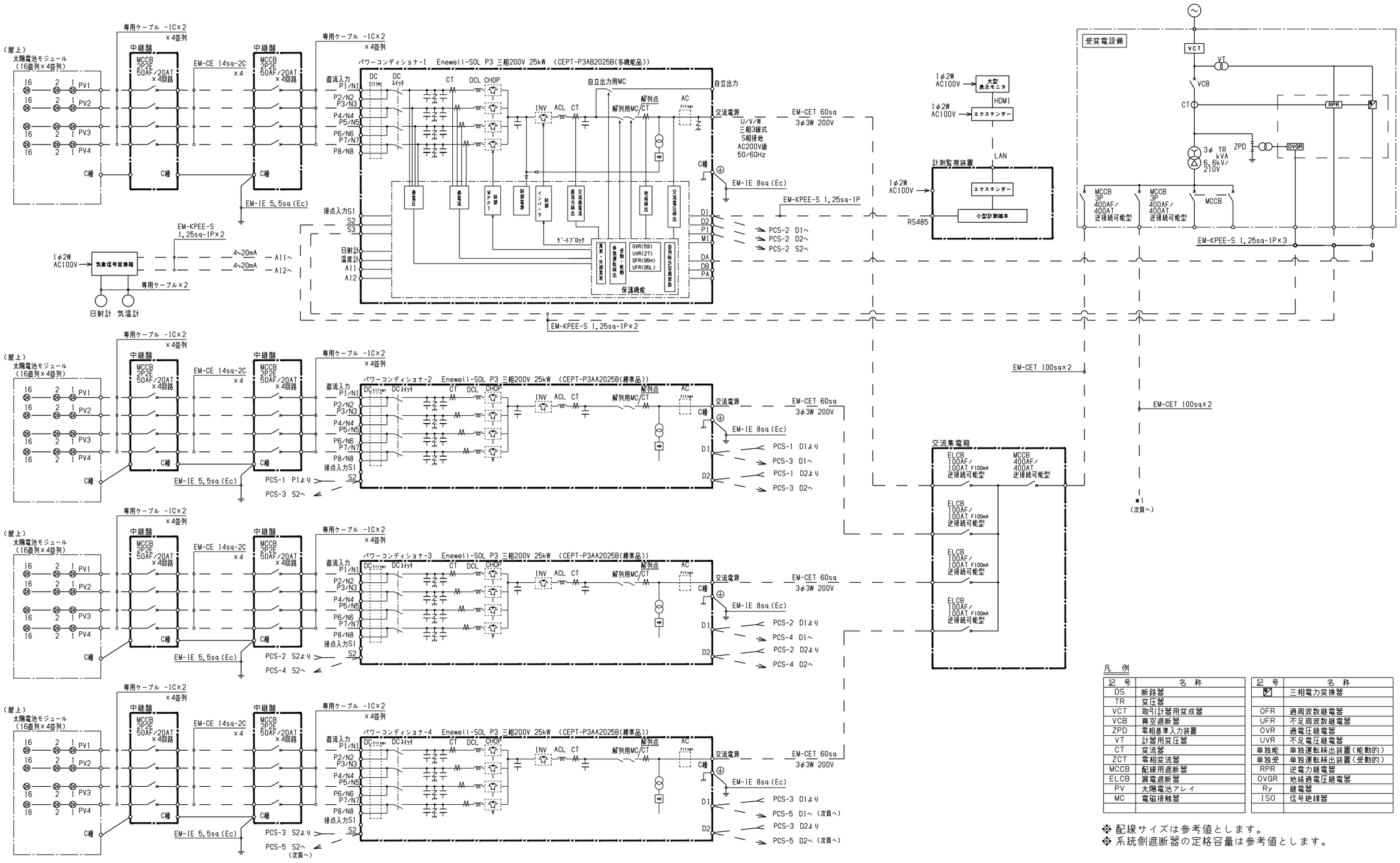

凡　例

記　号	名　称
DS	断路器
TR	変圧器
VCT	取引計器用変成器
VCB	真空遮断器
ZPD	零相基準入力装置
VT	計器用変圧器
CT	変流器
ZCT	零相変流器
MCCB	配線用遮断器
ELCB	漏電遮断器
PV	太陽電池アレイ
MC	電磁接触器

記　号	名　称
◪	三相電力変換器
OFR	過周波数継電器
UFR	不足周波数継電器
OVR	過電圧継電器
UVR	不足電圧継電器
単独能	単独運転検出装置(能動的)
単独受	単独運転検出装置(受動的)
RPR	逆電力継電器
OVGR	地絡過電圧継電器
Ry	継電器
ISO	信号絶縁器

※ 配線サイズは参考値とします。
※ 系統側遮断器の定格容量は参考値とします。

本結線は、太陽電池仕様３．１-1の場合を示す。
太陽電池仕様３．１-2を採用する場合は、PCS 25kW×4ー交流集電盤１面，PCS 25kW×3ー交流集電盤1面，PCS 10kW×4ー交流集電盤1面，低圧動力盤接続3回路とすること。

株式会社 佐藤総合計画

工事名称	南相馬市新庁舎建設電気設備工事	一級建築士事務所　登録番号　宮城県知事登録　第17210248号 建設コンサルタント　登録番号　建26第843号	種別 E-024
図面名	太陽光発電設備 単線結線図 (1)	総括 一級建築士第315658号　飯柴耕一 担当 一級建築士第323340号　高橋英雄 一級建築士第374585号　古川侑慧	通し番号
設計番号 04632-010	作成日 -	縮尺 A1 S=N/S A3 S=N/S	構造関係規定に適合することを確認した 一級建築士　第306020号 構造設計一級建築士　第5334号 権堀　進司 設備関係規定に適合することを確認した 一級建築士　第359849号 設備設計一級建築士　第4808号　渡邊　森

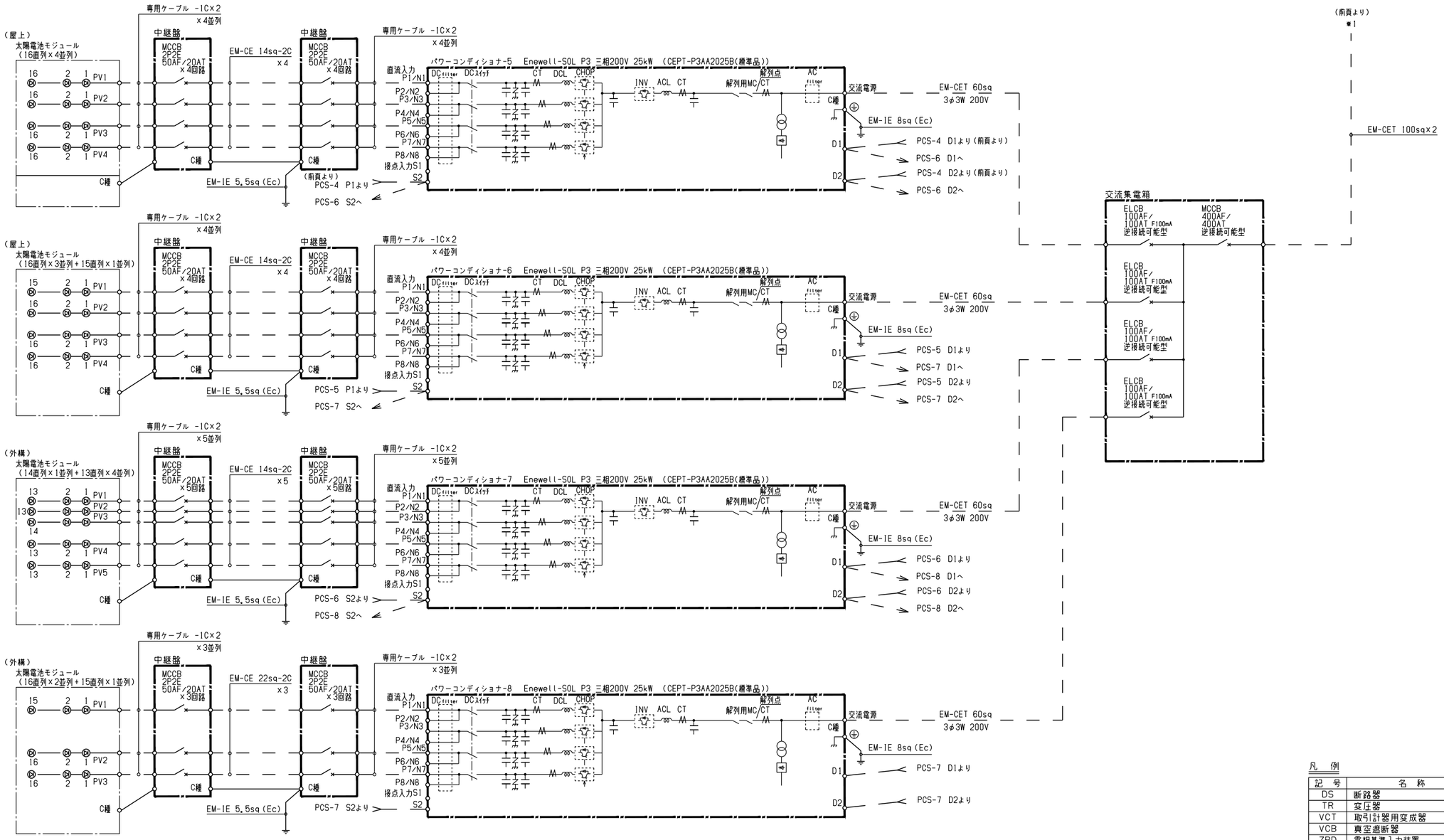

凡　例

記　号	名　称
DS	断路器
TR	変圧器
VCT	取引計器用変成器
VCB	真空遮断器
ZPD	零相基準入力装置
VT	計器用変圧器
CT	変流器
ZCT	零相変流器
MCCB	配線用遮断器
ELCB	漏電遮断器
PV	太陽電池アレイ
MC	電磁接触器

記　号	名　称
◪	三相電力変換器
OFR	過周波数継電器
UFR	不足周波数継電器
OVR	過電圧継電器
UVR	不足電圧継電器
単独能	単独運転検出装置（能動的）
単独受	単独運転検出装置（受動的）
RPR	逆電力継電器
OVGR	地絡過電圧継電器
Ry	継電器
ISO	信号絶縁器

※ 配線サイズは参考値とします。
※ 系統側遮断器の定格容量は参考値とします。

本結線は、太陽電池仕様３．１-1の場合を示す。
太陽電池仕様３．１-2を採用する場合は、PCS 25kW×4ー交流集電盤１面，PCS 25kW×3ー交流集電盤1面，PCS 10kW×4ー交流集電盤1面，低圧動力盤接続3回路とすること。

株式会社 佐藤総合計画

工事名称	南相馬市新庁舎建設電気設備工事	一級建築士事務所　登録番号　宮城県知事登録　第17210248号 建設コンサルタント　登録番号　建26第843号	種別 E-025
図面名	太陽光発電設備 単線結線図（2）	総括 一級建築士第315658号　飯柴耕一	担当 一級建築士第323340号　高橋英雄 一級建築士第374585号　古川侑慧
設計番号 04632-010	作成日 -	縮尺 A1 S=N/S A3 S=N/S	構造関係規定に適合することを確認した 一級建築士　第3060020号 構造設計一級建築士　第5334号 権堀　遥司
			設備関係規定に適合することを確認した 一級建築士　第359849号 設備設計一級建築士　第4808号　渡邊　森
			通し番号

太陽電池モジュール（仕様書3．1-1）

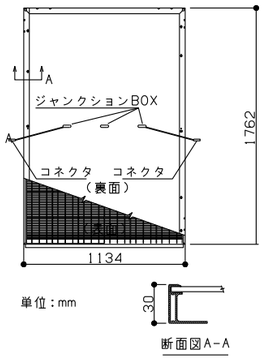

電気特性

公称最大出力動作電圧（Vmp）	33．17V
公称最大出力動作電流（Imp）	13．87A
公称開放電圧（Voc）	39．70V
公称短絡電流（Isc）	14．64A
公称最大出力（Pmax）	460W
ﾓｼﾞｭｰﾙ変換効率	23．0%
動作温度	-40℃ to +85℃
最大ｼｽﾃﾑ電圧	1500V DC
最大過電流保護定格	25A
公称最大出力公差	0~3 %

標準試験条件：日照強度1000W/m²
モジュール温度25℃、AM=1．5

製品仕様

太陽電池ｾﾙ	単結晶シリコン
公称質量	20．0kg

太陽光発電用パワーコンディショナ（仕様書3．1-1および3．1-2）

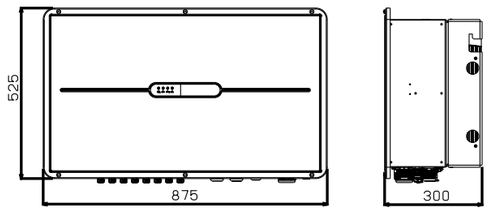

出力容量	25kW	
設置場所	屋内もしくは屋外	
筐体材質	鋼板製	
方式	インバータ	電圧形電流制御
	電力制御	最大電力追従制御別
	絶縁	非絶縁
	冷却	自冷（外部ファンレス方式）
直流入力	定格電圧	DC550V
	直流電圧範囲	DC200～750V
	最大電力追従範囲	DC300～650V
交流出力	相数	三相3線式
	定格電圧	AC202V
	定格周波数	50または60Hz
	電力変換効率	96．0%
連系保護機能	過電圧（OV） 不足電圧（UV）	
	過周波数（OF） 不足周波数（UF）	
単独運転検出	電圧位相跳躍検出方式	受動的方式
	ステップ注入付周波数フィードバック方式	能動的方式

塗装色
マンセルN9．5
製品重量
※多機能品：約57kg
※標準品：約55kg

中継盤（仕様書3．1-1）

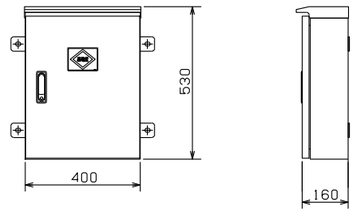

塗装色	製造者標準
質量	約20kg

太陽電池モジュール（仕様書3．1-2）

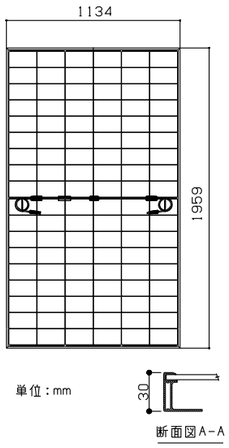

電気特性

公称最大出力動作電圧（Vmp）	33．70V
公称最大出力動作電流（Imp）	14．56A
公称開放電圧（Voc）	39．80V
公称短絡電流（Isc）	15．37A
公称最大出力（Pmax）	495W
ﾓｼﾞｭｰﾙ変換効率	22．1%
動作温度	
最大ｼｽﾃﾑ電圧	1500V DC
最大過電流保護定格	25A
公称最大出力公差	0~3 %

標準試験条件：日照強度1000W/m²
モジュール温度25℃、AM=1．5

製品仕様

太陽電池ｾﾙ	単結晶モジュール
公称質量	28．5kg ±1kg

太陽光発電用パワーコンディショナ（仕様書3．1-2）

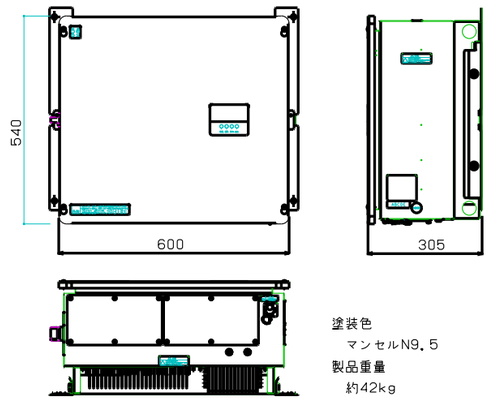

出力容量	10kW	
設置場所	屋内もしくは屋外	
筐体材質	アルミ製	
方式	インバータ	電圧形電流制御
	電力制御	最大電力追従制御別
	絶縁	非絶縁
	冷却	自冷（外部ファンレス方式）
直流入力	定格電圧	DC400V
	直流電圧範囲	DC150～600V
	最大電力追従範囲	DC200～570V
交流出力	相数	三相3線式
	定格電圧	AC202V
	定格周波数	50または60Hz
	電力変換効率	96．9%
連系保護機能	過電圧（OV） 不足電圧（UV）	
	過周波数（OF） 不足周波数（UF）	
単独運転検出	電圧位相跳躍検出方式	受動的方式
	ステップ注入付周波数フィードバック方式	能動的方式

塗装色
マンセルN9．5
製品重量
約42kg

交流集電箱（仕様書3．1-1）

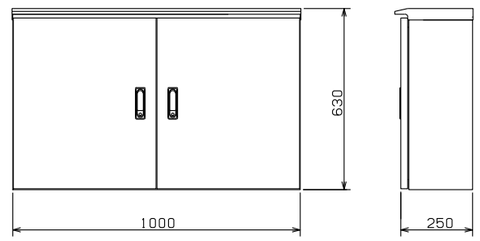

塗装色	製造者標準
質量	約65kg

接続箱（仕様書3．1-2）

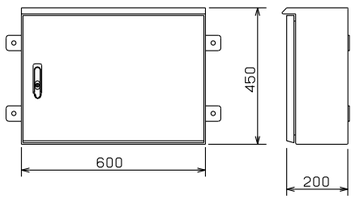

塗装色	製造者標準
質量	約19kg

交流集電盤　25kW　4・3回路（仕様書3．1-2）

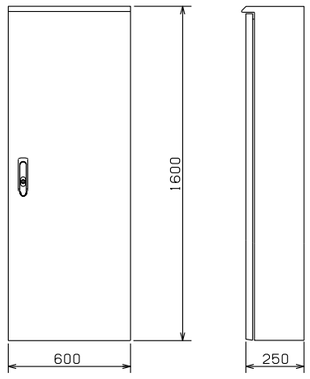

塗装色	製造者標準
質量	約80kg

交流集電盤　10kW　4回路（仕様書3．1-2）

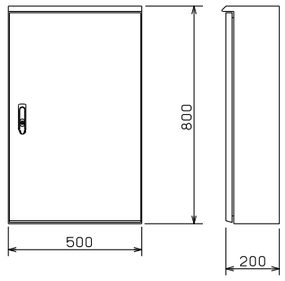

塗装色	製造者標準
質量	約35kg

計測監視装置

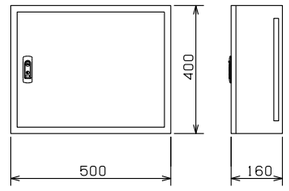

塗装色	製造者標準
質量	約13．3kg

気象信号変換箱

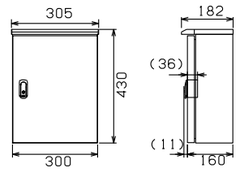

塗装色	製造者標準
質量	約11．5kg

図中の姿図・寸法等は参考とする。

株式会社 佐藤総合計画

工事名称	南相馬市新庁舎建設電気設備工事	一級建築士事務所　登録番号　宮城県知事登録　第17210248号 建設コンサルタント　登録番号　建26第843号	種別 E-026
図面名	太陽光発電設備 機器姿図	担当 一級建築士第315658号　飯柴耕一	担当 一級建築士第323340号　高橋英雄 一級建築士第374585号　古川侑慧
設計番号 04632-010	作成日 -	縮尺 A1 S=N/S A3 S=N/S	構造関係規定に適合することを確認した 一級建築士　第306020号 構造設計一級建築士　第5334号 椎堀　進司 設備関係規定に適合することを確認した 一級建築士　第359849号 設備設計一級建築士　第4898号　渡邊　森
			通し番号

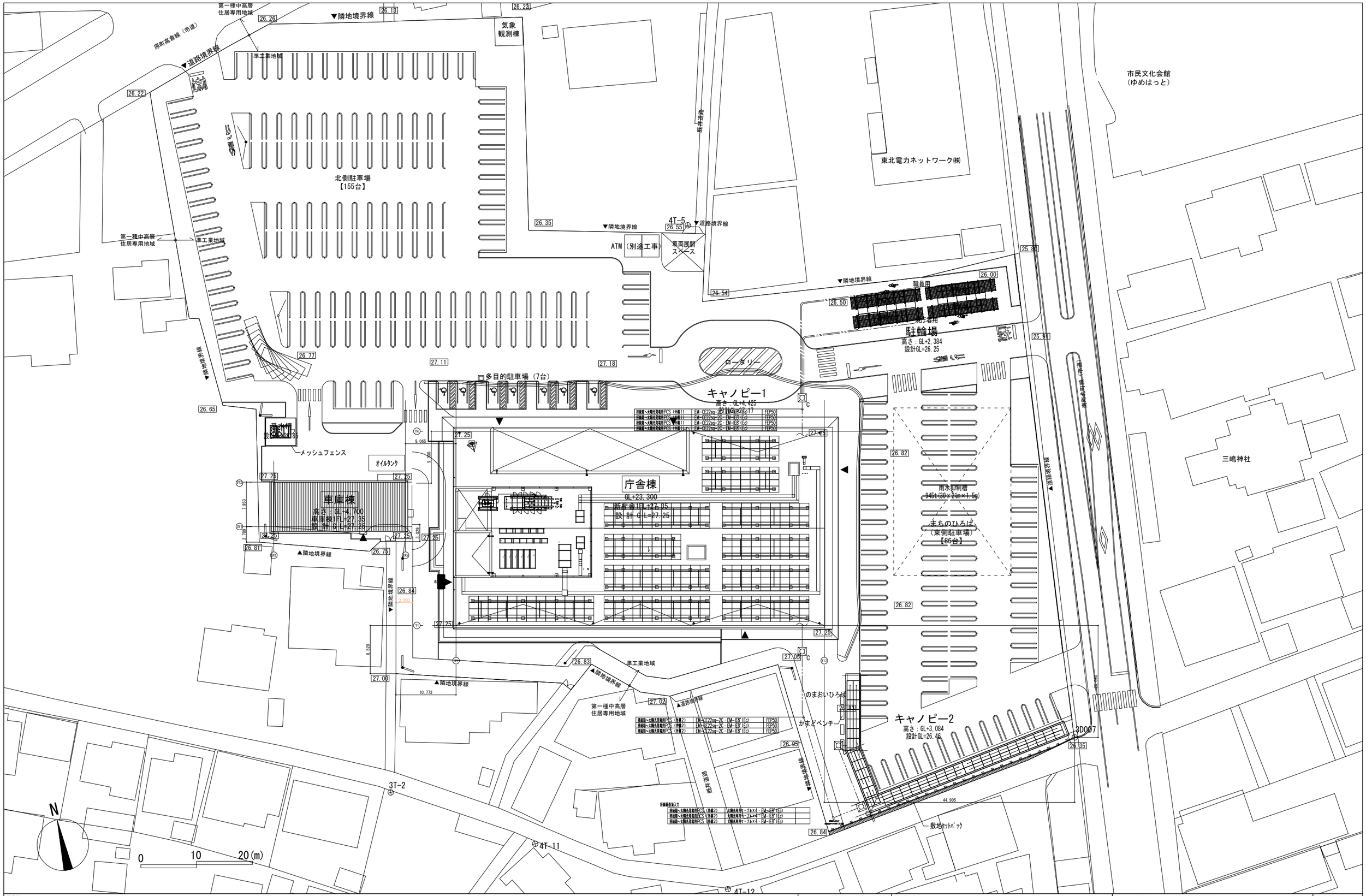

凡例		
	敷地境界線	基準点座標
	延焼ライン	3D007 (X:182576.608, Y:99124.497)
00.00	外構レベル	

株式会社 佐藤総合計画

工事名称	南相馬市新庁舎建設電気設備工事	一級建築士事務所 登録番号 宮城県知事登録 第17210248号 建設コンサルタント 登録番号 建26第843号	種別 E-027
図面名	太陽光発電設備 パネル配置図	総括 一級建築士第315658号 飯柴耕一	担当 一級建築士第323340号 高橋英雄 一級建築士第374585号 古川侑慧
設計番号 04632-010	作成日 -	縮尺 A1 S=1/300 A3 S=1/600	構造関係規定に適合することを確認した 一級建築士 第306020号 構造設計一級建築士 第5334号 樋垣 道司 設備関係規定に適合することを確認した 一級建築士 第359849号 設備設計一級建築士 第4808号 渡邊 森
			通し番号

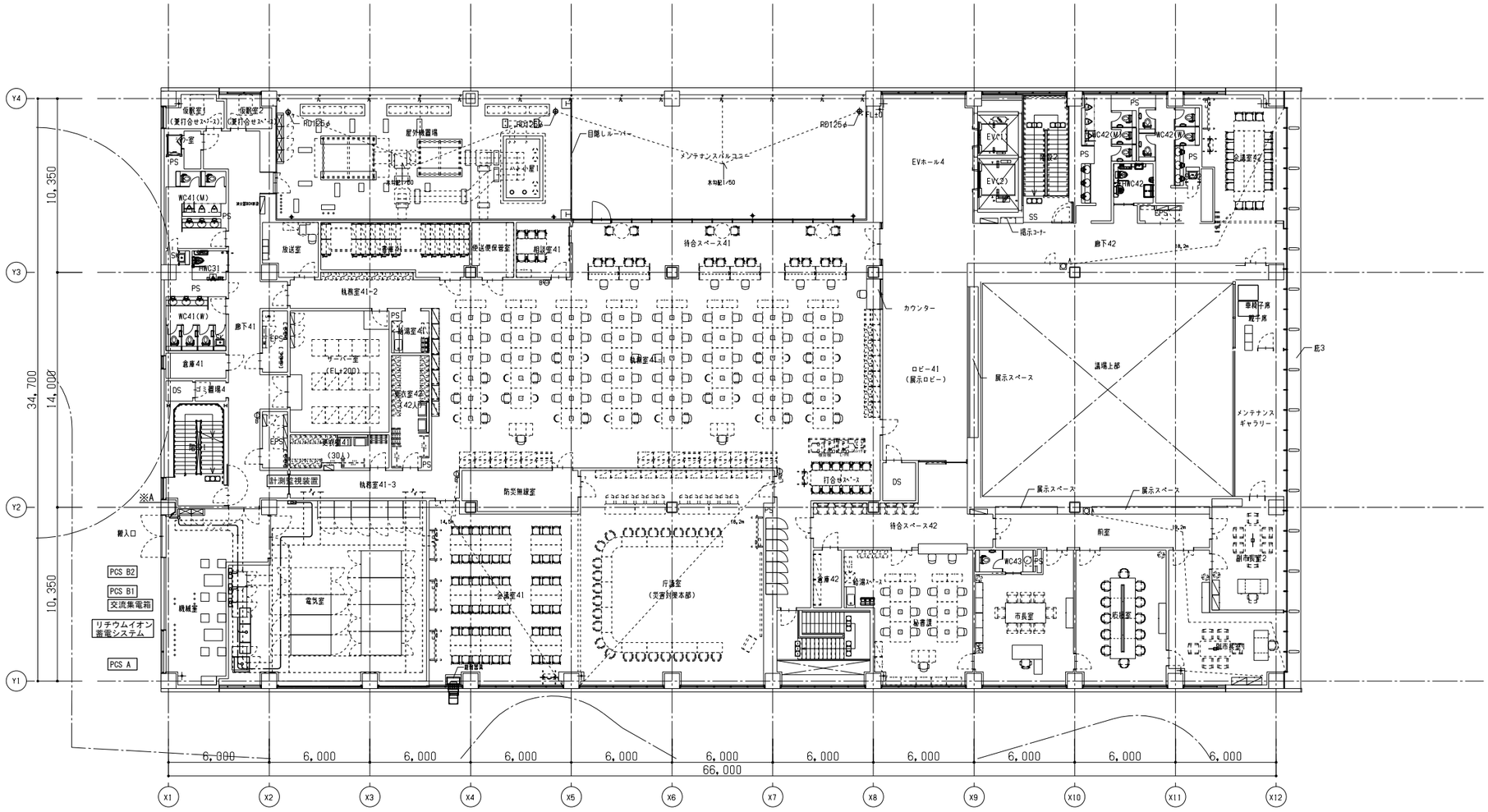

※A　PH階からの配管配線

接続箱A～リチウムイオン蓄電システム	EM-CE38sq-2C	(E63)
接続箱B1～太陽光発電用PCS A	EM-CE60sq-2C	(E63)
接続箱B2～太陽光発電用PCS A	EM-CE60sq-2C	(E63)
接続箱C1～太陽光発電用PCS B1	EM-CE8sq-2C	(E39)
接続箱C2～太陽光発電用PCS B2	EM-CE8sq-2C	(E39)
気象信号変換箱～計測監視装置	EM-CEE-S1.25sq-2C×2	(E31)

盤間配線

太陽光発電用PCS B1～交流集電箱	EM-CET14sq
太陽光発電用PCS B2～交流集電箱	EM-CET14sq
リチウムイオン蓄電システム～計測監視装置	EM-KPEE-S 1.25sq-2P
太陽光発電用PCS A～計測監視装置	EM-KPEE-S 1.25sq-2P
太陽光発電用PCS A～太陽光発電用PCS B1	EM-KPEE-S 1.25sq-2P×3
太陽光発電用PCS B1～太陽光発電用PCS B2	EM-KPEE-S 1.25sq-2P×3

株式会社 佐藤総合計画

工事名称	南相馬市新庁舎建設電気設備工事	一級建築士事務所　登録番号　宮城県知事登録　第17210248号 建設コンサルタント　登録番号　建26第843号	種別 E-028
図面名	太陽光発電設備 4階平面図	総括 一級建築士第315658号　飯柴耕一 担当 一級建築士第323340号　高橋英雄 一級建築士第374585号　古川侑慧	通し番号
設計番号 04632-010 / 作成日 - / 縮尺 A1 S=1/150 A3 S=1/300		構造関係規定に適合することを確認した 一級建築士　第306020号 構造設計一級建築士　第5334号 椎垣　進司	設備関係規定に適合することを確認した 一級建築士　第359849号 設備設計一級建築士　第4808号　渡邊　森

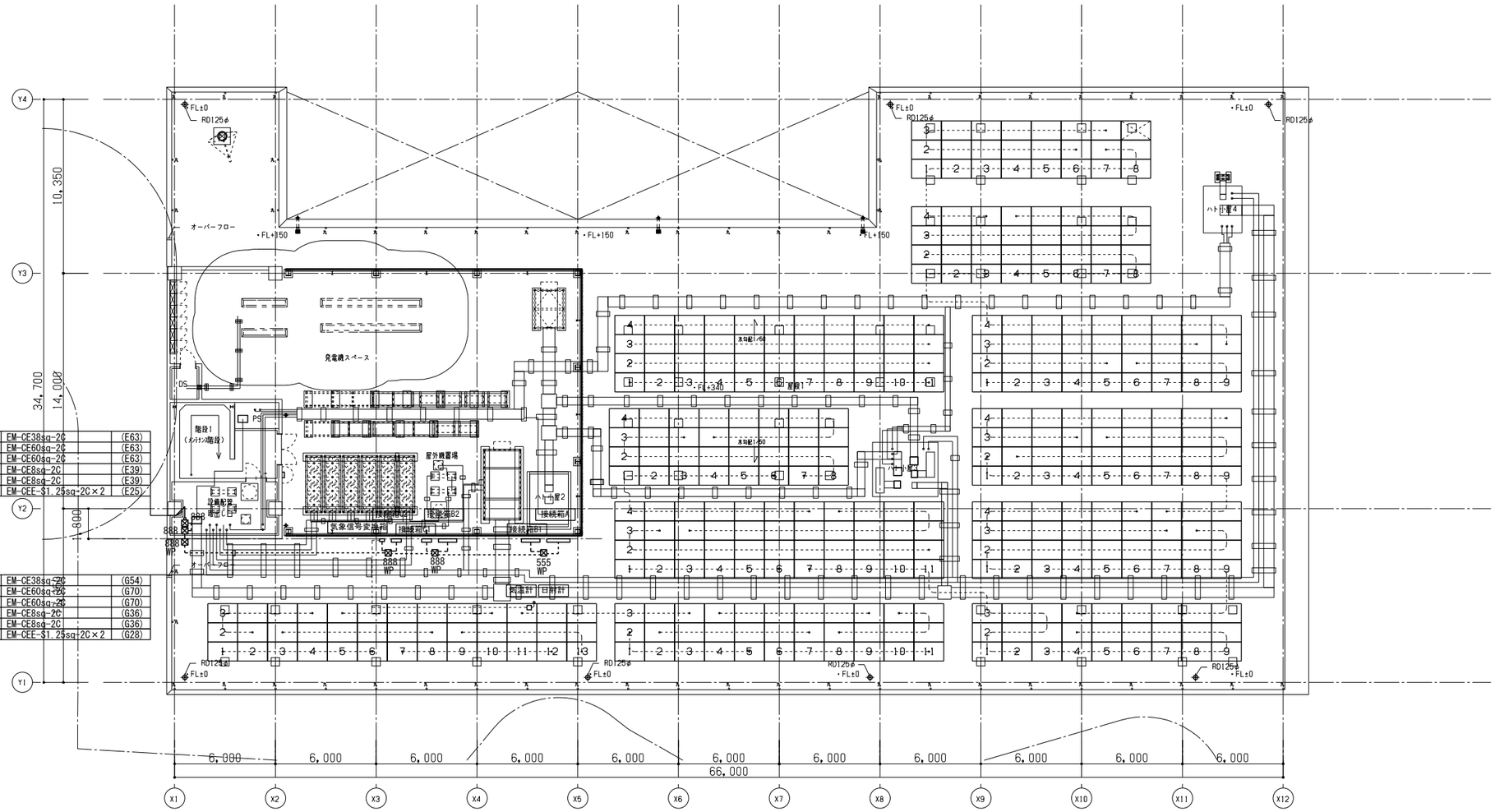

4階への配管配線

接続箱A～リチウムイオン蓄電システム	EM-CE38sq-2C	(E63)
接続箱B1～太陽光発電用PCS A	EM-CE60sq-2C	(E63)
接続箱B2～太陽光発電用PCS A	EM-CE60sq-2C	(E62)
接続箱C1～太陽光発電用PCS B1	EM-CE8sq-2C	(E39)
接続箱C2～太陽光発電用PCS B2	EM-CE8sq-2C	(E39)
気象信号変換箱～計測監視装置	EM-CEE-S1.25sq-2C×2	(E25)

4階への配管配線

接続箱A～リチウムイオン蓄電システム	EM-CE38sq-2C	(G54)
接続箱B1～太陽光発電用PCS A	EM-CE60sq-2C	(G70)
接続箱B2～太陽光発電用PCS A	EM-CE60sq-2C	(G70)
接続箱C1～太陽光発電用PCS B1	EM-CE8sq-2C	(G36)
接続箱C2～太陽光発電用PCS B2	EM-CE8sq-2C	(G36)
気象信号変換箱～計測監視装置	EM-CEE-S1.25sq-2C×2	(G28)

N

プルボックスの仕様は下記による。（鋼板製）
⊠221（傍記無しは ２２１ とする。）
└高さ寸法：１００
└よこ寸法：２００
└たて寸法：２００
（傍記ＷＰは屋外型、溶融亜鉛メッキ仕上げとする）

PHF平面図

株式会社 佐藤総合計画	工事名称 南相馬市新庁舎建設電気設備工事		一級建築士事務所 登録番号 宮城県知事登録 第17210248号 建設コンサルタント 登録番号 建26第843号		種別 E-029
	図面名 太陽光発電設備 PH階平面図		総括 一級建築士第315658号 飯柴耕一	担当 一級建築士第323340号 高橋英雄 一級建築士第374585号 古川侑慧	通し番号
	設計番号 04632-010	作成日 -	縮尺 A1 S=1/150 A3 S=1/300	構造関係規定に適合することを確認した 一級建築士 第306020号 構造設計一級建築士 第5334号 椎垣 進司	設備関係規定に適合することを確認した 一級建築士 第359849号 設備設計一級建築士 第4898号 渡邉 森

単線結線図

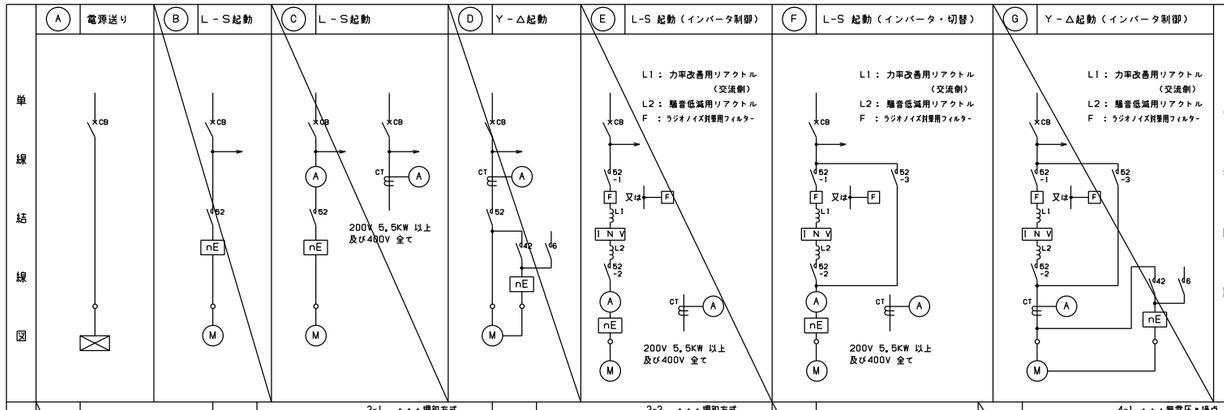

制御回路

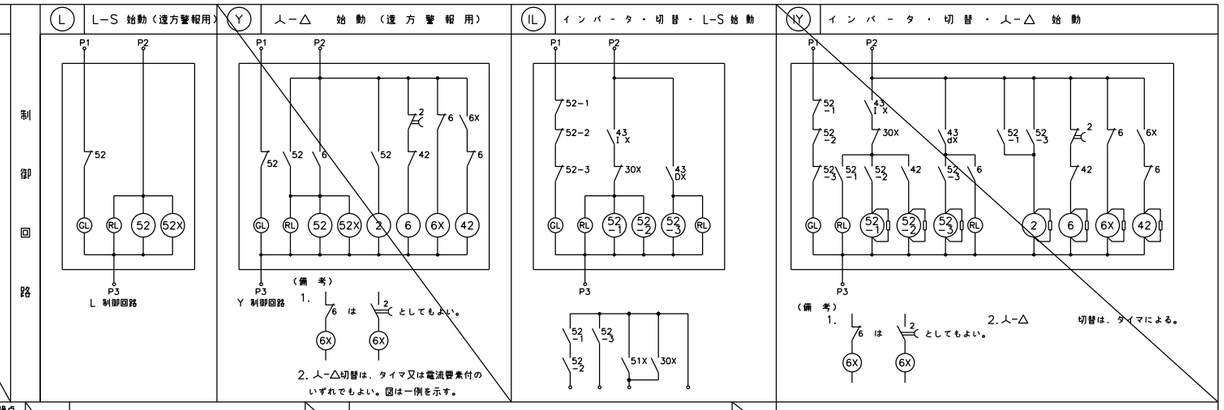

展開接続図

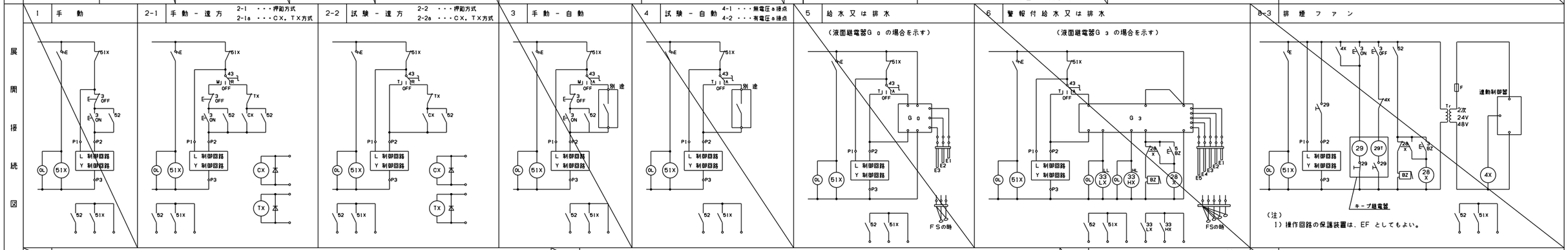

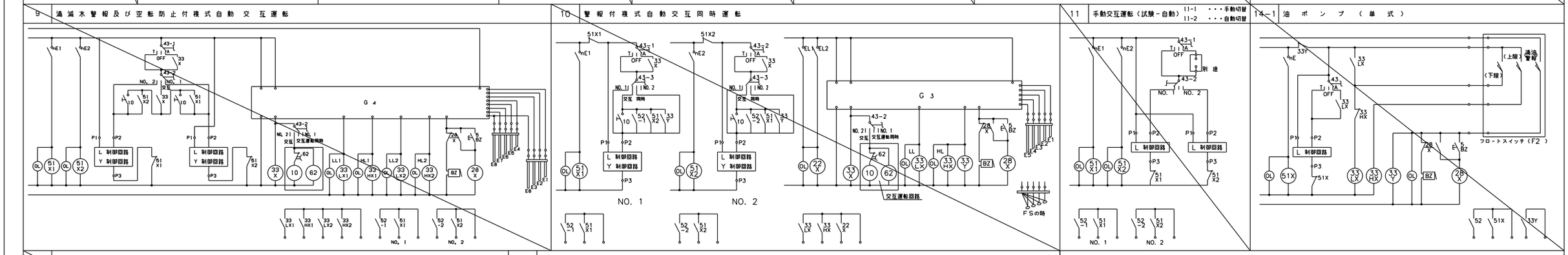

動力制御盤 仕様書 （ ⊙ のついたものを摘要する。）

1. 盤の種別、形式は下記に準ずる。

⊙	国交省標準仕様書
・	メーカー標準品
・	市販品
・	その他（　　）

2. 塗装については下記とする。

・	標準色
⊙	指定色
・	その他（　　）

3. 屋外仕様については下記とする。

・	ステンレス（SUS）
⊙	溶融亜鉛めっき（Z35）
・	溶融亜鉛めっき（Z55）
・	その他（屋外耐電塗装）

4. 避雷器の保護レベルは下記とする。

・	クラスⅠ
⊙	クラスⅡ
・	クラスⅢ
・	

＊外部盤についてはクラスⅠとする。

4. その他下記のものを摘要する。

⊙	備品を東京都標準仕様書に準ずる
⊙	自立形の場合、底板のない構造とする。
⊙	盤の扉を開いた際、固定できる構造とする。
・	扉のカギはピンタンブラー錠とする。
⊙	操作、制御方法は参考回路とする。
⊙	屋外動力制御盤はステンレス製、標準色とする。
⊙	消火栓ポンプ、排煙機等は別盤とし単独区画とする。
⊙	盤表面にアクリル製（約40x150）名称板取付する。
⊙	制御回路は銘書表示付とする。
⊙	配線の入出方向に合わせて、端子台の位置を決める。

⊙	計器は80角埋込型2.5級とし、超過目盛赤色指針付とする。
⊙	表示灯は ○○○○（負荷名称エッチング）とし、液面等警報は集合型を使用する。
⊙	ランプは発光ダイオード又はネオンランプを使用する。
⊙	盤内機器取付スペース及び盤内配線ダクトは20%以上の予備スペースを設けること。
⊙	ブレーカー、メーター、スイッチ、表示灯、電磁開閉器、端子台等はメーカーオプションの充電部保護カバーもしくはアクリル保護カバー取付とする。
⊙	主MCCB1次側にLAを設置し、さらにLA1次側にMCCB3P50ノNTを設置すること。
	LAの仕様は以下の通り。
	方式：酸化亜鉛型、電圧保護レベル：1500V以下、最大放電電流：20kA（8／20μs）.
	その他：着脱可能型

5. 単線結線図内 nE は電動機の保護継電器を示し、原則として過負荷欠相運転防止継電器（2E）とする。
ただし、水中ポンプ等の場合は、過負荷欠相反相運転防止継電器（3E）とする。
6. 箱体はメーカー標準品とする。
7. 汚水、雑排水ポンプの制御回路は、順欠タイマー付とする。
8. 積算電力量計は、電子式パルス出力付、採付
9. 高調波対策はK1 1.8以下とすること。

◈1 インバータ内部より制御電源をとる場合は不要
◈2 TD（信号変換器）は必要に応じて設ける
◈3 サージキラー
◈4 42X は始動確認信号とする
FM: 周波数計

株式会社 佐藤総合計画	工事名称	南相馬市新庁舎建設電気設備工事	一級建築士事務所 登録番号 宮城県知事登録 第17210248号 建設コンサルタント 登録番号 建26第843号
	図面名	動力制御盤標準図	設計 一級建築士第315658号 飯柴耕一 構造 一級建築士第323340号 高橋英雄 一級建築士第374585号 古川侑慧
	設計番号 04632-010	作成日 －	縮尺 A1 S=N/S A3 S=N/S
	構造関係規定に適合することを確認した	一級建築士 第306020号 構造設計一級建築士 第5334号 樋垣 進司	設備関係規定に適合することを確認した 一級建築士 第359849号 設備設計一級建築士 第4808号 渡邊 森

種別 E-030
通し番号

盤名称	電気方式	幹線番号	主開閉器 種類	主開閉器 AF/AT	結線図	機器記号	機器名称	空調負荷(KW)	衛生等負荷(KW)	相	電圧	負荷ニ至ル 配線サイズ	結線図記号 主回路	結線図記号 制御回路	分岐開閉器 種類	分岐開閉器 AF/AT	進相SC	連動インターロック	現場盤表示 GL	RL	OL	遠方	発停	HL	LL	備考
1P-1 屋内自立型 (1F 機械室11)	AC 3φ3W210V	P 101-3	3M	225/125	MCCB 3P 50/NT, LA, ED, Wh	AHU-2	空調機 送風機 (1階執務室11系統)	5.5		3	200	EM-CET14' E8' (E51)	Ⓐ		3E	100/75	——									機器に動力制御盤(INV)付属あり
						AHU-2	空調機 排風機 (1階執務室11系統)	5.5		3	200	EM-CET14' E8' (E51)	Ⓐ		3E	100/75	——									
						AHU-2	加湿ユニット (1階執務室11系統)	0.015		1	200	EM-CE3.5'-3C (G28)(E31)	Ⓐ		2E	50/20	——									
						AHU-2	全熱交換器 (1階執務室11系統)	0.2		3	200	EM-CE3.5'-4C (G28)(E31)	Ⓐ		3E	30/15	——									
							制御電源			1	200		Ⓐ		2M	50/20	——									
					計 11.215kW																					
	AC-GC 3φ3W210V	GP 101	3M	225/150	MCCB 3P 50/NT, LA, ED, Wh	PD-1	湧水排水ポンプ制御盤		0.5	3	200	EM-CE3.5' -4C (G28)(E31)	Ⓐ		3M	50/15	——									
						PD-1	湧水排水ポンプ制御盤		0.5	3	200	EM-CE3.5' -4C (G28)(E31)	Ⓐ		3M	50/15	——									
						PD-1	湧水排水ポンプ制御盤		0.5	3	200	EM-CE3.5' -4C (G28)(E31)	Ⓐ		3M	50/15	——									
						PD-3	雨水排水ポンプ制御盤		1.5	3	200	EM-CE3.5' -4C (G28)(E31)	Ⓐ		3M	50/30	——									
					計 14.215kW																					
						PWU-1	上水 加圧給水ポンプ制御盤		7.4	3	200	EM-CET22' E8' (G54)(E51)	Ⓐ		3M	225/125	——									
							雨水利用制御盤		1.515	3	200	EM-CE3.5' -4C (G28)(E31)	Ⓐ		3E	50/40	——									
						PH-F1	循環ポンプ (1階床放射系統)	1.5		3	200	EM-CE3.5' -4C (E25)	Ⓕ	IL 2-1a +15-2	3E	50/30	——		○	○	○	○	○			INV:電気設備工事
							ポンプ制御盤 補機電源 非常用発電機	0.8		3	200	EM-FP-C3.5' -4C (E25)	Ⓐ		3M	50/30	——									
							制御電源			1	200		Ⓐ		2M	50/20	——									
							RS盤用電源			1	200		Ⓐ		2M	50/20	——									
1P-2 屋内自立型 (1F 機械室12)	AC-GC 3φ3W210V	GP 103	3M	225/150	MCCB 3P 50/NT, LA, ED, Wh	PD-1	湧水排水ポンプ制御盤		0.5	3	200	EM-CE3.5' -4C (G28)(E31)	Ⓐ		3M	50/15	——									
						PD-1	湧水排水ポンプ制御盤		0.5	3	200	EM-CE3.5' -4C (G28)(E31)	Ⓐ		3M	50/15	——									
						PD-1	湧水排水ポンプ制御盤		0.5	3	200	EM-CE3.5' -4C (G28)(E31)	Ⓐ		3M	50/15	——									
						PD-1	湧水排水ポンプ制御盤		0.5	3	200	EM-CE3.5' -4C (G28)(E31)	Ⓐ		3M	50/15	——									
						PD-1	湧水排水ポンプ制御盤		0.5	3	200	EM-CE3.5' -4C (G28)(E31)	Ⓐ		3M	50/15	——									
					計 24.515kW	PD-2	雑排水排水ポンプ制御盤		1.5	3	200	EM-CE3.5' -4C (G28)(E31)	Ⓐ		3M	50/30	——									
						PWU-2	雑用水 加圧給水ポンプ制御盤		7.4	3	200	EM-CET14' E8' (G42)(E51)	Ⓐ		3M	225/125	——									
						SS	シャッター 市民ホール	1.50		3	200	EM-CE3.5' -4C (E25)	Ⓐ		3M	50/30	——									
						SS	シャッター 階段3	2.20		3	200	EM-CE3.5' -4C (E25)	Ⓐ		3M	50/40	——									
						AHU-1	空調機 送風機 (1階エントランス系統)	5.5		3	200	EM-CET14' E8' (E51)	Ⓐ		3M	100/75	——									
						AHU-1	空調機 排風機 (1階エントランス系統)	3.7		3	200	EM-CE8' E5.5' (E51)	Ⓐ		3M	100/60	——									機器に動力制御盤(INV)付属あり
						AHU-1	加湿ユニット (1階エントランス系統)	0.015		1	200	EM-CE3.5'-3C (G28)(E31)	Ⓐ		2E	50/20	——									
						AHU-1	全熱交換器 (1階エントランス系統)	0.2		3	200	EM-CE3.5'-4C (G28)(E31)	Ⓐ		3E	30/15	——									
							制御電源			1	200		Ⓐ		2M	50/20	——									
							RS盤用電源			1	200		Ⓐ		2M	50/20	——									
2P-1 屋内自立型 (2F 機械室21)	AC 3φ3W210V	P 101-2	3M	100/100	MCCB 3P 50/NT, LA, ED, Wh	PH-C1	循環ポンプ (2～4階天井放射系統)	3.7		3	200	EM-CE3.5' -4C (E25)	Ⓕ	IL 2-1a +15-2	3E	100/60	——		○	○	○	○	○			INV:電気設備工事
						PAC-14	空調室外機 (1階 守衛室・休憩室)	2.58		3	200	EM-CE3.5' -4C (E25)(G22)	Ⓐ		3E	50/40	——									基準電流:18A
						PAC-23	空調室外機 (2階 会議室21・22)	5.77		3	200	EM-CE8' -4C (E31)(G28)	Ⓐ		3E	50/50	——									基準電流:18A
						AC-1	空調室外機 (2階 用務員室)	1.43		3	200	EM-CE3.5' -4C (E25)(G22)	Ⓐ		3E	50/30	——									
					計 13.48 kW																					
							制御電源			1	200		Ⓐ		2M	50/20	——									
	AC-GC 3φ3W210V	GP 102-4	3M	50/50	MCCB 3P 50/NT, LA, ED, Wh	SS	シャッター ロビー2	0.40		3	200	EM-CE3.5' -4C (E25)	Ⓐ		3M	50/30	——									
						SS	シャッター 階段3	0.75		3	200	EM-CE3.5' -4C (E25)	Ⓐ		3M	50/40	——									
						HFU2-1	全熱交換器	1.65		3	200	EM-CE3.5' -4C (E25)(G22)	Ⓐ		3E	50/40	——									
						HFU2-2	全熱交換器	1.65		3	200	EM-CE3.5' -4C (E25)(G22)	Ⓐ		3E	50/40	——									
					計 4.45 kW																					
							制御電源			1	200		Ⓐ		2M	50/20	——									
							RS盤用電源			1	200		Ⓐ		2M	50/20	——									

Wh :電力計(電子式パルス出力付 検付)

株式会社 佐藤総合計画	工事名称 南相馬市新庁舎建設電気設備工事	一級建築士事務所 登録番号 宮城県知事登録 第17210248号 建設コンサルタント 登録番号 建26第843号	種別 E-031
	図面名 動力制御盤負荷表 (1)	総括 一級建築士第315658号 飯柴耕一 担当 一級建築士第323340号 高橋英雄 一級建築士第374585号 古川侑慧	通し番号
	設計番号 04632-010 / 作成日 - / 縮尺 A1 S=N/S A3 S=N/S	構造関係規定に適合することを確認した 一級建築士 第306020号 構造設計一級建築士 第5334号 椎垣 進司 設備関係規定に適合することを確認した 一級建築士 第359849号 設備設計一級建築士 第4908号 渡邊 森	

盤名称	電気方式	幹線番号	主開閉器 種類	主開閉器 AF/AT	結線図	機器仕様 機器記号	機器名称	空調負荷(KW)	衛生等負荷(KW)	相	電圧	負荷ニ至ル 配線サイズ	結線図記号 主回路	結線図記号 制御回路	分岐開閉器 種類	分岐開閉器 AF/AT	進相SC	連動インターロック	現場盤表示 GL	RL	OL	遠方	発停	HL	LL	備考
3P-1 屋内自立型 (3F 機械室31)	AC 3φ3W210V	P 103			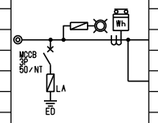		地中熱制御盤	33.39		3	200	EM-CET100' E22' (G82)	Ⓐ		3M	400/300	——									
							制御電源			1	200		Ⓐ		2M	50/20	——									
					計 33.39 kW																					
	AC-GC 3φ3W210V	GP 102-3			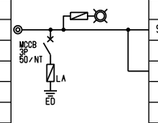	SS	シャッター 階段3	0.40		3	200	EM-CE3.5' -4C (E25)	Ⓐ		3M	50/30	——									
							制御電源			1	200		Ⓐ		2M	50/20	——									
					計 0.40 kW																					
3P-2 屋内自立型 (3F 議場機械室)	AC 3φ3W210V	P 102-1	3M	225/150	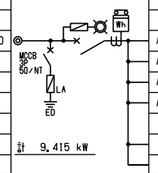	AHU-3	空調機 送風機 (3階議場系統)	5.5		3	200	EM-CET14' E8' (E51)	Ⓐ		3M	100/75	——									機器に動力制御盤(INV)付属あり
						AHU-3	空調機 排風機 (3階議場系統)	3.7		3	200	EM-CE8' E5.5' (E51)	Ⓐ		3M	100/60	——									
						AHU-3	加湿ユニット (3階議場系統)	0.015		1	200	EM-CE3.5'-3C (G28)(E31)	Ⓐ		2E	50/20	——									
						AHU-3	全熱交換器 (3階議場系統)	0.2		3	200	EM-CE3.5'-4C (G28)(E31)	Ⓐ		3E	30/15	——									
					計 9.415 kW		制御電源			1	200		Ⓐ		2M	50/20	——									
							RS盤用電源			1	200		Ⓐ		2M	50/20	——									
4P-1 屋内自立型 (4F 機械室)	AC 3φ3W210V	P 101-1	3M	50/50	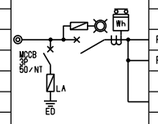	PCH-2	冷温水二次ポンプ (AHP-2系統)	1.5		3	200	EM-CE3.5' -4C (E25)	Ⓕ	IL 2-1a +15-2	3E	50/30	——		○	○	○	○	○			INV:電気設備工事
						PCH-2	冷温水二次ポンプ (AHP-2系統)	1.5		3	200	EM-CE3.5' -4C (E25)	Ⓕ	IL 2-1a +15-2	3E	50/30	——		○	○	○	○	○			INV:電気設備工事
							制御電源			1	200		Ⓐ		2M	50/20	——									
					計 3.0 kW																					
	AC-GC 3φ3W210V	GP 102-1	3M	100/100	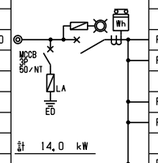	PCH-1	冷温水二次ポンプ (AHP-1系統)	5.5		3	200	EM-CE5.5' -4C (E31)	Ⓕ	IL 2-1a +15-2	3E	100/75	——		○	○	○	○	○			INV:電気設備工事
						PCH-1	冷温水二次ポンプ (AHP-1系統)	5.5		3	200	EM-CE5.5' -4C (E31)	Ⓕ	IL 2-1a +15-2	3E	100/75	——		○	○	○	○	○			INV:電気設備工事
						PW-1	加湿・散水用加圧ポンプ制御盤 (空調室外機散水及給水用)	0.75		3	200	EM-CE3.5' -4C (G28)	Ⓐ		3M	50/15	——									
						PW-1	加湿・散水用加圧ポンプ制御盤 (空調加湿給水用)	0.75		3	200	EM-CE3.5' -4C (G28)	Ⓐ		3M	50/15	——									
					計 14.0 kW																					
						FS-4-14		0.75		3	200	EM-CE3.5' -4C (G28)(E31)	Ⓒ	2-1	3M	50/15	——									
						FE-4-14		0.75		3	200	EM-CE3.5' -4C (G28)(E31)	Ⓒ	2-1	3M	50/15	——									
							制御電源			1	200		Ⓐ		2M	50/20	——									
							RS盤用電源			1	200		Ⓐ		2M	50/20	——									

Wh：電力計(電子式パルス出力付 検付)

株式会社 佐藤総合計画	工事名称 南相馬市新庁舎建設電気設備工事	一級建築士事務所 登録番号 宮城県知事登録 第17210248号 建設コンサルタント 登録番号 建26第843号		種別 E-032
	図面名 動力制御盤負荷表 (2)	総括 一級建築士第315658号 飯柴耕一	担当 一級建築士第323340号 高橋英雄 一級建築士第374585号 古川侑慧	通し番号
	設計番号 04632-010 / 作成日 - / 縮尺 A1 S=N/S A3 S=N/S	構造関係規定に適合することを確認した 一級建築士 第306020号 構造設計一級建築士 第5334号 椎垣 進司	設備関係規定に適合することを確認した 一級建築士 第359849号 設備設計一級建築士 第4808号 渡邊 森	

盤名称	電気方式	幹線番号	主開閉器 種類	主開閉器 AF/AT	結線図	機器記号	機器名称	空調負荷(KW)	衛生等負荷(KW)	相	電圧	負荷ニ至ル 配線サイズ	結線図記号 主回路	結線図記号 制御回路	分岐開閉器 種類	分岐開閉器 AF/AT	進相 SC	連動 インターロック	GL	RL	OL	遠方	発停	HL	LL	備考
4P-2 屋外自立型 (4F 屋外機置場)	AC 3φ3W210V	P 104	3M	225/225	MCCB 3P 50/NT LA ED 計 55.85 kW	PAC-12	空調室外機 (1階 会計課)	5.1		3	200	EM-CE3.5° -4C (G22)	Ⓐ		3E	50/20	――									基準電流：18A
						PAC-13	空調室外機 (1階 法務局)	5.1		3	200	EM-CE3.5° -4C (G22)	Ⓐ		3E	50/20	――									基準電流：18A
						PAC-34	空調室外機(3階 組合事務局、組合売店)	2.94		3	200	EM-CE3.5° -4C (G22)	Ⓐ		3E	50/15	――									基準電流：10.5A
						PAC-22	空調室外機 (2階 打合せスペース)	5.1		3	200	EM-CE3.5° -4C (G22)	Ⓐ		3E	50/20	――									基準電流：18A
						PAC-24	空調室外機 (2階 教育長室)	5.1		3	200	EM-CE3.5° -4C (G22)	Ⓐ		3E	50/20	――									基準電流：18A
						PAC-25	空調室外機 (2・3階 休憩室21・31)	5.1		3	200	EM-CE3.5° -4C (G22)	Ⓐ		3E	50/20	――									基準電流：18A
						PAC-16	空調室外機 (1階 風除室1～4)	6.64		3	200	EM-CE5.5° -4C (G28)	Ⓐ		3E	50/30	――									基準電流：23.7A
						PAC-15	空調室外機 (1階 会議室11～14)	12.36		3	200	EM-CET14° E3.5° (G54)	Ⓐ		3E	50/50	――									基準電流：44.1A
						PAC-35	空調室外機 (3階 議員控室 中会議室)	8.41		3	200	EM-CE5.5° -4C (G28)	Ⓐ		3E	50/40	――									基準電流：30.0A
							制御電源			1	200		Ⓐ		2M	50/20	――									
	AC 3φ3W210V	P 105	3M	225/200	MCCB 3P 50/NT LA ED 計 35.21 kW	DES-1	外調機 (送風機)	5.5		3	200	EM-CE5.5°-4C (G28)	Ⓐ		3E	100/75	――									機器に動力制御盤(INV)付属あり
						DES-1	外調機 (排風機)	7.5		3	200	EM-CET14° E3.5° (G54)	Ⓐ		3E	225/125	――									
						DES-1	外調機	18.5		3	200	EM-CET38°×2 E22° (G54)×2	Ⓐ		3E	225/150	――									
						DES-1	加湿器	0.01		1	200	EM-CE3.5°-3C (G28)	Ⓐ		2E	50/20	――									
						OAHU-2	外調機	3.7		3	200	EM-CE3.5° -4C (G22)	Ⓐ		3E	100/60	――									機器に動力制御盤(INV)付属あり
							制御電源			1	200		Ⓐ		2M	50/20	――									
	AC-GC 3φ3W210V	GP 102	3M	50/50	MCCB 3P 50/NT LA ED 計 8.97 kW	OEHP-1	空調室外機 (1階 喫茶・厨房)	8.97		3	200	EM-CE8° -4C (G36)	Ⓐ		3E	50/40	――									基準電流：32A
							制御電源			1	200		Ⓐ		2M	50/20	――									
							RS盤用電源			1	200		Ⓐ		2M	50/20	――									
RP-1 屋外自立型 (RF 屋外機置場)	AC 3φ3W210V	P 106			MCCB 3P 50/NT LA ED 計 52.4 kW	AHP-2	ヒートポンプチラー(天井放射系統)	52.4		3	200	EM-CET60° E14° (G70)	Ⓕ	ⒾⓁ 2-1a +15-2	3E	225/200	――		○	○	○	○	○			基準電流：151A
							制御電源			1	200		Ⓐ		2M	50/20	――									
	AC 3φ3W210V	P 107	3M	225/150	MCCB 3P 50/NT LA ED 計 9.015 kW	OAHU-1	外調機	7.515		3	200	EM-CET14° E8° (G54)	Ⓐ	ⒾⓁ 2-1a +15-2	3E	225/125	――									機器に動力制御盤(INV)付属あり
						RFE-1	排風機 (1階 喫茶厨房※火気使用)	1.5		3	200	EM-CE3.5° -4C (G22)	Ⓕ	ⒾⓁ 2-1a +15-2	3E	50/30	――		○	○	○	○	○			盤面にON/OFFスイッチ
							制御電源			1	200		Ⓐ		2M	50/20	――									
	AC 3φ3W210V	P 108	3M	225/200	MCCB 3P 50/NT LA ED 計 45.46 kW	PAC-21	空調室外機 (1～3階 打合せｽﾍﾟｰｽ他)	16.65		3	200	EM-CET22° E5.5° (G54)	Ⓐ		3E	100/75	――									基準電流：59.4A
						PAC-32	空調室外機 (3階 議会応接室、会議派)	8.41		3	200	EM-CE5.5° -4C (G28)	Ⓐ		3E	50/40	――									基準電流：30A
						PAC-11	空調室外機 (1階 喫茶厨房、ﾊﾞｯｸﾔｰﾄﾞ)	5.1		3	200	EM-CE3.5° -4C (G22)	Ⓐ		3E	50/20	――									基準電流：18A
						PAC-31	空調室外機 (3階 議会事務局、正副議長)	5.1		3	200	EM-CE3.5° -4C (G22)	Ⓐ		3E	50/20	――									基準電流：18A
						PAC-33	空調室外機 (3階 記者室)	5.1		3	200	EM-CE3.5° -4C (G22)	Ⓐ		3E	50/20	――									基準電流：18A
						PAC-41	空調室外機 (4階 会議室42)	5.1		3	200	EM-CE5.5° -4C (G28)	Ⓐ		3E	50/30	――									基準電流：23.5A
							制御電源			1	200		Ⓐ		2M	50/20	――									

Wh ：電力計(電子式パルス出力付 検付)

株式会社 佐藤総合計画

工事名称	南相馬市新庁舎建設電気設備工事
図面名	動力制御盤負荷表 (3)
設計番号	04632-010
作成日	-
縮尺	A1 S=N/S A3 S=N/S
	一級建築士事務所 登録番号 宮城県知事登録 第17210248号 建設コンサルタント 登録番号 建26第843号
総括	一級建築士第315658号 飯柴耕一
担当	一級建築士第323340号 高橋英雄 一級建築士第374585号 古川侑慧
構造関係規定に適合することを確認した	一級建築士 第306020号 構造設計一級建築士 第5334号 檜垣 進司
設備関係規定に適合することを確認した	一級建築士 第359849号 設備設計一級建築士 第4808号 渡邉 森
種別	E-033
通し番号	

盤名称	電気方式	幹線番号	主開閉器 種類	主開閉器 AF/AT	結線図	機器仕様 機器記号	機器名称	空調負荷(KW)	衛生等負荷(KW)	相	電圧	負荷ニ至ル 配線サイズ	結線図記号 主回路	結線図記号 制御回路	分岐開閉器 種類	分岐開閉器 AF/AT	進相SC	連動インターロック	現場盤表示 GL	RL	OL	遠方	発停	HL	LL	備考
RP-1 (つづき)	AC-GC 3φ3W210V	GP 104			MCCB 3P 50/NT, LA, EO, Wh, 計 52.4 kW	AHP-1	ヒートポンプチラー(AHU、床放射系統)	52.4		3	200	EM-CET100' E14' (G82)	F	IL 2-1a +15-2	3E	225/200	——		○	○	○	○	○			基準電流:151A、INV:電気設備工事
							制御電源			1	200		A		2M	50/20	——									
	AC 3φ3W210V	P 112			MCCB 3P 50/NT, LA, EO, Wh, 計 52.4 kW	AHP-1	ヒートポンプチラー(AHU、床放射系統)	52.4		3	200	EM-CET100' E14' (G82)	F	IL 2-1a +15-2	3E	225/200	——		○	○	○	○	○			基準電流:151A、INV:電気設備工事
							制御電源			1	200		A		2M	50/20	——									
	AC 3φ3W210V	P 113			MCCB 3P 50/NT, LA, EO, Wh, 計 52.4 kW	AHP-1	ヒートポンプチラー(AHU、床放射系統)	52.4		3	200	EM-CET100' E14' (G82)	F	IL 2-1a +15-2	3E	225/200	——		○	○	○	○	○			基準電流:151A、INV:電気設備工事
							制御電源			1	200		A		2M	50/20	——									
	AC 3φ3W210V	P 114			MCCB 3P 50/NT, LA, EO, Wh, 計 52.4 kW	AHP-1	ヒートポンプチラー(AHU、床放射系統)	52.4		3	200	EM-CET100' E14' (G82)	F	IL 2-1a +15-2	3E	225/200	——		○	○	○	○	○			基準電流:151A、INV:電気設備工事
							制御電源			1	200		A		2M	50/20	——									
							RS485用電源			1	200		A		2M	50/20	——									

Wh :電力計(電子式パルス出力付 検付)

株式会社 佐藤総合計画	工事名称 南相馬市新庁舎建設電気設備工事		一級建築士事務所 登録番号 宮城県知事登録 第17210248号 建設コンサルタント 登録番号 建26第843号	種別 E-034
	図面名 動力制御盤負荷表(4)		総括 一級建築士第315658号 飯柴耕一 / 担当 一級建築士第323340号 高橋英雄 / 一級建築士第374585号 古川侑慧	通し番号
	設計番号 04632-010	作成日 - / 縮尺 A1 S=N/S A3 S=N/S	構造関係規定に適合することを確認した 一級建築士 第306020号 構造設計一級建築士 第5334号 檜垣 進司	設備関係規定に適合することを確認した 一級建築士 第359849号 設備設計一級建築士 第4808号 渡邊 森

盤名称	電気方式	幹線番号	主開閉器 種類	主開閉器 AF/AT	結線図	機器記号	機器名称	空調負荷(KW)	衛生等負荷(KW)	相	電圧	負荷ニ至ル 配線サイズ	結線図記号 主回路	結線図記号 制御回路	分岐開閉器 種類	分岐開閉器 AF/AT	進相SC	連動インターロック	現場盤表示 GL	RL	OL	遠方	発停	HL	LL	備考
RP-1 (つづき)	AC-GC 3φ3W210V	GP 105			MCCB 3P 50/NT, LA, ED, Wh; 計 12.5 kW	HEX-1	全熱交換器（2階 大会議室、委員会室）（4階 庁議室、防災無線室、会議室41）	11.0		3	200	EM-CET14' E8' (G54)	Ⓐ		3E	50/40	――									機器にINV制御盤付き
							補機電源 非常用発電機	1.5		3	200	EM-FP5.5'-3C (G28)	Ⓐ		3M	50/30	――									
							制御電源			1	200		Ⓐ		2M	50/20	――									
	AC-GC 3φ3W210V	GP 106			MCCB 3P 50/NT, LA, ED, Wh; 計 77.56 kW	PAC-26	空調室外機 （2階 大会議室、委員会室）	21.64		3	200	EM-CET38' E5.5' (G54)	Ⓐ		3E	100/100	――									基準電流：77.2A
						PAC-26	空調室外機 （2階 大会議室、委員会室）	13.98		3	200	EM-CET14' E3.5' (G54)	Ⓐ		3E	100/60	――									基準電流：49.9A ユニット構成
						PAC-42	空調室外機 （4階 市長室、応接室他）	13.98		3	200	EM-CET14' E3.5' (G54)	Ⓐ		3E	100/60	――									基準電流：49.9A
						PAC-43	空調室外機 （4階 会議室41、庁議室他）	13.98		3	200	EM-CET14' E3.5' (G54)	Ⓐ		3E	100/60	――									基準電流：49.9A
						PAC-43	空調室外機 （4階 会議室41、庁議室他）	13.98		3	200	EM-CET14' E3.5' (G54)	Ⓐ		3E	100/60	――									基準電流：49.9A ユニット構成
							制御電源			1	200		Ⓐ		2M	50/20	――									
	AC-GC 3φ3W210V	GP 107			MCCB 3P 50/NT, LA, ED, Wh; 計 43.6 kW	PAC-44	空調室外機 （4階 電気室）	3.8		3	200	EM-CET14' E3.5' (G54)	Ⓐ		3E	100/75	――									
						PAC-44	空調室外機 （4階 電気室）	3.8		3	200	EM-CET14' E3.5' (G54)	Ⓐ		3E	100/75	――									
						PAC-45	空調室外機 （4階 サーバー室）	18.0		3	200	EM-CET14' E3.5' (G54)	Ⓐ		3E	225/150	――									
						PAC-45	空調室外機 （4階 サーバー室）	18.0		3	200	EM-CET14' E3.5' (G54)	Ⓐ		3E	225/150	――									
							制御電源			1	200		Ⓐ		2M	50/20	――									

Wh：電力計（電子式パルス出力付 検付）

株式会社 佐藤総合計画

工事名称	南相馬市新庁舎建設電気設備工事	一級建築士事務所 登録番号 宮城県知事登録 第17210248号 建設コンサルタント 登録番号 建26第843号	種別 E-035
図面名	動力制御盤負荷表（5）	総括 一級建築士第315658号 飯柴耕一 / 担当 一級建築士第323340号 高橋英雄 一級建築士第374585号 古川侑慧	通し番号
設計番号 04632-010 / 作成日 － / 縮尺 A1 S=N/S A3 S=N/S		構造関係規定に適合することを確認した 一級建築士 第306020号 構造設計一級建築士 第5334号 椎垣 進司 / 設備関係規定に適合することを確認した 一級建築士 第359849号 設備設計一級建築士 第4808号 渡邊 森	

電灯分電盤　仕様書　（ (・) のついたものを摘要する。）

1. 盤の種別、形式は下記に準ずる。

(・)	国交省標準仕様書
・	メーカー標準品
・	市販品
・	その他（　　　　）

2. 塗装については下記とする。

・	標準色
(・)	指定色
・	その他（　　　　）

3. 屋外仕様については下記とする。

・	ステンレス（SUS）
(・)	溶融亜鉛めっき（Z35）
・	溶融亜鉛めっき（Z55）
・	その他（　　　　）

4. 分岐ブレーカーの仕様は下記による。

(・)	協約形
・	標準形
・	その他（　　　　）

5. その他下記のものを摘要する。

(・)	備品を国交省標準仕様書に準ずる
(・)	盤内の配線においてもエコケーブルを使用する。
(・)	自立形の場合、底板のない構造とする。
(・)	盤の扉を開いた際、固定できる構造とする。
(・)	分岐回路において、10%以上予備スペースを見込む。
(・)	内扉はマグネット式とする。
(・)	盤下部ハカマ付。
(・)	鍵はTAC60とし、インジケータ付きとする。

操作回路

〈A〉 外灯点滅用

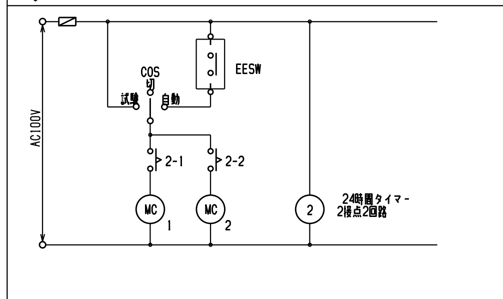

〈B〉 ファンコイル操作用

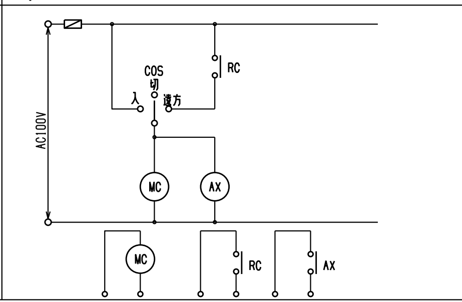

〈C〉 誘導灯消灯用（中継盤）

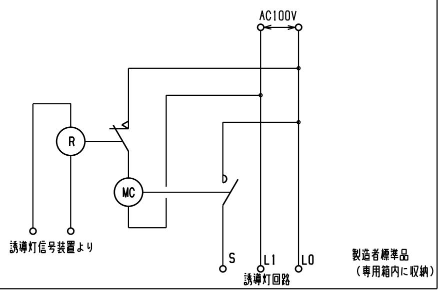

凡例

盤の種別と形式　（※屋外型は図示）

G	一般形	埋込形	
T	一般形	自立形	ドアのある構造 自立式壁掛型
TW	一般形	露出形	ドアのある構造
D	一般形	露出形	ドアのない構造（非常照明部分除く）
1G	一種耐熱形	埋込形	耐熱処理した壁に埋込むもの
1H	一種耐熱形	埋込形	耐熱処理がない壁に埋込むもの
1T	一種耐熱形	露出形	
2G	二種耐熱形	埋込形	
2T	二種耐熱形	露出形	

開閉器

1M	MCCB 1P1E	3E	ELCB 3P
2M	MCCB 2P2E	2R	ELR 2P
3M	MCCB 3P	3R	ELR 3P
2E	ELCB 2P	Mg	電磁開閉器 2P

付帯機器

R xn	20Aリモコンリレー	※
C 8 xn	白熱灯用T/U付調光ユニット800W	※
C15 xn	白熱灯用T/U付調光ユニット1500W	※
CHf xn	インバーター蛍光灯連続調光T/U	※
T/U xn	ターミナルユニット 4回路用	※
調光T/U xn	調光ターミナルユニット	※
接点T/U xn	接点入力ターミナルユニット 4回路用	※
CPU	伝送ユニット	
RT	リモコントランス	
MC	電磁接触器	
TM	年間プログラムタイマユニット（フル2線信号出力形）	
Wh	積算電力量計（電子式・パルス出力付・検定付）	
LIM	絶縁監視装置	
LA	避雷器（クラスⅠ）又は（クラスⅡ）	

※（個数は傍記による）

回路記号

(ア)	誘導灯回路（主幹一次側）	AC 100V
(101)	照明回路	AC 100V
((201))	照明回路	AC 200V
(a)	非常照明回路	AC 100V
(301)	コンセント回路	AC 100V
((401))	コンセント回路	AC 200V
((501))	厨房機器回路（三相）	AC 3φ200V
(F1)	空調機回路	AC 100V
((F1))	空調機回路	AC 200V
[101]	照明回路	AC-GC 100V
[[201]]	照明回路	AC-GC 200V
[301]	コンセント回路	AC-GC 100V
[[401]]	コンセント回路	AC-GC 200V
[[501]]	厨房機器回路（三相）	AC-GC 3φ200V
[F1]	空調機、単相動力回路	AC-GC 100V
[[F1]]	空調機、単相動力回路	AC-GC 200V

注記

1. リモコンは、多重伝送式とする。
2. 屋外・水気のある場所及び湿気の多い場所に機械器具を施設する回路の遮断器は漏電遮断器とする。
3. 単相3線回路の主幹は、中性線欠相保護付とする。
4. DC回路は二重耐熱盤とする。
5. 単相動力負荷のリモコンは外部接点T/Uにより中央監視より発停とする。
6. 非常照明・誘導灯の名称記入は赤とする。又、赤色キャップを取付けること。
7. 電灯分電盤負荷名称は、照明・コンセント等の種別を記入すること。

避雷器　仕様書

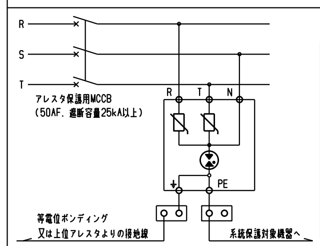

注意事項

1. 各種接地が共通化されていない場合（MCCBとELCB用接地が別系統など）は各接地に対してアレスタを設置すること。
2. JIS C 0364-5-534 TT系統におけるサージ保護装置の施設図B.2による結線をすること。（感電保護を確保するため充電相と中性相間にアレスタ中性相と接地間にギャップを接続する）
3. アレスタ回路の配線太さは14sq以上とすること。
4. アレスタ回路の配線距離は極力短くすること。（推奨0.5m以下）
5. アレスタ回路はメインブレーカ二次側に設置すること。
6. 避雷器形式は酸化亜鉛素子とし、アレスタ故障表示、出力接点を有すること。

避雷器の保護レベルは下記とする。

・	クラスⅠ
(・)	クラスⅡ
・	クラスⅢ

※外部盤についてはクラスⅠとする。

負荷表

盤名称	電気方式	幹線サイズ	主開閉器 種類	主開閉器 AF/AT	分岐開閉器 種類	分岐開閉器 AF/AT	付帯機器	回路番号	電圧(V)	負荷容量(VA) 電灯	コンセント	ファンコイル	その他	備考	
1L-1 (T)	AC 1φ3W 200/100V	L/106	3M	400/250	2M	50/20		((201))	200	800				エントランスロビー	照明
					2M	50/20	R×6	((202))	200	460				廊下, 風除室	照明
					2M	50/20		((203))	200	80				守衛室	照明
					2M	50/20		((204))	200	380				相談室, 会計課	照明
					2M	50/20		((205))	200	1720				執務室11	照明
					2M	50/20		((206))	200	1215				執務室11	照明
					2M	50/20		((207))	200	1550				執務室11	照明
					2M	50/20		((208))	200	665				会議室	照明
					2M	50/20		((209))	200					予備	
					2M	50/20		((210))	200					予備	
					2E	50/20	R×3	((211))	200	470				外灯	照明
					2E	50/20		((212))	200					予備	
					2M	50/20		(101)	100	90				執務室11	照明
					2E	50/20	R×1	(102)	100	90				外灯	照明
					2M	50/20	R×1	(103)	100	60				窓口サイン（L、D）	照明
					2E	50/20	R×1	(104)	100	100				外部サイン　EX01	照明
					2M	50/20		(105)	100					予備	
					2E	50/20		(106)	100					予備	
										7680					
					2M	50/20		(301)	100		200			EPS	コンセント
					2M	50/20		(302)	100		400			廊下、機械室他	コンセント
					2M	50/20		(303)	100		400			廊下、風除室他	コンセント
					2E	50/20		(304)	100		240			風除室1 自動ドア	コンセント
					2M	50/20		(305)	100		500			守衛室、休憩室	コンセント
					2E	50/20		(306)	100		972			WC11(M) 温水洗浄便座他	コンセント
					2E	50/20		(307)	100		1200			WC11(M) 自動水栓一体型	コンセント
					2E	50/20		(308)	100		1210			HWC11 自動水栓一体型他	コンセント
					2E	50/20		(309)	100		920			HWC11 ハンドドライヤー	コンセント
					2E	50/20		(310)	100		1260			HWC11 温水洗浄便座	コンセント
					2E	50/20		(311)	100		1200			WC11(W) 自動水栓一体型	コンセント
					2E	50/20		(312)	100		1200			WC11(M)(W) 自動水栓一体型	コンセント
					2M	50/20		(313)	100		500			会議室11、12	コンセント
					2M	50/20		(314)	100		500			会議室13、14	コンセント
					2M	50/20		(315)	100		400			法務局	コンセント
					2M	50/20		(316)	100		1500			法務局 FAX	コンセント
					2M	50/20		(317)	100		1500			法務局 プリンター	コンセント
					2M	50/20		(318)	100		1500			法務局 複合機	コンセント
					2E	50/20		(319)	100		240			風除室2 自動ドア	コンセント
					2M	50/20		(320)	100		203			電波時計基地局 他	コンセント
					2M	50/20		(321)	100		300			待合スペース1	コンセント
					2M	50/20		(322)	100		200			総合案内	コンセント
					2M	50/20		(323)	100		100			総合案内	コンセント
					2M	50/20		(324)	100		400			相談室11、12	コンセント
					2M	50/20		(325)	100		400			相談室13、会計課	コンセント
					2M	50/20		(326)	100		300			更衣室11 他	コンセント
					2M	50/20		(327)	100		1200			電気ポット	コンセント
					2E	50/20		(328)	100		1200			更衣室11 自動水栓一体型	コンセント
					2E	50/20		(329)	100		1200			更衣室12 自動水栓一体型	コンセント
					2M	50/20		(330)	100		600			更衣室12 他	コンセント
					2E	50/20		(331)	100		500			冷蔵庫	コンセント
					2E	50/20		(332)	100		1200			電気ポット	コンセント
					2E	50/20		(333)	100		300			台上	コンセント
					2M	50/20		(334)	100		1500			プリンター	コンセント
					2M	50/20		(335)	100		600			執務室11 窓際	コンセント
					2M	50/20		(336)	100		1050			PCモニター	コンセント

結線図

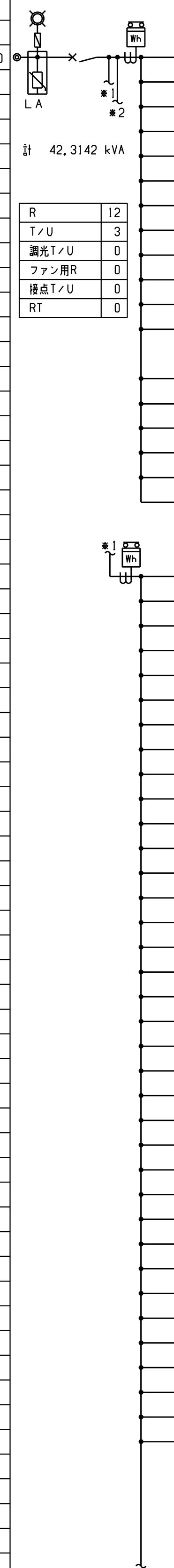

計　42.3142 kVA

R	12
T/U	3
調光T/U	0
ファン用R	0
接点T/U	0
RT	0

株式会社　佐藤総合計画

工事名称　南相馬市新庁舎建設電気設備工事

図面名　電灯分電盤標準図・負荷表（1）

設計番号　04632-010　作成日　-　縮尺　A1 S=N/S　A3 S=N/S

一級建築士事務所　登録番号　宮城県知事登録　第17210248号
建設コンサルタント　登録番号　建26第843号

総括　一級建築士第315658号　飯柴耕一

担当　一級建築士第323340号　高橋英雄　一級建築士第374585号　古川侑慧

構造関係規定に適合することを確認した　一級建築士　第306020号　構造設計一級建築士　第5334号 檜垣　進司

設備関係規定に適合することを確認した　一級建築士　第359849号　設備設計一級建築士　第4808号　渡邊　森

種別　E-036

通し番号

盤名称	電気方式	幹線サイズ	主開閉器 種類	主開閉器 AF/AT	結線図	分岐開閉器 種類	分岐開閉器 AF/AT	付帯機器	回路番号	電圧(V)	負荷容量(VA) 電灯	コンセント	ファンコイル	その他	備考	
1L-1 つづき																
						2M	50/20		337	100		150			サインA-01	コンセント
						2M	50/20		338	100		100			ピット	コンセント
						2M	50/20		339	100		360			サインA-02, A-04	コンセント
						2E	50/20		340	100		1100			給湯器	コンセント
						2M	50/20		341	100		200			窓口システムBOX	コンセント
						2M	50/20		342	100		1020			PCモニター	コンセント
						2M	50/20		343	100					予備	
						2M	50/20		344	100					予備	
						2M	50/20		345	100					予備	
						2M	50/20		346	100					予備	
												30025				
					*2 Wh											
						2E	50/20		F1	200			160		空調室内機	空調
						2E	50/20		F2	200			50		空調室内機	空調
						2E	50/20		F3	200			320		空調室内機	空調
						2E	50/20		F4	200			80		空調室内機	空調
						2E	50/20		F5	200			80		空調室内機	空調
						2E	50/20		F6	200			1120		全熱交換器	空調
						2E	50/20		F7	200			160		空調室内機	空調
						2E	50/20		F8	200			1750		パネルヒーター	空調
						2E	50/20		F9	200					予備	
						2E	50/20		F10	200					予備	
						2M	50/20		F1	100			20		排風機	空調
						2M	50/20	TMx1	F2	100			453.2		排風機	空調
						2M	50/20		F3	100			4		VAV	空調
						2E	50/20		F4	100			4		CAV	空調
						2E	50/20		F5	100			16		VAV	空調
						2E	50/20	MCx1	F6	100			118		ファンコイルユニット	空調 自動制御ON/OFF
						2M	50/20		F7	100			60		搬送機	空調
						2M	50/20		F8	100			15		CAV・VAV	空調
						2E	50/20	TMx1	F9	100			184		AS	空調
						2M	50/20		F10	100			15		マリンランプAHU-2	空調
						2M	50/20		F11	100					予備	
						2M	50/20		F12	100					予備	
													4609.2			

盤名称	電気方式	幹線サイズ	主開閉器 種類	主開閉器 AF/AT	結線図	分岐開閉器 種類	分岐開閉器 AF/AT	付帯機器	回路番号	電圧(V)	負荷容量(VA) 電灯	コンセント	ファンコイル	その他	備考	
1L-1 つづき																
						2M	50/20		ア	100	70				誘導灯	赤色表示
						2M	50/20		イ	100	275				階段通路誘導灯	赤色表示
						2M	50/20		ウ	100		1080			非常放送アンプ	赤色表示
						2M	50/20		エ	100		1000			自火報受信機	赤色表示
						2M	50/20		オ	100		10			誘導灯信号装置	赤色表示
												2090				
	AC-GC 1φ3W 200/100V	自家発電機 GL 202	3M	225/225	LA *1 Wh	2M	50/20		201	200	470				更衣室他	照明
						2M	50/20	R×4	202	200	180				廊下,風除室	照明
						2M	50/20		203	200	80				休憩	照明
						2M	50/20		204	200	300				相談室,会計課	照明
						2M	50/20		205	200	925				執務室11	照明
						2M	50/20		206	200	1005				執務室11	照明
						2M	50/20		207	200	250				エントランスロビー	照明
						2M	50/20		208	200					予備	
						2M	50/20		209	200					予備	
						2M	50/20		210	200					予備	
						2M	50/20		101	100	210				執務室11	
						2M	50/20		102	100	475				WC,HWC	
						2M	50/20		103	100	310				GW,SW電源	
						2M	50/20		104	100	300				HUB	
						2M	50/20		105	100	100				リモコントランス	盤内機器
						2M	50/20		106	100					予備	
						2M	50/20		a	100	210				非常照明	赤色表示
						2M	50/20		b	100					予備	
											4815					
					*1 Wh											
						2M	50/20		301	100		1500			19インチラック	コンセント
						2M	50/20		302	100		300			端子盤	コンセント
						2M	50/20		303	100		400			会計課 OAコンセント	コンセント
						2M	50/20		304	100		400			会計課 OAコンセント	コンセント
						2M	50/20		305	100		1500			会計課 プリンター	コンセント
						2M	50/20		306	100		1500			執務室11 プリンター	コンセント
						2M	50/20		307	100					予備	
						2M	50/20		308	100		800			執務室11 OAコンセント	コンセント
						2M	50/20		309	100		800			執務室11 OAコンセント	コンセント
						2M	50/20		310	100		800			執務室11 OAコンセント	コンセント
						2M	50/20		311	100		800			執務室11 OAコンセント	コンセント
						2M	50/20		312	100		600			執務室11 OAコンセント	コンセント
						2M	50/20		313	100		800			執務室11 OAコンセント	コンセント
						2M	50/20		314	100		800			執務室11 OAコンセント	コンセント
						2M	50/20		315	100		800			執務室11 OAコンセント	コンセント
						2M	50/20		316	100		800			執務室11 OAコンセント	コンセント
						2M	50/20		317	100		800			執務室11 OAコンセント	コンセント
						2M	50/20		318	100		800			執務室11 OAコンセント	コンセント
						2M	50/20		319	100		800			執務室11 OAコンセント	コンセント
						2M	50/20		320	100		800			執務室11 OAコンセント	コンセント
						2M	50/20		321	100		800			執務室11 OAコンセント	コンセント
						2M	50/20		322	100		800			執務室11 OAコンセント	コンセント
						2M	50/20		323	100		800			執務室11 OAコンセント	コンセント
						2M	50/20		324	100		800			執務室11 OAコンセント	コンセント
						2M	50/20		325	100		600			執務室11 OAコンセント	コンセント
						2M	50/20		326	100		800			執務室11 OAコンセント	コンセント
						2M	50/20		327	100		800			執務室11 OAコンセント	コンセント
						2M	50/20		328	100		400			執務室11 OAコンセント	コンセント
						2M	50/20		329	100		800			執務室11 OAコンセント	コンセント
						2M	50/20		330	100		800			執務室11 OAコンセント	コンセント

計 37.705 kVA

R	4
T/U	1
調光T/U	0
ファン用R	0
接点T/U	0
RT	1
年間ﾌﾟﾛｸﾞﾗﾑﾀｲﾏｰ	1
伝送ユニット	1

株式会社 佐藤総合計画

工事名称	南相馬市新庁舎建設電気設備工事	一級建築士事務所 登録番号 宮城県知事登録 第17210248号 建設コンサルタント 登録番号 建26第843号	種別 E-037
図面名	電灯分電盤負荷表 (2)	総括 一級建築士第315658号 飯柴耕一 / 担当 一級建築士第323340号 高橋英雄 一級建築士第374585号 古川侑慧	通し番号
設計番号 04632-010 / 作成日 - / 縮尺 A1 S=N/S A3 S=N/S		構造関係規定に適合することを確認した 一級建築士 第306020号 構造設計一級建築士 第5334号 椎垣 進司 / 設備関係規定に適合することを確認した 一級建築士 第359849号 設備設計一級建築士 第4808号 渡邊 森	

盤名称	電気方式	幹線サイズ	主開閉器 種類	主開閉器 AF/AT	結線図	分岐開閉器 種類	分岐開閉器 AF/AT	付帯機器	回路番号	電圧 (V)	電灯	コンセント	ファンコイル	その他	備考	
						2M	50/20		331	100		800			執務室11 OAコンセント	コンセント
						2M	50/20		332	100		800			執務室11 OAコンセント	コンセント
						2M	50/20		333	100		800			執務室11 OAコンセント	コンセント
						2M	50/20		334	100		800			執務室11 OAコンセント	コンセント
						2M	50/20		335	100		800			執務室11 OAコンセント	コンセント
						2M	50/20		336	100		400			執務室11 OAコンセント	コンセント
						2M	50/20		337	100		800			執務室11 OAコンセント	コンセント
						2M	50/20		338	100		800			執務室11 OAコンセント	コンセント
						2M	50/20		339	100		800			執務室11 OAコンセント	コンセント
						2M	50/20		340	100		800			執務室11 OAコンセント	コンセント
												30800				
	AC-GC 1φ3W 200/100V	自家発電機 GL 203	3M	100/100	LA ※1	2M	50/20		341	100		400			執務室11 OAコンセント	コンセント
						2M	50/20		342	100		800			執務室11 OAコンセント	コンセント
						2M	50/20		343	100		800			執務室11 OAコンセント	コンセント
						2M	50/20		344	100		800			執務室11 OAコンセント	コンセント
					計 16.254 kVA	2M	50/20		345	100		800			執務室11 OAコンセント	コンセント
						2M	50/20		346	100		1500			執務室11 OAコンセント PC,PRT	コンセント
					R 0	2M	50/20		347	100		1500			執務室11 OAコンセント PC,PRT	コンセント
					T/U 0	2M	50/20		348	100		165			ITV PoEスイッチ	コンセント
					調光T/U 0	2M	50/20		349	100		472			呼出表示・インターホン設備 L2スイッチ	コンセント
					ファン用R 0	2M	50/20		350	100		1100			入退室管理設備 HIS	コンセント
					接点T/U 0	2M	50/20		351	100		800			入退室管理設備 LIP、IDコントローラー	コンセント
					RT 0	2M	50/20		352	100		500			ITV架	コンセント
						2M	50/20		353	100		1200			機械警備親機	コンセント
						2M	50/20		354	100					予備	
						2M	50/20		355	100					予備	
						2M	50/20		356	100					予備	
												10837				
					※1	2M	50/20		F1	100			850		シャッター	空調
						2M	50/20		F2	100			30		PAC集中ｺﾝﾄﾛｰﾗｰ	空調
						2M	50/20		F3	100			22		HEX集中ｺﾝﾄﾛｰﾗｰ	空調
						2M	50/20		F4	100			1500		1RCP-1	空調
						2M	50/20		F5	100			1500		1RCP-2	空調
						2E	50/20		F6	100			1500		1RCP-3	空調
						2E	50/20		F7	100				15	給油口ﾕﾆｯﾄﾎﾞｯｸｽ 油面継電器	発電機
						2M	50/20		F8	100					予備	
													5402	15		

盤名称	電気方式	幹線サイズ	主開閉器 種類	主開閉器 AF/AT	結線図	分岐開閉器 種類	分岐開閉器 AF/AT	付帯機器	回路番号	電圧 (V)	電灯	コンセント	ファンコイル	その他	備考	
1L-2 (T)																
	AC 1φ3W 200/100V	L 203	3M	400/250	LA ※1 ※2	2M	50/20	Rx4	201	200	140				風除室,授乳	照明
						2M	50/20		202	200	1895				市民ホール,喫茶客席	照明
						2E	50/20	Rx2	203	200	195				外灯	照明
						2M	50/20		204	200	280				EPS,消火ポンプ室他	照明
					計 43.653 kVA	2M	50/20		205	200	1360				執務室11	照明
						2M	50/20		206	200					予備	
					R 17 / T/U 5 / 調光T/U 0 / ファン用R 0 / 接点T/U 0 / RT 0	2M	50/20		101	100	15				エントランスロビー	照明
						2M	50/20	Rx1	102	100	100				外灯	照明
						2E	50/20	Rx4	103	100	430				外灯	照明
						2E	50/20	Rx1	104	100	1200				外部サインEX-07	照明
						2E	50/20	Rx1	105	100	1200				外部サインEX-07	照明
						2E	50/20	Rx1	106	100	1200				外部サインEX-07	照明
						2E	50/20	Rx1	107	100	1200				外部サインEX-07	照明
						2E	50/20	Rx1	108	100	100				外部サインEX-01	照明
						2E	50/20	Rx1	109	100	140				窓口サイン（L．D）	照明
						2E	50/20		110	100					予備	
											9455					
					※1	2E	50/20		401	200		2400			電気温水器	コンセント
						2E	50/20		402	200					予備	
						2E	50/20		301	100		678			WC12(M) 温水洗浄便座 他	コンセント
						2E	50/20		302	100		942			WC12(M) 温水洗浄便座	コンセント
						2E	50/20		303	100		1200			WC12(M) 自動水栓一体型	コンセント
						2E	50/20		304	100		1200			WC12(M) 自動水栓一体型	コンセント
						2E	50/20		305	100		1260			HWC12 温水洗浄便座	コンセント
						2E	50/20		306	100		1210			HWC12 自動水栓一体型 他	コンセント
						2E	50/20		307	100		600			WC12(W) 自動水栓一体型	コンセント
						2E	50/20		308	100		1200			WC12(W) 自動水栓一体型	コンセント
						2E	50/20		309	100		1200			WC12(W) 自動水栓一体型	コンセント
						2E	50/20		310	100		1256			WC12(W) 温水洗浄便座	コンセント
						2E	50/20		311	100		942			WC12(W) 温水洗浄便座	コンセント
					Wh	2E	50/20		312	100		1500			自動販売機	コンセント
						2E	50/20		313	100		1500			自動販売機	コンセント
						2E	50/20		314	100		240			風除室3 自動ドア	コンセント
						2M	50/20		315	100		400			授乳、相談室14	コンセント
						2M	50/20		316	100		300			授乳 台上	コンセント
						2M	50/20		317	100		505			市民ホール 他	コンセント
						2M	50/20		318	100		303			電波時計基地局 他	コンセント
						2M	50/20		319	100		1500			プリンター	コンセント
						2M	50/20		320	100		1500			プリンター	コンセント
						2E	50/20		321	100		240			風除室4 自動ドア	コンセント
						2E	50/20		322	100		1500			ELV保守用コンセント	コンセント
						2E	50/20		323	100		1500			ELV保守用コンセント	コンセント
						2M	50/20		324	100		100			ピット	コンセント
						2M	50/20		325	100		330			サインA－01、A－04	コンセント
						2M	50/20		326	100		690			窓口システム	コンセント
						2E	50/20		327	100		1100			電気温水器	コンセント
						2M	50/20		328	100		1500			プリンター	コンセント
						2M	50/20		329	100		600			執務室11、機械室12 他	コンセント
						2E	50/20		330	100		1200			電気ポット	コンセント
						2E	50/20		331	100		920			HWC11 ハンドドライヤー	コンセント
						2M	50/20		332	100					予備	
						2M	50/20		333	100					予備	
						2M	50/20		334	100					予備	
												31516				

株式会社 佐藤総合計画

工事名称	南相馬市新庁舎建設電気設備工事
図面名	電灯分電盤負荷表（3）
設計番号	04632-010
作成日	－
縮尺	A1 S=N/S A3 S=N/S
	一級建築士事務所 登録番号 宮城県知事登録 第17210248号 建設コンサルタント 登録番号 建26第843号
総括	一級建築士第315658号 飯柴耕一
担当	一級建築士第323340号 高橋英雄 一級建築士第374585号 古川侑慧
構造関係規定に適合することを確認した	一級建築士 第306020号 構造設計一級建築士 第5334号 檜垣 進司
設備関係規定に適合することを確認した	一級建築士 第359849号 設備設計一級建築士 第4808号 渡邉 森
種別	E-038
通し番号	

盤名称	電気方式	幹線サイズ	主開閉器 種類	主開閉器 AF/AT	結線図	分岐開閉器 種類	分岐開閉器 AF/AT	付帯機器	回路番号	電圧 (V)	電灯	コンセント	ファンコイル	その他	備考	
1L-2 つづき																
						2E	50/20		(F1)	200			160		空調室内機	空調
						2E	50/20		(F2)	200			840		空調室内機	空調
						2E	50/20		(F3)	200			1250		パネルヒーター	空調
						2E	50/20		(F4)	200					予備	
					※2 Wh											
						2M	50/20		(F1)	100			4		VAV	空調
						2E	50/20		(F2)	100			4		CAV	空調
						2E	50/20		(F3)	100			8		VAV	空調
						2E	50/20	TM×1	(F4)	100			184		AS B1-1	空調
						2M	50/20		(F5)	100			12		CAV・VAV	空調
						2M	50/20		(F6)	100			220		排風機、マリンランプAHU-1	
						2M	50/20		(F7)	100					予備	
						2M	50/20		(F8)	100					予備	
													2682			

盤名称	電気方式	幹線サイズ	主開閉器 種類	主開閉器 AF/AT	結線図	分岐開閉器 種類	分岐開閉器 AF/AT	付帯機器	回路番号	電圧 (V)	電灯	コンセント	ファンコイル	その他	備考	
1L-2 つづき																
						2M	50/20		(ア)	100	20				誘導灯	赤色表示
						2M	50/20		(イ)	100	100				階段通路誘導灯	赤色表示
	AC-GC 1φ3W 200/100V	自家発電機 GL 206	3M	225/175	LA ※1 ※2 Wh	2M	50/20	R×2	201	200	40				風除室,授乳	照明
						2M	50/20		202	200	825				市民ホール,喫茶客席	照明
						2M	50/20		203	200	672				執務室11	照明
						2M	50/20		204	200					予備	
					計 29.961 kVA	2M	50/20		205	200					予備	
						2M	50/20		206	200					予備	
						2M	50/20		101	100	740				WC,HWC	照明
						2M	50/20		102	100	50				GW,SW電源	照明
						2M	50/20		103	100	100				リモコントランス	盤内機器
						2M	50/20		104	100					予備	
						2M	50/20		a	100	110				非常照明	赤色表示
						2M	50/20		b	100					予備	
											2657					
					※1 Wh											
						2M	50/20		301	100		600			市民ホール	コンセント
						2M	50/20		302	100		800			執務室11 OAコンセント	コンセント
						2M	50/20		303	100		800			執務室11 OAコンセント	コンセント
						2M	50/20		304	100		800			執務室11 OAコンセント	コンセント
						2M	50/20		305	100		800			執務室11 OAコンセント	コンセント
						2M	50/20		306	100		200			執務室11 OAコンセント	コンセント
						2M	50/20		307	100		800			執務室11 OAコンセント	コンセント
						2M	50/20		308	100		800			執務室11 OAコンセント	コンセント
						2M	50/20		309	100		800			執務室11 OAコンセント	コンセント
						2M	50/20		310	100		800			執務室11 OAコンセント	コンセント
						2M	50/20		311	100		400			執務室11 OAコンセント	コンセント
						2M	50/20		312	100		800			執務室11 OAコンセント	コンセント
						2M	50/20		313	100		800			執務室11 OAコンセント	コンセント
						2M	50/20		314	100		800			執務室11 OAコンセント	コンセント
						2M	50/20		315	100		800			執務室11 OAコンセント	コンセント
						2M	50/20		316	100		400			執務室11 OAコンセント	コンセント
						2M	50/20		317	100		800			執務室11 OAコンセント	コンセント
						2M	50/20		318	100		800			執務室11 OAコンセント	コンセント
						2M	50/20		319	100		800			執務室11 OAコンセント	コンセント
						2M	50/20		320	100		800			執務室11 OAコンセント	コンセント
						2M	50/20		321	100		800			執務室11 OAコンセント	コンセント
						2M	50/20		322	100		800			執務室11 OAコンセント	コンセント
						2M	50/20		323	100		800			執務室11 OAコンセント	コンセント
						2M	50/20		324	100		800			執務室11 OAコンセント	コンセント
						2M	50/20		325	100		200			執務室11 OAコンセント	コンセント
						2M	50/20		326	100		400			執務室11 OAコンセント	コンセント
						2M	50/20		327	100		1500			執務室11 OAコンセント PC,PRT	コンセント
						2M	50/20		328	100		1500			執務室11 OAコンセント PC,PRT	コンセント
						2M	50/20		329	100		1500			執務室11 OAコンセント PC,PRT	コンセント
						2M	50/20		330	100		1500			執務室11 OAコンセント PC,PRT	コンセント
						2M	50/20		331	100		1500			執務室11 OAコンセント PC,PRT	コンセント
						2M	50/20		332	100		1500			執務室11 プリンター	コンセント
						2M	50/20		333	100					予備	
						2M	50/20		334	100					予備	
						2M	50/20		335	100					予備	
						2M	50/20		336	100					予備	
												27200				
					※2 Wh											
						2M	50/20		F1	100		100			シャッター	空調
						2E	50/20		F2	100			4		VAV	空調
						2M	50/20		F3	100					予備	
						2M	50/20		F4	100					予備	
												100	4			

R	2
T/U	1
調光T/U	0
ファン用R	0
接点T/U	0
RT	1

株式会社 佐藤総合計画

工事名称	南相馬市新庁舎建設電気設備工事
図面名	電灯分電盤負荷表 (4)
設計番号	04632-010
作成日	-
縮尺	A1 S=N/S A3 S=N/S
	一級建築士事務所 登録番号 宮城県知事登録 第17210248号 建設コンサルタント 登録番号 建26第843号
総括	一級建築士第315658号 飯柴耕一
担当	一級建築士第323340号 高橋英雄 一級建築士第374585号 古川侑慧
構造関係規定に適合することを確認した	一級建築士 第306020号 構造設計一級建築士 第5334号 檜垣 進司
設備関係規定に適合することを確認した	一級建築士 第359849号 設備設計一級建築士 第4808号 渡邉 森
種別	E-039
通し番号	

電灯分電盤負荷表（5）

盤名称	電気方式	幹線サイズ	主開閉器 種類	主開閉器 AF／AT	分岐開閉器 種類	分岐開閉器 AF／AT	付帯機器	回路番号	電圧（V）	電灯	コンセント	ファンコイル	その他	備考	
2L-1 (T)	AC 1φ3W 200／100V	L／205	3M	225／225	2M	50／20		201	200	60				EPS,機械室	照明
					2M	50／20	R×1	202	200	90				廊下	照明
					2M	50／20		203	200	700				ゴミ置場,休憩室他	照明
					2M	50／20		204	200	2490				執務室22	照明
					2M	50／20		205	200	2400				執務室21	照明
					2M	50／20		206	200					予備	
					2M	50／20		101	100	810				執務室21,22	照明
					2M	50／20	R×1	102	100	150				窓口サイン（L．D）	照明
					2M	50／20		103	100					予備	照明
					2M	50／20		104	100					予備	照明
										6700					
					2M	50／20		301	100		200			EPS	コンセント
					2M	50／20		302	100		603			廊下22、用務員室 他	コンセント
					2M	50／20		303	100		405			更衣室2、休憩室21 他	コンセント
					2M	50／20		304	100		1200			休憩室21 電気ポット	コンセント
					2M	50／20		305	100		1200			休憩室21 電気ポット	コンセント
					2E	50／20		306	100		500			休憩室21 冷蔵庫	コンセント
					2E	50／20		307	100		658			WC21(M) 暖房温水便座 他	コンセント
					2E	50／20		308	100		1200			WC21(M) 自動水栓一体型	コンセント
					2E	50／20		309	100		920			HWC21 ハンドドライヤー	コンセント
					2E	50／20		310	100		1260			HWC21 暖房温水便座	コンセント
					2E	50／20		311	100		1210			HWC21 自動水栓一体型 他	コンセント
					2E	50／20		312	100		1200			WC21(W) 自動水栓一体型	コンセント
					2E	50／20		313	100		942			WC21(W) 暖房温水便座	コンセント
					2E	50／20		314	100		1200			WC21(W)(M) 自動水栓一体型	コンセント
					2M	50／20		315	100		1200			給湯室21 電気ポット	コンセント
					2M	50／20		316	100		1200			給湯室21 電気ポット	コンセント
					2E	50／20		317	100		500			給湯室21 冷蔵庫	コンセント
					2E	50／20		318	100		1200			更衣室21 自動水栓一体型	コンセント
					2E	50／20		319	100		1200			更衣室22 自動水栓一体型	コンセント
					2M	50／20		320	100		700			倉庫21、打合せスペース 他	コンセント
					2M	50／20		321	100		1500			打合せスペース プリンター	コンセント
					2M	50／20		322	100		600			執務室 窓際	コンセント
					2M	50／20		323	100		1500			打合せスペース プリンター	コンセント
					2M	50／20		324	100		600			打合せスペース	コンセント
					2M	50／20		325	100		600			執務室 窓際	コンセント
					2M	50／20		326	100		1500			打合せスペース プリンター	コンセント
					2E	50／20		327	100		1100			電気温水器	コンセント
					2E	50／20		328	100		1100			電気温水器	コンセント
					2M	50／20		329	100		180			サインA－02	コンセント
					2M	50／20		330	100					予備	
					2M	50／20		331	100					予備	
											27378				
					2E	50／20		F1	200			50		空調室内機	空調
					2E	50／20		F2	200			160		空調室内機	空調
					2E	50／20		F3	200			50		空調室内機	空調
					2E	50／20		F4	200			222		空調室内機	空調
					2E	50／20		F5	200			1575		パネルヒーター	空調
					2E	50／20		F6	200					予備	

結線図: LA ※1 ※2 Wh
計　38.2372 kVA

R	2
T／U	1
調光T／U	0
ファン用R	0
接点T／U	0
RT	0

盤名称	電気方式	幹線サイズ	主開閉器 種類	主開閉器 AF／AT	分岐開閉器 種類	分岐開閉器 AF／AT	付帯機器	回路番号	電圧（V）	電灯	コンセント	ファンコイル	その他	備考	
2L-1 つづき					2M	50／20		F1	100			20		排風機	空調
					2E	50／20	MC×1	F2	100			342		ファンコイルユニット	空調 自動制御ON／OFF
					2M	50／20	TM×1	F3	100			973.2		排風機	空調
					2M	50／20		F4	100			60		排風機	空調
					2M	50／20		F5	100			303		エアースイングファン	空調
					2M	50／20		F6	100			324		エアースイングファン	空調
					2M	50／20		F7	100			8		VAV	空調
					2M	50／20		F8	100			8		VAV	空調
					2M	50／20		F9	100			32		VAV	空調
					2M	50／20		F10	100			32		VAV	空調
					2M	50／20		F11	100					予備	
					2M	50／20		F12	100					予備	
												4159.2			
					2M	50／20		ア	100	45				誘導灯	赤色表示
					2M	50／20		イ	100	75				階段通路誘導灯	赤色表示
	AC-GC 1φ3W 200／100V	自家発電機 GL／104	3M	225／200	2M	50／20		201	200	755				ゴミ置場,休憩室他	照明
					2M	50／20	R×1	202	200	45				廊下	照明
					2M	50／20		203	200	2480				執務室22	照明
					2M	50／20		204	200	2330				執務室21	照明
					2M	50／20		205	200						
					2M	50／20		206	200					予備	
					2M	50／20		101	100	300				執務室21,22	照明
					2M	50／20		102	100	440				WC,HWC	照明
					2M	50／20		103	100	270				GW,SW電源	照明
					2M	50／20		104	100	300				HUB	照明
					2M	50／20		105	100	100				リモコントランス	盤内機器
					2M	50／20		106	100					予備	
					2M	50／20		a	100	225				非常照明	赤色表示
					2M	50／20		b	100					予備	
										7365					
					2M	50／20		301	100		1500			19インチラック	コンセント
					2M	50／20		302	100		300			端子盤	コンセント
					2M	50／20		303	100		300			休憩室21、執務室21	コンセント
					2M	50／20		304	100		1500			打合せスペース プリンター	コンセント
					2M	50／20		305	100		400			大型コピー室21 他	コンセント
					2M	50／20		306	100		1500			大型コピー室21 プリンター	コンセント
					2M	50／20		307	100		1200			執務室21 電気ポット	コンセント
					2M	50／20		308	100		1500			大型コピー室21 プリンター	コンセント
					2M	50／20		309	100		1500			大型コピー室21 プリンター	コンセント
					2M	50／20		310	100		1500			打合せスペース プリンター	コンセント
					2M	50／20		311	100		1500			打合せスペース プリンター	コンセント
					2M	50／20		312	100		800			執務室21 OAコンセント	コンセント
					2M	50／20		313	100		800			執務室21 OAコンセント	コンセント
					2M	50／20		314	100		400			執務室21 OAコンセント	コンセント
					2M	50／20		315	100		800			執務室21 OAコンセント	コンセント
					2M	50／20		316	100		800			執務室21 OAコンセント	コンセント
					2M	50／20		317	100		400			執務室21 OAコンセント	コンセント
					2M	50／20		318	100		600			執務室21 OAコンセント	コンセント
					2M	50／20		319	100		400			執務室21 OAコンセント	コンセント
					2M	50／20		320	100		800			執務室21 OAコンセント	コンセント
					2M	50／20		321	100		600			執務室21 OAコンセント	コンセント
					2M	50／20		322	100		800			執務室21 OAコンセント	コンセント
					2M	50／20		323	100		800			執務室21 OAコンセント	コンセント
					2M	50／20		324	100		800			執務室21 OAコンセント	コンセント
					2M	50／20		325	100		800			執務室21 OAコンセント	コンセント
					2M	50／20		326	100		800			執務室21 OAコンセント	コンセント
					2M	50／20		327	100		800			執務室21 OAコンセント	コンセント
					2M	50／20		328	100		800			執務室21 OAコンセント	コンセント
					2M	50／20		329	100		800			執務室21 OAコンセント	コンセント
											25500				

結線図: LA ※1 Wh
計　32.865 kVA

R	1
T／U	1
調光T／U	0
ファン用R	0
接点T／U	0
RT	1

株式会社 佐藤総合計画

工事名称: 南相馬市新庁舎建設電気設備工事
図面名: 電灯分電盤負荷表（5）
設計番号: 04632-010　作成日: －　縮尺: A1 S=N/S　A3 S=N/S

一級建築士事務所 登録番号 宮城県知事登録 第17210248号
建設コンサルタント 登録番号 建26第843号
総括: 一級建築士第315658号 飯柴耕一
担当: 一級建築士第323340号 高橋英雄　一級建築士第374585号 古川侑慧
構造関係規定に適合することを確認した 一級建築士 第306020号 構造設計一級建築士 第5334号 檜垣 進司
設備関係規定に適合することを確認した 一級建築士 第359849号 設備設計一級建築士 第4808号 渡邉 森
種別: E-040
通し番号:

盤名称	電気方式	幹線サイズ	主開閉器 種類	主開閉器 AF／AT	結線図	分岐開閉器 種類	分岐開閉器 AF／AT	付帯機器	回路番号	電圧 (V)	負荷容量(VA) 電灯	コンセント	ファンコイル	その他	備考	
2L-1 つづき																
		自家発電機														
	AC-GC 1φ3W 200／100V	GL 201	3M	225／150	LA ※1	2M	50／20		330	100		1000			打合せﾌﾞｰｽ、カウンター OAコンセント	コンセント
						2M	50／20		331	100		1000			打合せﾌﾞｰｽ、カウンター OAコンセント	コンセント
						2M	50／20		332	100		400			カウンター OAコンセント	コンセント
						2M	50／20		333	100		400			執務室21 OAコンセント	コンセント
					計 22.022 kVA	2M	50／20		334	100		800			執務室21 OAコンセント	コンセント
						2M	50／20		335	100		800			執務室21 OAコンセント	コンセント
					R 0	2M	50／20		336	100		400			執務室21 OAコンセント	コンセント
					T／U 0	2M	50／20		337	100		800			執務室21 OAコンセント	コンセント
					調光T／U 0	2M	50／20		338	100		800			執務室21 OAコンセント	コンセント
					ファン用R 0	2M	50／20		339	100		400			執務室21 OAコンセント	コンセント
					接点T／U 0	2M	50／20		340	100		800			執務室21 OAコンセント	コンセント
					RT 0	2M	50／20		341	100		800			執務室21 OAコンセント	コンセント
						2M	50／20		342	100		800			執務室21 OAコンセント	コンセント
						2M	50／20		343	100		800			執務室21 OAコンセント	コンセント
						2M	50／20		344	100		800			執務室21 OAコンセント	コンセント
						2M	50／20		345	100		800			執務室21 OAコンセント	コンセント
						2M	50／20		346	100		800			執務室21 OAコンセント	コンセント
						2M	50／20		347	100		800			執務室21 OAコンセント	コンセント
						2M	50／20		348	100		800			執務室21 OAコンセント	コンセント
						2M	50／20		349	100		800			執務室21 OAコンセント	コンセント
						2M	50／20		350	100		800			執務室21 OAコンセント	コンセント
						2M	50／20		351	100		400			執務室21 OAコンセント	コンセント
						2M	50／20		352	100		800			執務室21 OAコンセント	コンセント
						2M	50／20		353	100		600			執務室21 OAコンセント	コンセント
						2M	50／20		354	100		800			執務室21 OAコンセント	コンセント
						2M	50／20		355	100		800			執務室21 OAコンセント	コンセント
						2M	50／20		356	100		800			執務室21 OAコンセント	コンセント
						2M	50／20		357	100		472			呼出表示・インターホン設備 L2スイッチ	コンセント
						2M	50／20		358	100		250			入退室管理設備 IDｺﾝﾄﾛｰﾗｰ	コンセント
						2M	50／20		359	100					予備	
						2M	50／20		360	100					予備	
						2M	50／20		361	100					予備	
						2M	50／20		362	100					予備	
												20522				
					※1											
						2M	50／20		F1	100			1500		2RCP-1	空調
						2M	50／20		F2	100					予備	空調
													1500			

盤名称	電気方式	幹線サイズ	主開閉器 種類	主開閉器 AF／AT	結線図	分岐開閉器 種類	分岐開閉器 AF／AT	付帯機器	回路番号	電圧 (V)	負荷容量(VA) 電灯	コンセント	ファンコイル	その他	備考	
2L-2 (T)																
	AC 1φ3W 200／100V	L 206	3M	225／200	LA ※1 ※2	2M	50／20		201	200	15				EPS	照明
						2M	50／20	R×2	202	200	520				ロビー，廊下	照明
						2M	50／20	R×6	203	200	1690				大会議室，委員会室	照明
						2M	50／20		204	200	400				会議室	照明
					計 33.2547 kVA	2M	50／20		205	200	230				教育長室	照明
						2M	50／20		206	200	760				執務室	照明
					R 8	2M	50／20		207	200					予備	
					T／U 2	2M	50／20		208	200					予備	
					調光T／U 0											
					ファン用R 0	2M	50／20		101	100	60				ロビー	照明
					接点T／U 0	2M	50／20		102	100	70				窓口サイン（ＬＤ）	照明
					RT 0	2M	50／20		103	100	480				教育長室	照明
						2M	50／20		104	100					予備	
											3465					
					※1											
						2M	50／20		301	100		100			EPS	コンセント
						2E	50／20		302	100		1256			WC22(M) 暖房温水便座	コンセント
						2E	50／20		303	100		50			WC22(M) 自動水栓	コンセント
						2E	50／20		304	100		1200			WC22(M) 自動水栓一体型	コンセント
						2E	50／20		305	100		1200			WC22(M) 自動水栓一体型	コンセント
						2E	50／20		306	100		1210			HWC22 自動水栓一体型 他	コンセント
						2E	50／20		307	100		1260			HWC22 暖房温水便座	コンセント
						2E	50／20		308	100		1200			WC22(W) 自動水栓一体型	コンセント
						2E	50／20		309	100		1200			WC22(W) 自動水栓一体型	コンセント
						2E	50／20		310	100		1256			WC22(W) 暖房温水便座	コンセント
						2E	50／20		311	100		942			WC22(W) 暖房温水便座	コンセント
						2E	50／20		312	100		200			WC22(M)(W)	コンセント
						2M	50／20		313	100		403			ロビー21 他	コンセント
						2M	50／20		314	100		600			WEB会議室1・2・3	コンセント
						2M	50／20		315	100		400			会議室21・22	コンセント
						2M	50／20		316	100		300			大会議室	コンセント
						2E	50／20		317	100		400			委員会室	コンセント
						2E	50／20		318	100		800			大会議室	コンセント
						2E	50／20		319	100		800			委員会室	コンセント
						2M	50／20		320	100		800			委員会室	コンセント
						2M	50／20		321	100		400			卓接続コンセント	コンセント
						2M	50／20		322	100		1000			映像・音響設備 機器収容架	コンセント
						2M	50／20		323	100		500			映像・音響設備 バッテリー充電ワゴン	コンセント
						2M	50／20		324	100		360			サインＡ－０２、０４	コンセント
						2M	50／20		325	100		1500			打合せスペース プリンター	コンセント
						2M	50／20		326	100		300			教育長室	コンセント
						2M	50／20		327	100		500			相談室21、22	コンセント
						2M	50／20		328	100		900			サインＡ－０６	コンセント
						2M	50／20		329	100		900			サインＡ－０６	コンセント
						2M	50／20		330	100		900			サインＡ－０６	コンセント
						2M	50／20		331	100		900			サインＡ－０６	コンセント
						2M	50／20		332	100		900			サインＡ－０６	コンセント
						2E	50／20		333	100		920			HWC22 ハンドドライヤー	コンセント
						2M	50／20		334	100					予備	
						2M	50／20		335	100					予備	
						2M	50／20		336	100					予備	
												25557				
					※2											
						2E	50／20		F1	200			160		空調室内機	空調
						2E	50／20		F2	200			2375		パネルヒーター	空調
						2E	50／20		F3	200					予備	
						2E	50／20		F4	200					予備	
						2E	50／20	MC×1	F1	100			1374		ファンコイルユニット	空調 自動制御ON／OFF
						2M	50／20	TM×1	F2	100			247.7		排風機	空調
						2M	50／20		F3	100			16		ＶＡＶ	
						2M	50／20		F4	100			20		ＶＡＶ	
						2M	50／20		F5	100			20		ＶＡＶ	
						2M	50／20		F6	100			20		ＶＡＶ	
						2M	50／20		F7	100					予備	
						2M	50／20		F8	100					予備	
													4232.7			

株式会社 佐藤総合計画

工事名称 南相馬市新庁舎建設電気設備工事

図面名 電灯分電盤負荷表（6）

設計番号 04632-010 | 作成日 － | 縮尺 A1 S=N/S A3 S=N/S

一級建築士事務所 登録番号 宮城県知事登録 第17210248号
建設コンサルタント 登録番号 建26第843号

総括 一級建築士第315658号 飯柴耕一

担当 一級建築士第323340号 高橋英雄 一級建築士第374585号 古川侑慧

構造関係規定に適合することを確認した 一級建築士 第306020号 構造設計一級建築士 第5334号 檜垣 進司

設備関係規定に適合することを確認した 一級建築士 第359849号 設備設計一級建築士 第4808号 渡邉 森

種別 E-041

通し番号

盤名称	電気方式	幹線サイズ	主開閉器 種類	主開閉器 AF/AT	分岐開閉器 種類	分岐開閉器 AF/AT	付帯機器	回路番号	電圧（V）	電灯	コンセント	ファンコイル	その他	備考	
2L-2 つづき															
					2M	50/20		ア	100	40				誘導灯	赤色表示
	AC-GC 1φ3W 200/100V	自家発電機 GL 105	3M	225/125	2M	50/20	R×2	201	200	355				ロビー，廊下	照明
					2M	50/20	R×3	202	200	1315				大会議室，委員会室	照明
					2M	50/20		203	200	320				会議室	照明
					2M	50/20		204	200	230				教育長室	照明
					2M	50/20		205	200	440				執務室	照明
					2M	50/20		206	200					予備	
					2M	50/20		101	100	710				WC，HWC	照明
					2M	50/20		102	100	100				リモコントランス	盤内機器
					2M	50/20		103	100					予備	
					2M	50/20		104	100					予備	
					2M	50/20		a	100	125				非常照明	赤色表示
					2M	50/20		b	100					予備	
										3195					
					2M	50/20		301	100		300			大会議室、会議室21・22	コンセント
					2M	50/20		302	100		800			大会議室	コンセント
					2M	50/20		303	100		800			委員会室	コンセント
					2M	50/20		304	100		800			委員会室	コンセント
					2M	50/20		305	100		100			執務室	コンセント
					2M	50/20		306	100		400			カウンター OAコンセント	コンセント
					2M	50/20		307	100		800			執務室21 OAコンセント	コンセント
					2M	50/20		308	100		800			執務室21 OAコンセント	コンセント
					2M	50/20		309	100		800			執務室21 OAコンセント	コンセント
					2M	50/20		310	100		800			執務室21 OAコンセント	コンセント
					2M	50/20		311	100		800			執務室21 OAコンセント	コンセント
					2M	50/20		312	100		800			執務室21 OAコンセント	コンセント
					2M	50/20		313	100		1200			執務室21 電気ポット	コンセント
					2M	50/20		314	100		800			カウンター、教育長室 OAコンセント	コンセント
					2M	50/20		315	100		1500			打合せスペース プリンター	コンセント
					2M	50/20		316	100		800			執務室21 OAコンセント	コンセント
					2M	50/20		317	100		400			執務室21 OAコンセント	コンセント
					2M	50/20		318	100		800			執務室21 OAコンセント	コンセント
					2M	50/20		319	100		800			執務室21 OAコンセント	コンセント
					2M	50/20		320	100		800			執務室21 OAコンセント	コンセント
					2M	50/20		321	100		800			執務室21 OAコンセント	コンセント
					2M	50/20		322	100		800			執務室21 OAコンセント	コンセント
					2M	50/20		323	100		800			執務室21 OAコンセント	コンセント
					2M	50/20		324	100		800			執務室21 OAコンセント	コンセント
					2M	50/20		325	100					予備	
					2M	50/20		326	100					予備	
											18300				
					2E	50/20		F1	200			1140		空調室内機	空調
					2E	50/20		F2	200					予備	
					2M	50/20		F1	100			24		VAV	空調
					2M	50/20		F2	100					予備	
												1164			

LA ※1 ※2

計 22.659 kVA

R	5
T/U	2
調光T/U	0
ファン用R	0
接点T/U	0
RT	1

盤名称	電気方式	幹線サイズ	主開閉器 種類	主開閉器 AF/AT	分岐開閉器 種類	分岐開閉器 AF/AT	付帯機器	回路番号	電圧（V）	電灯	コンセント	ファンコイル	その他	備考	
3L-1 (T)															
	AC 1φ3W 200/100V	L 101-2	3M	100/75	2M	50/20		201	200	115				EPS，機械室	照明
					2M	50/20	R×3	202	200	575				廊下，待合スペース	照明
					2M	50/20		203	200	520				ゴミ置場，休憩室	照明
					2M	50/20		204	200	1920				執務室31	照明
					2M	50/20		205	200	2310				執務室，議員控室他	照明
					2M	50/20	R×2	206	200	460				会議，議，議会事務局他	照明
					2M	50/20		207	200					予備	
					2M	50/20		208	200					予備	
					2M	50/20		101	100	90				執務室31	照明
					2M	50/20	R×1	102	100	60				窓口サイン（L，D）	照明
					2M	50/20		103	100					予備	
					2M	50/20		104	100					予備	
										6050					
					2E	50/20		F1	200			50		空調室内機	空調
					2E	50/20		F2	200			72		空調室内機	空調
					2E	50/20		F3	200			1080		空調室内機	空調
					2E	50/20		F4	200			320		空調室内機	空調
					2E	50/20		F5	200			112		空調室内機	空調
					2E	50/20		F6	200			160		空調室内機	空調
					2E	50/20		F7	200			1500		パネルヒーター	空調
					2E	50/20		F8	200					予備	
					2M	50/20		F1	100			20		排風機	空調
					2E	50/20	MC×1	F2	100			1075		ファンコイルユニット	空調 自動制御ON/OFF
					2M	50/20	TM×1	F3	100			891.6		排風機	空調
					2M	50/20		F4	100			100		排風機	空調
					2M	50/20		F5	100			44		VAV	空調
					2M	50/20		F6	100			255		エアースイングファン	空調
					2M	50/20		F7	100			28		VAV	空調
					2M	50/20		F8	100						
					2M	50/20		F9	100					予備	
					2M	50/20		F10	100					予備	
												5707.6			

LA ※1

計 11.7576 kVA

R	6
T/U	2
調光T/U	0
ファン用R	0
接点T/U	0
RT	0

株式会社 佐藤総合計画

工事名称 南相馬市新庁舎建設電気設備工事

図面名 電灯分電盤負荷表（7）

設計番号 04632-010　作成日 –　縮尺 A1 S=N/S A3 S=N/S

一級建築士事務所 登録番号 宮城県知事登録 第17210248号
建設コンサルタント 登録番号 建26第843号

総括 一級建築士第315658号 飯柴耕一

担当 一級建築士第323340号 高橋英雄 一級建築士第374585号 古川侑慧

構造関係規定に適合することを確認した 一級建築士 第306020号 構造設計一級建築士 第5334号 檜垣 進司

設備関係規定に適合することを確認した 一級建築士 第359849号 設備設計一級建築士 第4808号 渡邉 森

種別 E-042

通し番号

盤名称	電気方式	幹線サイズ	主開閉器 種類	主開閉器 AF/AT	結線図	分岐開閉器 種類	分岐開閉器 AF/AT	付帯機器	回路番号	電圧(V)	負荷容量(VA) 電灯	負荷容量(VA) コンセント	負荷容量(VA) ファンコイル	負荷容量(VA) その他	備考	
3L-1 つづき	AC 1φ3W 200/100V	L 102	3M	225/225		2M	50/20		301	100		200			EPS	コンセント
						2E	50/20		302	100		305			休憩室31, WC31(M)(W)	コンセント
						2E	50/20		303	100		1200			休憩室31 電気ポット	コンセント
						2E	50/20		304	100		1200			休憩室31 電気ポット	コンセント
						2E	50/20		305	100		500			休憩室31 冷蔵庫	コンセント
						2E	50/20		306	100		658			WC31(M) 暖房温水便座 他	コンセント
						2E	50/20		307	100		1200			WC31(M) 自動水栓一体型	コンセント
						2E	50/20		308	100		920			HWC31 ハンドドライヤー	コンセント
						2E	50/20		309	100		1260			HWC31 暖房温水便座	コンセント
						2E	50/20		310	100		1210			HWC31 自動水栓一体型 他	コンセント
						2E	50/20		311	100		1210			HWC31 自動水栓一体型 他	コンセント
						2E	50/20		312	100		942			WC31(W) 暖房温水便座	コンセント
						2E	50/20		313	100		1200			WC31(W)(M) 自動水栓一体型	コンセント
						2M	50/20		314	100		300			執務室34 TV 他	コンセント
						2M	50/20		315	100		500			執務室34 冷蔵庫	コンセント
						2M	50/20		316	100		200			執務室34	コンセント
						2M	50/20		317	100		400			組合売店	コンセント
						2M	50/20		318	100		300			組合売店	コンセント
						2M	50/20		319	100		600			執務室32・33 他	コンセント
						2M	50/20		320	100		1600			執務室32・33	コンセント
						2M	50/20		321	100		1500			執務室32 プリンター	コンセント
						2M	50/20		322	100		1500			執務室33 プリンター	コンセント
						2M	50/20		323	100		500			議員控室 TV 他	コンセント
						2M	50/20		324	100		200			会議31・32 個別AP	コンセント
						2M	50/20		325	100		203			待合スペース3 デジタルサイネージ 他	コンセント
						2M	50/20		326	100		500			倉庫31・32・33 他	コンセント
						2E	50/20		327	100		500			給湯室31 冷蔵庫	コンセント
						2M	50/20		328	100		1200			給湯室31 電気ポット	コンセント
						2M	50/20		329	100		1200			給湯室31 電気ポット	コンセント
						2E	50/20		330	100		1200			更衣室31 自動水栓一体型	コンセント
						2M	50/20		331	100		400			清掃員休憩室兼更衣室 TV 他	コンセント
						2E	50/20		332	100		600			更衣室32 自動水栓一体型	コンセント
						2M	50/20		333	100		400			打合せスペース TV 他	コンセント
						2M	50/20		334	100		1500			打合せスペース プリンター	コンセント
						2M	50/20		335	100		600			書庫31	コンセント
						2M	50/20		336	100		1500			打合せスペース プリンター	コンセント
						2M	50/20		337	100		400			打合せプース 個別AP 他	コンセント
						2M	50/20		338	100		1500			議会事務局 プリンター	コンセント
						2M	50/20		339	100		400			議会事務局 TV 他	コンセント
						2M	50/20		340	100		300			正副議長室 TV 他	コンセント
						2M	50/20		341	100		1200			議会事務局 正副議長室	コンセント
						2M	50/20		342	100		200			議会ロビー	コンセント
						2M	50/20		343	100		600			映像・音響設備 PC壁コンセント、ディスプレイ型コンセント	コンセント
						2M	50/20		344	100		90			カットリレー（操作卓）	コンセント
						2M	50/20		345	100		800			映像・音響設備 天吊プロジェクタ、電動スクリーン	コンセント
						2M	50/20		346	100		1200			映像・音響設備 機器収容架	コンセント
						2M	50/20		347	100		300			タッチパネルディスプレイ	コンセント
						2M	50/20		348	100		400			待合スペース3	コンセント
						2M	50/20		349	100		180			サインA－02	コンセント
						2E	50/20		350	100		1100			電気湯水器	コンセント
						2E	50/20		351	100		1100			電気湯水器	コンセント
						2M	50/20		352	100					予備	
						2M	50/20		351	100					予備	
						2M	50/20		352	100					予備	
												39178				

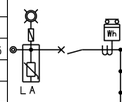

計 39.178 kVA

R	0
T/U	0
調光T/U	0
ファン用R	0
接点T/U	0
RT	0

盤名称	電気方式	幹線サイズ	主開閉器 種類	主開閉器 AF/AT	結線図	分岐開閉器 種類	分岐開閉器 AF/AT	付帯機器	回路番号	電圧(V)	負荷容量(VA) 電灯	負荷容量(VA) コンセント	負荷容量(VA) ファンコイル	負荷容量(VA) その他	備考	
3L-1 つづき	AC-GC 1φ3W 200/100V	自家発電機 GL 103	3M	225/225		2M	50/20		ア	100	60				誘導灯	赤色表示
						2M	50/20		201	200	800				ゴミ置場,休憩室	照明
						2M	50/20	R×3	202	200	345				廊下,待合スペース	照明
						2M	50/20		203	200	2140				執務室31	照明
						2M	50/20		204	200	1140				執務室,議員控室他	照明
						2M	50/20	R×1	205	200	320				会議,議,議会事務局他	照明
						2M	50/20		206	200					予備	
						2M	50/20		101	100	390				執務室31	照明
						2M	50/20		102	100	435				WC,HWC	照明
						2M	50/20		103	100	120				GW,SW電源	照明
						2M	50/20		104	100	300				HUB	照明
						2M	50/20		105	100	100				リモコントランス	盤内機器
						2M	50/20		106	100					予備	
						2M	50/20		a	100	260				非常照明	赤色表示
						2M	50/20		b	100					予備	
											6410					
						2M	50/20		301	100		1500			19インチラック	コンセント
						2M	50/20		302	100		300			端子盤	コンセント
						2M	50/20		303	100		100			休憩室31	コンセント
						2M	50/20		304	100		800			執務室32・33	コンセント
						2M	50/20		305	100		400			会議31・32, 執務室31	コンセント
						2M	50/20		306	100		200			執務室31	コンセント
						2M	50/20		307	100		1200			執務室31 電気ポット	コンセント
						2M	50/20		308	100		1500			打合せスペース プリンター	コンセント
						2M	50/20		309	100		1500			打合せスペース プリンター	コンセント
						2M	50/20		310	100		200			議員控室, 執務室31	コンセント
						2M	50/20		311	100		800			議会事務局, 正副議長室	コンセント
						2M	50/20		312	100		1200			執務室31 電気ポット	コンセント
						2M	50/20		313	100		600			執務室31 カウンター OAコンセント	コンセント
						2M	50/20		314	100		400			執務室31 OAコンセント	コンセント
						2M	50/20		315	100		800			執務室31 OAコンセント	コンセント
						2M	50/20		316	100		800			執務室31 OAコンセント	コンセント
						2M	50/20		317	100		800			執務室31 OAコンセント	コンセント
						2M	50/20		318	100		800			執務室31 OAコンセント	コンセント
						2M	50/20		319	100		800			執務室31 OAコンセント	コンセント
						2M	50/20		320	100		800			執務室31 OAコンセント	コンセント
						2M	50/20		321	100		800			執務室31 OAコンセント	コンセント
						2M	50/20		322	100		800			執務室31 OAコンセント	コンセント
						2M	50/20		323	100		800			執務室31 OAコンセント	コンセント
						2M	50/20		324	100		800			執務室31 OAコンセント	コンセント
						2M	50/20		325	100		800			執務室31 OAコンセント	コンセント
						2M	50/20		326	100		800			執務室31 OAコンセント	コンセント
						2M	50/20		327	100		600			執務室31 OAコンセント	コンセント
						2M	50/20		328	100		800			執務室31 OAコンセント	コンセント
						2M	50/20		329	100		800			執務室31 OAコンセント	コンセント
						2M	50/20		330	100		800			執務室31 OAコンセント	コンセント
						2M	50/20		331	100		800			執務室31 OAコンセント	コンセント
						2M	50/20		332	100		600			執務室31 OAコンセント	コンセント
						2M	50/20		333	100		400			執務室31 OAコンセント	コンセント
						2M	50/20		334	100		800			執務室31 OAコンセント	コンセント
						2M	50/20		335	100		800			執務室31 OAコンセント	コンセント
						2M	50/20		336	100		800			執務室31 OAコンセント	コンセント

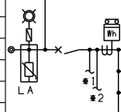

計 40.167 kVA

R	4
T/U	1
調光T/U	0
ファン用R	0
接点T/U	0
RT	1

株式会社 佐藤総合計画

工事名称	南相馬市新庁舎建設電気設備工事	一級建築士事務所 登録番号 宮城県知事登録 第17210248号 建設コンサルタント 登録番号 建26第843号	種別 E-043
図面名	電灯分電盤負荷表（8）	総括 一級建築士第315658号 飯柴耕一 / 担当 一級建築士第323340号 高橋英雄 一級建築士第374585号 古川侑慧	通し番号
設計番号 04632-010 / 作成日 - / 縮尺 A1 S=N/S A3 S=N/S		構造関係規定に適合することを確認した 一級建築士 第306020号 構造設計一級建築士 第5334号 椎堀 進司	設備関係規定に適合することを確認した 一級建築士 第359849号 設備設計一級建築士 第4806号 渡邊 森

盤名称	電気方式	幹線サイズ	主開閉器 種類	主開閉器 AF/AT	結線図	分岐開閉器 種類	分岐開閉器 AF/AT	付帯機器	回路番号	電圧(V)	負荷容量(VA) 電灯	コンセント	ファンコイル	その他	備考	
						2M	50/20		337	100		800			執務室31 OAコンセント	コンセント
						2M	50/20		338	100		400			執務室31 OAコンセント	コンセント
						2M	50/20		339	100		800			執務室31 OAコンセント	コンセント
						2M	50/20		340	100		600			執務室31 OAコンセント	コンセント
						2M	50/20		341	100		800			執務室31 OAコンセント	コンセント
						2M	50/20		342	100		165			ITV PoEスイッチ	コンセント
						2M	50/20		343	100		472			呼出表示・インターホン設備L2スイッチ	コンセント
						2M	50/20		344	100		720			入退室管理設備 IDｺﾝﾄﾛｰﾗｰ	
						2M	50/20		345	100					予備	
						2M	50/20		346	100					予備	
						2M	50/20		347	100					予備	
						2M	50/20		348	100					予備	
												32257				
					※2 Wh	2M	50/20		F1	100			1500		3RCP-1	空調
						2M	50/20		F2	100					予備	空調
													1500			

盤名称	電気方式	幹線サイズ	主開閉器 種類	主開閉器 AF/AT	結線図	分岐開閉器 種類	分岐開閉器 AF/AT	付帯機器	回路番号	電圧(V)	負荷容量(VA) 電灯	コンセント	ファンコイル	その他	備考	
3L-2 (T)	AC 1φ3W 200/100V	L 201-2	3M	100/75	LA ※1	2M	50/20		201	200	95				EPS	照明
						2M	50/20	Rx2	202	200	475				廊下,議会ロビー	照明
						2M	50/20		203	200	165				調整室,当局控室	照明
						2M	50/20		204	200	800				議会図書室,会派室他	照明
						2M	50/20		205	200	1560				議場	照明
						2M	50/20		206	200	1500				議場	照明
						2M	50/20		207	200					予備	
						2M	50/20		208	200					予備	
						2M	50/20		101	100	120				調整室,EVホール	照明
						2M	50/20		102	100	1000				議場	照明
						2M	50/20		103	100	1000				議場	照明
						2M	50/20		104	100	100				ライトマネージャーFX	照明
						2M	50/20		105	100	100				ライトマネージャーFX	照明
						2M	50/20	Rx1	106	100	20				サインA-09	照明
						2M	50/20		107	100					予備	
						2M	50/20		108	100					予備	
											6935					
					※1 Wh	2E	50/20		F1	200			210		空調室内機	空調
						2E	50/20		F2	200			120		空調室内機	空調
						2E	50/20		F3	200			380		空調室内機	空調
						2E	50/20		F4	200			750		空調室内機	空調
						2E	50/20		F5	200			1875		パネルヒーター	空調
						2E	50/20		F6	200					予備	
						2M	50/20	MCx1	F1	100			1071		ファンコイルユニット	空調 自動制御ON/OFF
						2M	50/20	TMx1	F2	100			297.5		排風機	空調
						2M	50/20		F3	100			95		排風機, マリンランプAHU-3	空調
						2M	50/20		F4	100			20		VAV	空調
						2M	50/20		F5	100					予備	
						2M	50/20		F6	100					予備	
													4818.5			

R	3
T/U	1
調光T/U	0
ファン用R	0
接点T/U	0
RT	0

計 11.7535 kVA

株式会社 佐藤総合計画

工事名称	南相馬市新庁舎建設電気設備工事	一級建築士事務所 登録番号 宮城県知事登録 第17210248号 建設コンサルタント 登録番号 建26第843号	種別 E-044
図面名	電灯分電盤負荷表（9）	総括 一級建築士第315658号 飯柴耕一 担当 一級建築士第323340号 高橋英雄 一級建築士第374585号 古川侑慧	通し番号
設計番号 04632-010 / 作成日 - / 縮尺 A1 S=N/S A3 S=N/S		構造関係規定に適合することを確認した 一級建築士 第306020号 構造設計一級建築士 第5334号 椎堀 遥司	設備関係規定に適合することを確認した 一級建築士 第359849号 設備設計一級建築士 第4806号 渡邊 森

盤名称	電気方式	幹線サイズ	主開閉器 種類	主開閉器 AF/AT	結線図	分岐開閉器 種類	分岐開閉器 AF/AT	付帯機器	回路番号	電圧(V)	負荷容量(VA) 電灯	負荷容量(VA) コンセント	負荷容量(VA) ファンコイル	負荷容量(VA) その他	備考	
3L-2 つづき	AC 1φ3W 200/100V	L 202	3M	225/200	LA 計 36.367 kVA	2E	50/20		301	100		1200			WC32(M)(W) 自動水栓一体型	コンセント
						2M	50/20		302	100		500			記者室、ラウンジ、廊下32	コンセント
						2E	50/20		303	100		1210			HWC32 自動水栓一体型 他	コンセント
						2E	50/20		304	100		1260			HWC32 暖房温水便座	コンセント
						2E	50/20		305	100		1200			WC32(M) 自動水栓一体型	コンセント
						2E	50/20		306	100		972			WC22(M) 暖房温水便座 他	コンセント
						2E	50/20		307	100		1200			WC32(W) 自動水栓一体型	コンセント
						2E	50/20		308	100		1256			WC32(W) 暖房温水便座	コンセント
						2M	50/20		309	100		300			廊下32 デジタルサイネージ 他	コンセント
						2M	50/20		310	100		200			調整室 TV 他	コンセント
						2M	50/20		311	100		300			当局控室 TV 他	コンセント
						2M	50/20		312	100		400			議会図書室 個別AP 他	コンセント
						2M	50/20		313	100		503			議会ロビー、更衣室33・34	コンセント
						2E	50/20		314	100		658			WC33(M) 暖房温水便座 他	コンセント
						2E	50/20		315	100		1200			WC33(M) 自動水栓一体型	コンセント
						2E	50/20		316	100		1200			WC33(W) 自動水栓一体型	コンセント
						2E	50/20		317	100		628			WC33(M) 暖房温水便座	コンセント
						2M	50/20		318	100		1200			給湯32 電気ポット	コンセント
						2M	50/20		319	100		100			給湯32	コンセント
						2E	50/20		320	100		500			給湯32 冷蔵庫	コンセント
						2E	50/20		321	100		1200			更衣室33・34 自動水栓一体型	コンセント
						2M	50/20		322	100		400			議会応接室 TV 他	コンセント
						2M	50/20		323	100		1000			会派室1 TV 他	コンセント
						2M	50/20		324	100		300			会派室2 TV 他	コンセント
						2M	50/20		325	100		300			会派室3 TV 他	コンセント
						2M	50/20		326	100		300			会派室4 TV 他	コンセント
						2M	50/20		327	100		300			会派室5 TV 他	コンセント
						2M	50/20		328	100		300			議場 家具コンセント	コンセント
						2M	50/20		329	100		400			議場 家具コンセント	コンセント
						2M	50/20		330	100		500			議場 家具コンセント	コンセント
						2M	50/20		331	100		500			議場 家具コンセント	コンセント
						2M	50/20		332	100		400			議場 家具コンセント	コンセント
						2M	50/20		333	100		400			議場 家具コンセント	コンセント
						2M	50/20		334	100		400			議場 家具コンセント	コンセント
						2M	50/20		335	100		400			議場 家具コンセント	コンセント
						2M	50/20		336	100		500			議場 家具コンセント	コンセント
						2M	50/20		337	100		500			議場 家具コンセント	コンセント
						2M	50/20		338	100		400			議場 家具コンセント	コンセント
						2M	50/20		339	100		400			議場 家具コンセント	コンセント
						2M	50/20		340	100		400			議場 家具コンセント	コンセント
						2M	50/20		341	100		400			傍聴席	コンセント
						2M	50/20		342	100		400			傍聴席	コンセント
						2M	50/20		343	100		1800			映像音響設備 機器収容架	コンセント
						2M	50/20		344	100		1800			映像音響設備 機器収容架	コンセント
						2M	50/20		345	100		1600			映像音響設備 機器収容架	コンセント
						2M	50/20		346	100		200			議場 家具コンセント	コンセント
						2M	50/20		347	100		500			議場 液晶ディスプレイ	コンセント
						2M	50/20		348	100		1000			議場 液晶ディスプレイ	コンセント
						2M	50/20		349	100		1000			議場 液晶ディスプレイ	コンセント
						2M	50/20		350	100		360			サインA-02、A-04	コンセント
						2E	50/20		351	100		1100			電気温水器	コンセント
						2E	50/20		352	100		920			HWC32 ハンドドライヤー	コンセント
						2M	50/20		353	100					予備	
						2M	50/20		354	100					予備	
						2M	50/20		355	100					予備	
						2M	50/20		356	100					予備	
												36367				

盤名称	電気方式	幹線サイズ	主開閉器 種類	主開閉器 AF/AT	結線図	分岐開閉器 種類	分岐開閉器 AF/AT	付帯機器	回路番号	電圧(V)	負荷容量(VA) 電灯	負荷容量(VA) コンセント	負荷容量(VA) ファンコイル	負荷容量(VA) その他	備考	
3L-2 つづき	AC-GC 1φ3W 200/100V	自家発電機 GL 205	3M	50/20	LA 計 4.420 kVA	2M	50/20		ア	100	30				誘導灯	赤色表示
						2M	50/20	R×2	201	200	265				廊下、議会ロビー	照明
						2M	50/20		202	200	680				議会応接室、会派室他	照明
						2M	50/20		203	200					予備	
						2M	50/20		204	200					予備	
						2M	50/20		101	100	465				WC、HWC	照明
						2M	50/20		102	100	410				WC、更衣室他	照明
						2M	50/20		103	100	100				リモコントランス	盤内機器
						2M	50/20		104	100					予備	
						2M	50/20		a	100	70				非常照明	赤色表示
						2M	50/20		b	100	600				直流電源装置	赤色表示
						2M	50/20		c	100					予備	
						2M	50/20		d	100					予備	
											2620					
						2M	50/20		301	100		100			記者室	コンセント
						2M	50/20		302	100		200			議会応接室、給湯32	コンセント
						2M	50/20		303	100					予備	コンセント
						2M	50/20		304	100					予備	コンセント
												300				
						2M	50/20		F1	100			1500		3RCP-2	空調
						2M	50/20		F2	100					予備	空調
													1500			

R	2
T/U	1
調光T/U	0
ファン用R	0
接点T/U	0
RT	1

株式会社 佐藤総合計画

工事名称 南相馬市新庁舎建設電気設備工事

一級建築士事務所 登録番号 宮城県知事登録 第17210248号
建設コンサルタント 登録番号 建26第843号

図面名 電灯分電盤負荷表（10）

総括 一級建築士第315658号 飯柴耕一

担当 一級建築士第323340号 高橋英雄
一級建築士第374585号 古川侑慧

設計番号 04632-010

作成日 -

縮尺 A1 S=N/S
A3 S=N/S

構造関係規定に適合することを確認した
一級建築士 第306020号
構造設計一級建築士 第5334号 椎堀 進司

設備関係規定に適合することを確認した
一級建築士 第359849号
設備設計一級建築士 第4806号 渡邊 森

種別 E-045

通し番号

4L-1 (T)

盤名称	電気方式	幹線サイズ	主開閉器 種類	主開閉器 AF/AT	結線図	分岐開閉器 種類	分岐開閉器 AF/AT	付帯機器	回路番号	電圧(V)	負荷容量(VA) 電灯	コンセント	ファンコイル	その他	備考	
4L-1 (T)	AC 1φ3W 200/100V	L 101-1	3M	225/150		2M	50/20		201	200	320				EPS,電気室他	照明
						2M	50/20	Rx2	202	200	180				廊下,待合スペース	照明
						2M	50/20		203	200	140				放送室,相談室他	照明
						2M	50/20		204	200	1600				執務室41	照明
						2M	50/20		205	200	40				階段室 RF	照明
						2M	50/20		206	200					予備	
						2M	50/20		101	100	300				執務室41	照明
						2E	50/20		102	100	60				屋外機置場	照明
						2E	50/20		103	100	90				屋外機置場 RF	照明
						2M	50/20	Rx1	104	100	40				窓口サイン(L.D)	照明
						2M	50/20		104	100						
						2M	50/20		104	100						
											2770					
						2E	50/20		401	200		2400			電気温水器	コンセント
						2M	50/20		402	200					予備	
						2M	50/20		301	100		200			EPS	コンセント
						2E	50/20		302	100		100			屋外機置場	コンセント
						2E	50/20		303	100		405			仮眠室1・2. WC41(M) 他	コンセント
						2E	50/20		304	100		658			WC41(M) 暖房温水便座 他	コンセント
						2E	50/20		305	100		1200			WC41(M) 自動水栓一体型	コンセント
						2E	50/20		306	100		1210			HWC41 自動水栓一体型 他	コンセント
						2E	50/20		307	100		1260			HWC41 暖房温水便座	コンセント
						2E	50/20		308	100		920			HWC41 ハンドドライヤー	コンセント
						2E	50/20		309	100		1200			WC41(W) 自動水栓一体型	コンセント
						2E	50/20		310	100		942			WC41(W) 暖房温水便座	コンセント
						2E	50/20		311	100		1200			WC41(M)(W) 自動水栓一体型	コンセント
						2E	50/20		312	100		300			廊下41. 倉庫. WC41(W)	コンセント
						2M	50/20		313	100		300			放送室 TV 他	コンセント
						2M	50/20		314	100		400			書庫41. 便送便保管室 他	コンセント
						2E	50/20		315	100		500			給湯室41 冷蔵庫	コンセント
						2M	50/20		316	100		1200			給湯室41 電気ポット	コンセント
						2M	50/20		317	100		1200			給湯室41 電気ポット	コンセント
						2E	50/20		318	100		1200			更衣室41 自動水栓一体型	コンセント
						2M	50/20		319	100		303			更衣室41・42 他	コンセント
						2E	50/20		320	100		1200			更衣室42 自動水栓一体型	コンセント
						2M	50/20		321	100		400			カウンター OAコンセント	コンセント
						2M	50/20		322	100		200			庁舎用TVブースター	コンセント
						2E	50/20		323	100		100			屋外機置き場	コンセント
						2M	50/20		324	100		300			計測監視装置	コンセント
						2E	50/20		325	100		300			気象信号変換箱	コンセント
						2M	50/20		326	100		180			サインA-02	コンセント
						2E	50/20		327	100		1100			電気温水器	コンセント
						2M	50/20		328	100					予備	コンセント
						2M	50/20		329	100					予備	コンセント
						2M	50/20		330	100					予備	コンセント
												20878				
						2E	50/20		F1	200			1500		パネルヒーター	空調
						2E	50/20		F2	200					予備	
						2M	50/20		F1	100			40		排風機	空調
						2E	50/20		F2	100			41		排風機. マリンランプOAHU-2 マリンランプOAHU-1	空調
						2M	50/20	TMx1	F3	100			322		排風機	空調
						2M	50/20	MCx1	F4	100			591		ファンコイルユニット	空調 自動制御ON/OFF
						2M	50/20		F5	100			219		エアースイングファン	空調
						2M	50/20		F6	100			12		VAV	空調
						2M	50/20		F7	100			48		VAV	空調
						2M	50/20		F8	100					予備	
													2773			

計 26.421 kVA

R	3
T/U	1
調光T/U	0
ファン用R	0
接点T/U	0
RT	0

4L-1 つづき

盤名称	電気方式	幹線サイズ	主開閉器 種類	主開閉器 AF/AT	結線図	分岐開閉器 種類	分岐開閉器 AF/AT	付帯機器	回路番号	電圧(V)	負荷容量(VA) 電灯	コンセント	ファンコイル	その他	備考	
4L-1 つづき	AC-GC 1φ3W 200/100V	自家発電機 GL 101	3M	225/225		2M	50/20		ア	100	50				誘導灯	赤色表示
						2M	50/20		イ	100	25				階段通路誘導灯	赤色表示
						2M	50/20		201	200	40				電気室	照明
						2M	50/20	Rx2	202	200	180				廊下,待合スペース	照明
						2M	50/20		203	200	300				ゴミ置場,仮眠室他	照明
						2M	50/20		204	200	240				放送室,相談室他	照明
						2M	50/20		205	200	1600				執務室41	照明
						2M	50/20		206	200	180				サーバー室	照明
						2M	50/20	Rx4	207	200	1400				会議室41	照明
						2M	50/20	Rx5	208	200	1500				庁議室	照明
						2M	50/20		209	200					予備	
						2M	50/20		210	200					予備	
						2M	50/20		101	100	100				リモコントランス	盤内機器
						2M	50/20	Rx1	102	100	680				庁議室	
						2M	50/20		103	100	1405				WC,HWC他	
						2M	50/20		104	100	50				GW,SW電源	
						2M	50/20		105	100	300				HUB	
						2M	50/20		106	100					予備	
						2M	50/20		107	100					予備	
						2M	50/20		108	100					予備	
						2M	50/20		a	100	190				非常照明	赤色表示
						2M	50/20		b	100					予備	
											8240					
						2M	50/20		401	200		1500			非常用発電機 商用電源	発電機
						2M	50/20		402	200					予備	
						2M	50/20		301	100		1500			19インチラック	コンセント
						2M	50/20		302	100		300			補子盤	コンセント
						2M	50/20		303	100		100			放送室	コンセント
						2M	50/20		304	100		100			電気室	コンセント
						2M	50/20		305	100		300			会議室41 TV 他	コンセント
						2M	50/20		306	100		200			防災無線室 TV 他	コンセント
						2M	50/20		307	100		1200			会議室41 OAコンセント	コンセント
						2M	50/20		308	100		1200			会議室41 OAコンセント	コンセント
						2M	50/20		309	100		1200			会議室41 OAコンセント	コンセント
						2M	50/20		310	100		1200			会議室41 OAコンセント	コンセント
						2M	50/20		311	100		1200			会議室41 OAコンセント	コンセント
						2M	50/20		312	100		1200			会議室41 OAコンセント	コンセント
						2M	50/20		313	100		1200			会議室41 OAコンセント	コンセント
						2M	50/20		314	100		1200			会議室41 OAコンセント	コンセント
						2M	50/20		315	100		1200			会議室41 OAコンセント	コンセント
						2M	50/20		316	100		900			映像・音響設備 庁議室 卓接続盤. ディスプレイ型コンセント	コンセント
						2M	50/20		317	100		1200			庁議室 OAコンセント	コンセント
						2M	50/20		318	100		1200			庁議室 OAコンセント	コンセント
						2M	50/20		319	100		1200			庁議室 OAコンセント	コンセント
						2M	50/20		320	100		1200			庁議室 OAコンセント	コンセント
						2M	50/20		321	100		1200			庁議室 OAコンセント	コンセント
						2M	50/20		322	100		1200			庁議室 OAコンセント	コンセント
						2M	50/20		323	100		1200			庁議室 OAコンセント	コンセント
						2M	50/20		324	100		1200			庁議室 OAコンセント	コンセント
						2M	50/20		325	100		1200			庁議室 OAコンセント	コンセント
						2M	50/20		326	100		1200			庁議室 OAコンセント	コンセント
						2M	50/20		327	100		1200			庁議室 OAコンセント	コンセント
						2M	50/20		328	100		1200			庁議室 TV 他	コンセント
						2M	50/20		329	100		1000			映像・音響設備 庁議室 モニター	コンセント
						2M	50/20		330	100		300			映像・音響設備 庁議室 卓接続盤	コンセント
												31400				

計 39.64 kVA

R	12
T/U	3
調光T/U	0
ファン用R	0
接点T/U	0
RT	1

株式会社 佐藤総合計画

工事名称	南相馬市新庁舎建設電気設備工事	一級建築士事務所 登録番号 宮城県知事登録 第17210248号 建設コンサルタント 登録番号 建26第843号	種別 E-046
図面名	電灯分電盤負荷表 (11)	総括 一級建築士第315658号 飯柴耕一 / 担当 一級建築士第323340号 高橋英雄 一級建築士第374585号 古川侑慧	通し番号
設計番号 04632-010	作成日 - / 縮尺 A1 S=N/S A3 S=N/S	構造関係規定に適合することを確認した 一級建築士 第306020号 構造設計一級建築士 第5334号 椎堀 進司	設備関係規定に適合することを確認した 一級建築士 第359849号 設備設計一級建築士 第4806号 渡邊 森

盤名称	電気方式	幹線サイズ	主開閉器 種類	主開閉器 AF/AT	結線図	分岐開閉器 種類	分岐開閉器 AF/AT	付帯機器	回路番号	電圧(V)	負荷容量(VA) 電灯	負荷容量(VA) コンセント	負荷容量(VA) ファンコイル	負荷容量(VA) その他	備考	
4L-1 つづき	AC-GC 1φ3W 200/100V	自家発電機 GL 102	3M	225/175		2M	50/20		331	100		1200			映像・音響設備　機器収容架	コンセント
						2M	50/20		332	100		800			執務室41 0Aコンセント	コンセント
						2M	50/20		333	100		800			執務室41 0Aコンセント	コンセント
						2M	50/20		334	100		800			執務室41 0Aコンセント	コンセント
						2M	50/20		335	100		800			執務室41 0Aコンセント	コンセント
						2M	50/20		336	100		800			執務室41 0Aコンセント	コンセント
						2M	50/20		337	100		600			執務室41 0Aコンセント	コンセント
						2M	50/20		338	100		800			執務室41 0Aコンセント	コンセント
						2M	50/20		339	100		800			執務室41 0Aコンセント	コンセント
						2M	50/20		340	100		800			執務室41 0Aコンセント	コンセント
						2M	50/20		341	100		800			執務室41 0Aコンセント	コンセント
						2M	50/20		342	100		800			執務室41 0Aコンセント	コンセント
						2M	50/20		343	100		800			執務室41 0Aコンセント	コンセント
						2M	50/20		344	100		800			執務室41 0Aコンセント	コンセント
						2M	50/20		345	100		800			執務室41 0Aコンセント	コンセント
						2M	50/20		346	100		800			執務室41 0Aコンセント	コンセント
						2M	50/20		347	100		800			執務室41 0Aコンセント	コンセント
						2M	50/20		348	100		800			執務室41 0Aコンセント	コンセント
						2M	50/20		349	100		600			執務室41 0Aコンセント	コンセント
						2M	50/20		350	100		470			入退室管理設備　IDｺﾝﾄﾛｰﾗｰ	コンセント
						2M	50/20		351	100		2000			防災無線親機器	コンセント
						2M	50/20		352	100		1000			防災無線親機器	コンセント
						2M	50/20		353	100		1000			防災無線親機器	コンセント
						2M	50/20		354	100		1000			防災無線親機器	コンセント
						2M	50/20		355	100		1000			防災無線親機器	コンセント
						2M	50/20		356	100					予備	コンセント
						2M	50/20		357	100					予備	コンセント
						2M	50/20		358	100					予備	コンセント
						2M	50/20		359	100					予備	コンセント
						2M	50/30		360	100					予備	コンセント
												21670				
						2E	50/20		F1	200			1200		空調室内機	空調
						2E	50/20		F2	200			1200		空調室内機	空調
						2E	50/20		F3	200			1080		空調室内機	空調
						2E	50/20		F4	200			510		空調室内機	空調
						2E	50/20		F5	200			480		空調室内機	空調
						2E	50/20		F6	200					予備	
						2M	50/20		F1	100			76.2		排風機	空調
						2M	50/20		F2	100					予備	
						2M	50/20		F3	100			24		VAV	空調
						2M	50/20		F4	100			750		4RCP-1	空調
						2M	50/20		F5	100			1500		4RCP-2	空調
						2E	50/20		F6	100			1500		RRCP-1	空調
						2M	50/20		F7	100					予備	
						2M	50/20		F8	100					予備	
													8320.2			

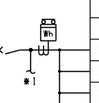

計　29.9902 kVA

R	0
T/U	0
調光T/U	0
ファン用R	0
接点T/U	0
RT	0

盤名称	電気方式	幹線サイズ	主開閉器 種類	主開閉器 AF/AT	結線図	分岐開閉器 種類	分岐開閉器 AF/AT	付帯機器	回路番号	電圧(V)	負荷容量(VA) 電灯	負荷容量(VA) コンセント	負荷容量(VA) ファンコイル	負荷容量(VA) その他	備考	
4L-S T	AC-GC 1φ3W 200/100V	自家発電機 GL 206	3M	225/125		2M	50/20		301	100		1500			サーバー室	コンセント
						2M	50/20		302	100		1500			サーバー室	コンセント
						2M	50/20		303	100		1500			サーバー室	コンセント
						2M	50/20		304	100		1500			サーバー室	コンセント
						2M	50/20		305	100		1500			サーバー室	コンセント
						2M	50/20		306	100		1500			サーバー室	コンセント
						2M	50/20		307	100		1500			サーバー室	コンセント
						2M	50/20		308	100		1500			サーバー室	コンセント
						2M	50/20		309	100		1500			サーバー室	コンセント
						2M	50/20		310	100		1500			サーバー室	コンセント
						2M	50/20		311	100		1500			サーバー室	コンセント
						2M	50/20		312	100		1500			サーバー室	コンセント
						2M	50/20		313	100		1500			サーバー室	コンセント
						2M	50/20		314	100		500			サーバー室	コンセント
						2M	50/20		315	100					予備	コンセント
						2M	50/20		316	100					予備	コンセント
						2M	50/20		317	100					予備	コンセント
						2M	50/20		318	100					予備	コンセント
												20000				

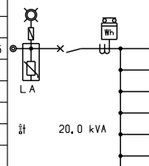

計　20.0 kVA

R	0
T/U	0
調光T/U	0
ファン用R	0
接点T/U	0
RT	0

株式会社 佐藤総合計画	
工事名称	南相馬市新庁舎建設電気設備工事
図面名	電灯分電盤負荷表（12）
設計番号	04632-010
作成日	－
縮尺	A1 S=N/S A3 S=N/S
一級建築士事務所　登録番号　宮城県知事登録　第17210248号 建設コンサルタント　登録番号　建26第843号	
総括	一級建築士第315658号　飯柴耕一
担当	一級建築士第323340号　高橋英雄 一級建築士第374585号　古川侑慧
構造関係規定に適合することを確認した	一級建築士　第306020号 構造設計一級建築士　第5334号 椎堀　進司
設備関係規定に適合することを確認した	一級建築士　第359849号 設備設計一級建築士　第4806号　渡邊　森
種別	E-047
通し番号	

盤名称	電気方式	幹線サイズ	主開閉器 種類	主開閉器 AF/AT	結線図	分岐開閉器 種類	分岐開閉器 AF/AT	付帯機器	回路番号	電圧(V)	負荷容量(VA) 電灯	コンセント	ファンコイル	その他	備考	
4L-2 (T)	AC 1φ3W 200/100V	L 201-1	3M	225/150	LA *1 *2 計 23.3985 kVA	2M	50/20		201	200	70				EPS,DS他	照明
						2M	50/20	Rx3	202	200	540				廊下,ロビー他	照明
						2M	50/20	Rx1	203	200	815				応接室,秘書課他	照明
						2M	50/20		204	200	360				執務室	照明
						2M	50/20		205	200					予備	
						2M	50/20		206	200					予備	
					R 6 / T/U 2 / 調光T/U 0 / ファン用R 0 / 接点T/U 0 / RT 0											
						2M	50/20		101	100	210				ロビー,廊室	照明
						2M	50/20	Rx1	102	100	1060				応接室,秘書課他	照明
						2M	50/20		103	100	840				副市長室1,2	照明
						2M	50/20	Rx1	104	100	20				窓口サイン(L,D)	照明
						2M	50/20		105	100	520				展示ケース U-03用	照明
						2M	50/20		106	100					予備	
											4075					
					*1	2M	50/20		301	100		500			EPS 会議室41 他	コンセント
						2E	50/20		302	100		1200			WC42(M)(W) 自動水栓一体型	コンセント
						2E	50/20		303	100		1260			HWC42 暖房温水便座	コンセント
						2E	50/20		304	100		1210			HWC42 自動水栓一体型 他	コンセント
						2E	50/20		305	100		1200			WC42(M) 自動水栓一体型	コンセント
						2E	50/20		306	100		972			WC42(M) 暖房温水便座 他	コンセント
						2E	50/20		307	100		1200			WC42(W) 自動水栓一体型	コンセント
						2E	50/20		308	100		1256			WC42(W) 暖房温水便座	コンセント
						2M	50/20		309	100		500			ロビー41 デジタルサイネージ 他	コンセント
						2M	50/20		310	100		503			待合スペース、廊室、倉庫	コンセント
						2E	50/20		311	100		914			WC43	コンセント
						2M	50/20		312	100		500			市長室、応接室 TV 他	コンセント
						2M	50/20		313	100		400			副市長室1 TV 他	コンセント
						2M	50/20		314	100		300			副市長室2 TV 他	コンセント
						2M	50/20		315	100		210			親子席 液晶ディスプレイ、議場 広角固定型カメラ	コンセント
						2M	50/20		316	100		1500			ELV制御盤1	コンセント
						2M	50/20		317	100		1200			サインU-05	コンセント
						2M	50/20		318	100		360			サインA-02,09	コンセント
						2M	50/20		319	100		200			カウンター OAコンセント	コンセント
						2E	50/20		320	100		920			HWC42 ハンドドライヤー	コンセント
						2M	50/20		321	100					予備	
						2M	50/20		322	100					予備	
						2M	50/20		323	100					予備	
						2M	50/20		324	100					予備	
												16305				
					*2	2M	50/20		F1	200			160		空調室内機	空調
						2M	50/20		F2	200			655		空調室内機	空調
						2M	50/20		F3	200			1875		パネルヒーター	空調
						2M	50/20		F4	200					予備	
						2M	50/20	TMx1	F1	100			102.5		排風機	空調
						2M	50/20		F2	100			202		排風機	空調
						2M	50/20		F3	100			4		VAV	空調
						2M	50/20		F4	100			8		VAV	空調
						2M	50/20		F5	100			12		エアースイングファン	空調
						2M	50/20		F6	100					予備	
													3018.5			

盤名称	電気方式	幹線サイズ	主開閉器 種類	主開閉器 AF/AT	結線図	分岐開閉器 種類	分岐開閉器 AF/AT	付帯機器	回路番号	電圧(V)	負荷容量(VA) 電灯	コンセント	ファンコイル	その他	備考	
4L-2 つづき	AC-GC 1φ3W 200/100V	自家発電機 GL 204	3M	225/150	LA *1 *2 計 21.289 kVA	2M	50/20		ア	100	25				誘導灯	赤色表示
						2M	50/20	Rx3	201	200	285				廊下,ロビー他	照明
						2M	50/20	Rx1	202	200	1470				応接室,秘書課他	照明
						2M	50/20		203	200	200				執務室	照明
						2M	50/20		204	200					予備	
						2M	50/20	Rx1	101	100	630				市長室他	照明
					R 5 / T/U 2 / 調光T/U 0 / ファン用R 0 / 接点T/U 0 / RT 1	2M	50/20		102	100	465				WC,HWC	照明
						2M	50/20		103	100	100				リモコントランス	盤内機器
						2M	50/20		104	100	20				窓口サイン(LD)	照明
						2M	50/20		105	100					予備	
						2M	50/20		106	100					予備	
						2M	50/20		a	100	120				非常照明	赤色表示
						2M	50/20		b	100					予備	
											3115					
					*1	2E	50/20		401	200		2000			電気温水器	コンセント
						2E	50/20		402	200					予備	コンセント
						2M	50/20		301	100		100			会議室41	コンセント
						2E	50/20		302	100		500			給湯スペース 冷蔵庫	コンセント
						2M	50/20		303	100		100			給湯スペース	コンセント
						2M	50/20		304	100		400			秘書課 TV 他	コンセント
						2M	50/20		305	100		1200			秘書課	コンセント
						2M	50/20		306	100		1400			秘書課	コンセント
						2M	50/20		307	100		400			秘書課、市長室	コンセント
						2M	50/20		308	100		400			副市長室1・2	コンセント
						2M	50/20		309	100		1500			ELV制御盤2	コンセント
						2M	50/20		310	100		1500			打合せスペース プリンター	コンセント
						2M	50/20		311	100		1500			打合せスペース プリンター	コンセント
						2M	50/20		312	100		400			打合せスペース TV 他	コンセント
						2M	50/20		315	100		800			執務室41 OAコンセント	コンセント
						2M	50/20		316	100		800			執務室41 OAコンセント	コンセント
						2M	50/20		317	100		800			執務室41 OAコンセント	コンセント
						2M	50/20		318	100		800			執務室41 OAコンセント	コンセント
						2M	50/20		319	100		800			執務室41 OAコンセント	コンセント
						2M	50/20		320	100		800			執務室41 OAコンセント	コンセント
						2M	50/20		321	100		1100			電気温水器	
						2M	50/20		322	100					予備	
						2M	50/20		323	100					予備	
						2M	50/20		324	100					予備	
						2M	50/20		325	100					予備	
						2M	50/20		326	100					予備	
						2M	50/20		327	100					予備	
						2M	50/20		328	100					予備	
												17300				
					*2	2E	50/20		F1	200			430		空調室内機	空調
						2E	50/20		F2	200			444		空調室内機	空調
						2E	50/20		F3	200					予備	
						2E	50/20		F4	200					予備	
													874			

株式会社 佐藤総合計画

工事名称	南相馬市新庁舎建設電気設備工事	一級建築士事務所 登録番号 宮城県知事登録 第17210248号 建設コンサルタント 登録番号 建26第843号	種別 E-048
図面名	電灯分電盤負荷表(13)	総括 一級建築士第315658号 飯柴耕一 / 担当 一級建築士第323340号 高橋英雄 一級建築士第374585号 古川侑慧	通し番号
設計番号 04632-010 / 作成日 - / 縮尺 A1 S=N/S A3 S=N/S		構造関係規定に適合することを確認した 一級建築士 第306020号 構造設計一級建築士 第5334号 椎堀 進司	設備関係規定に適合することを確認した 一級建築士 第359849号 設備設計一級建築士 第4806号 渡邊 森