川房地区複合型園芸施設整備事業建築主体工事

実施設計図

発注者：南　相　馬　市

設計者：㈱盛総合設計

株式会社 盛総合設計

代表取締役社長　栗 原 將 光
宮城県仙台市青葉区上杉三丁目３－１６　〒９８０－００１１
ＴＥＬ（代表）０２２－２２２－６８８７　ＦＡＸ０２２－２２４－２３９７
事務所登録　宮城県　第２３２１０１８８号

訂正		発行 2025.10	部		工事名	川房地区複合型園芸施設整備事業建築主体工事	図面 A－０００
		部長	次長	審査	担当	図面名 表紙	連番
		管理者 一級建築士登録 第１０１３１６号 栗 原 憲 昭		設計者 一級建築士登録 第２８９３０８号 伏見 勇男			縮尺 A1:nonscale A3:nonscale

ＩＮＤＥＸ

図面番号	加工工場（建築図） 図面名称（Ａ）	縮尺（A1）
Ａ－01	図面リスト	NONSCALE
Ａ－02	建築関係工事特記仕様書	1/400
Ａ－03	建築工事特記仕様書（１）	1/200
Ａ－04	建築工事特記仕様書（２）	NONSCALE
Ａ－05	建築工事特記仕様書（３）	NONSCALE
Ａ－06	建築工事特記仕様書（４）	NONSCALE
Ａ－07	建築工事特記仕様書（５）	NONSCALE
Ａ－08	建築工事特記仕様書（６）	NONSCALE
Ａ－09	建築工事特記仕様書（７）	NONSCALE
Ａ－10	建築工事特記仕様書（８）	NONSCALE
Ａ－11	建築工事特記仕様書（９）	NONSCALE
Ａ－12	工事区分表	NONSCALE
Ａ－13	案内図・建築概要・諸元表	NONSCALE
Ａ－14	求積図（敷地）	1/500
Ａ－15	土地利用面積　求積図	1/500
Ａ－16	求積図（床面積・建築面積）	1/200
Ａ－17	配置図（井戸位置等検討）	1/400
Ａ－18	外部仕上表	1/150
Ａ－19	内部仕上表（１）	1/150
Ａ－20	内部仕上表（２）	1/150
Ａ－21	内部仕上表（３）	1/100
Ａ－22	平面図	1/150
Ａ－23	天井裏平面図	1/150
Ａ－24	ピット伏図	1/150
Ａ－25	平面図（スラブレベル・温度）	1/150
Ａ－26	屋根伏図	1/150
Ａ－27	立面図（１）	1/150
Ａ－28	立面図（２）	1/150
Ａ－29	断面図（１）	1/150
Ａ－30	断面図（２）	1/150
Ａ－31	天井伏図	1/150
Ａ－32	防火区画図	1/150
Ａ－33	法規チェック図	NONSCALE
Ａ－34	矩計図	1/30
Ａ－35	既成庇詳細図	1/5,10,30
Ａ－36	建具キープラン（１）	1/125
Ａ－37	建具キープラン（２）	1/125
Ａ－38	建具表（１）（ＡＤ・ＡＷ・ＳＳ・ＯＨＤ）	1/100
Ａ－39	建具表（２）（ＳＤ・ＬＳＤ）	1/100
Ａ－40	建具表（３）（ＰＷ・Ｐ・ＴＢ）	1/100
Ａ－41	建具表（４）（ＰＤ）	1/100
Ａ－42	建具表（５）（ＰＤ）	1/100
Ａ－43	平面詳細図（１）	1/50
Ａ－44	平面詳細図（２）	1/50
Ａ－45	平面詳細図（３）	1/50
Ａ－46	平面詳細図（４）	1/50
Ａ－47	平面詳細図（５）	1/50
Ａ－48	平面詳細図（６）	1/50
Ａ－49	平面詳細図（７）	1/50
Ａ－50	平面詳細図（８）	1/50
Ａ－51	平面詳細図（９）	1/50
Ａ－52	平面詳細図（10）	1/50
Ａ－53	展開図（１）	1/50

図面番号	加工工場（建築図） 図面名称（Ａ）	縮尺（A1）
Ａ－54	展開図（２）	1/50
Ａ－55	展開図（３）	1/50
Ａ－56	展開図（４）	1/50
Ａ－57	展開図（５）	1/50
Ａ－58	展開図（６）	1/50
Ａ－59	展開図（７）	1/50
Ａ－60	展開図（８）	1/50
Ａ－61	展開図（９）	1/50
Ａ－62	展開図（10）	1/50
Ａ－63	展開図（11）	1/50
Ａ－64	展開図（12）	1/50
Ａ－65	展開図（13）	1/50
Ａ－66	展開図（14）	1/50
Ａ－67	展開図（15）	1/50
Ａ－68	展開図（16）	1/50
Ａ－69	展開図（17）	1/50
Ａ－70	展開図（18）	1/50
Ａ－71	展開図（19）	1/50
Ａ－72	展開図（20）	1/50
Ａ－73	展開図（21）	1/50
Ａ－74	展開図（22）	1/50
Ａ－75	展開図（23）	1/50
Ａ－76	展開図（24）	1/50
Ａ－77	展開図（25）	1/50
Ａ－78	展開図（26）	1/50
Ａ－79	壁取合い詳細図（断熱パネル）	1/5
Ａ－80	壁詳細図（１）	1/5
Ａ－81	壁詳細図（２）	1/5
Ａ－82	壁詳細図（３）	1/5
Ａ－83	壁詳細図（４）	1/5
Ａ－84	建具詳細図（１）	1/5
Ａ－85	建具詳細図（２）	1/5
Ａ－86	建具詳細図（３）	1/5,1/30
Ａ－87	建具詳細図（４）	1/10
Ａ－88	建具詳細図（５）	1/20,1/30
Ａ－89	建具詳細図（６）	1/20,1/30
Ａ－90	建具詳細図（７）	1/20,1/30
Ａ－91	建具詳細図（８）	1/20,1/25
Ａ－92	建具詳細図（９）	1/2,1/20
Ａ－93	建具詳細図(10)	1/3,1/30
Ａ－94	建具詳細図(11)	1/4,1/30
Ａ－95	建具詳細図(12)	1/2,1/15
Ａ－96	建具詳細図(13)	1/2,1/15
Ａ－97	建具詳細図(14)	1/2,1/15
Ａ－98	建具詳細図(15)	1/2,1/15
Ａ－99	側溝金属キープラン	1/150
Ａ－100	側溝桝詳細図１（残渣主要側溝桝）	1/10,1/50
Ａ－101	側溝桝詳細図２（残渣主要側溝桝）	1/20,1/50
Ａ－102	側溝桝詳細図３（残渣主要側溝桝）	1/2,5,10
Ａ－103	金属詳細図（１）	1/10,1/15
Ａ－104	金属詳細図（２）	1/2,5,10
Ａ－105	金属詳細図（３）	1/2,1/10
Ａ－106	金属詳細図（４）	1/4,10,20

図面番号	加工工場（建築図） 図面名称（Ａ）	縮尺（A1）
Ａ－107	クリーンルームダスター	1/20
Ａ－108	冷凍仕様電動式移動パレットラック(レールタイプ)図	1/5,25,100
Ａ－109	ホイストクレーン図	1/10,1/40
Ａ－110	キャットウォーク図	1/10,1/150
Ａ－111	ゴミ処理室（排煙機架台詳細図）	1/15,1/30
Ａ－112	残渣機械架台階段　手摺	1/20
Ａ－113	残渣均し台S造　手摺	1/15
Ａ－114	残渣室鉄骨階段　手摺	1/15
Ａ－115	手摺支柱取付部　部分詳細図	1/2
Ａ－116	残渣処理室（各架台詳細図）	1/10
Ａ－117	OAﾌﾛｱｰ、他詳細図	1/4,5,20,40
Ａ－117a	残渣釜場ゴミ受詳細図	1/4,5,20,40
Ａ－118	詳細キープラン、消火器位置図	1/150
Ａ－119	消火器ﾎﾞｯｸｽ詳細図	図示
Ａ－120	カガミキープラン	1/150
Ａ－121	加工機械(アンカー)１	1/20,1/25
Ａ－122	加工機械(アンカー)２	1/10,1/20
Ａ－123	家具キープラン	1/150
Ａ－124	家具リスト１	NONSCALE
Ａ－125	家具リスト２	NONSCALE
Ａ－126	家具リスト３	NONSCALE
Ａ－127	家具リスト(１)	1/30
Ａ－128	家具リスト(２)	1/5,20,30
Ａ－129	家具図１	1/15,1/20
Ａ－130	家具図２	1/10,1/15
Ａ－131	家具図３	1/8,10,NS
Ａ－132	家具図４	1/10,1/15
Ａ－133	家具図５	1/10
Ａ－134	家具図６	1/10,15,20
Ａ－135	家具図７	1/15,NS
Ａ－136	家具図８	1/3,NS
Ａ－137	家具図９	1/5,NS
Ａ－138	家具図10	NONSCALE
Ａ－139	サインキープラン	1/150
Ａ－140	サイン詳細図	1/5
Ａ－141	外部ＲＣ　１	図示
Ａ－142	外部ＲＣ　２	図示
Ａ－143	外部ＲＣ　３	図示
Ａ－144	外部ＲＣ　４	図示
Ａ－145	外部ＲＣ　５	図示
Ａ－146	外部ＲＣ　６	図示
Ａ－147	基礎キープラン(配置図)	1/400
Ａ－148	設備設計基礎　１	1/40
Ａ－149	設備設計基礎　２	1/40
Ａ－150	B01　冷水タンクチラー水タンク　基礎詳細図	1/10,1/30
Ａ－151	B02　冷凍機 クリーンタワー屋外機　基礎詳細図 B03　コンプレッサー置場(野菜加工用、そうざい加工用)　基礎詳細図	1/10,1/30
Ａ－152	B04　ﾎｲﾛ（ﾀﾞﾌﾞﾙﾄﾞｱﾀｲﾌﾟ）加湿：ｽﾌﾟﾚｰ式　屋外機　基礎詳細図	1/10,1/30
Ａ－153	薬注庫　上屋図	1/10,20,30
Ａ－154	薬注庫　基礎土間図	1/15,1/30
Ａ－155	廃水処理施設　平面図	1/50
Ａ－156	廃水処理施設　屋根伏図	1/50
Ａ－157	廃水処理施設　立面図	1/75
Ａ－158	廃水処理施設　断面図	1/75

図面番号	加工工場（建築図） 図面名称（Ａ）	縮尺（A1）
Ａ－159	廃水処理詳細図	1/50
Ａ－160	仮設図（配置図）	1/400
Ａ－161	~~外構図（配置図）~~	1/400
Ａ－162	~~外部囲障各部平面図~~	1/60
Ａ－163	~~外部囲障詳細図~~	図示

図面番号	加工工場（構造図） 図面名称（Ｓ）	縮尺（A1）
Ｓ－01	構造設計標準仕様（１）	NONSCALE
Ｓ－02	構造設計標準仕様（２）	NONSCALE
Ｓ－03	構造設計標準仕様（３）	NONSCALE
Ｓ－04	構造設計標準仕様（４）	NONSCALE
Ｓ－05	TRE0胴縁(横胴縁100シリーズ）標準図（１）	NONSCALE
Ｓ－06	TRE0胴縁(横胴縁100シリーズ）標準図（２）	NONSCALE
Ｓ－07	深層混合処理工法(炎工法）特記仕様書	NONSCALE
Ｓ－08	ボーリング柱状図	1/800
Ｓ－09	改良伏図	1/150
Ｓ－10	基礎伏図	1/150
Ｓ－11	1階柱伏図	1/150
Ｓ－12	庇梁伏図	1/150
Ｓ－13	RF下層梁伏図	1/150
Ｓ－14	RF上層梁伏図	1/150
Ｓ－15	軸組図-1	1/150
Ｓ－16	軸組図-2	1/150
Ｓ－17	軸組図-3	1/150
Ｓ－18	軸組図-4	1/150
Ｓ－19	軸組図-5	1/150
Ｓ－20	基礎リスト・礎柱リスト・基礎詳細図	1/30
Ｓ－21	鉄骨部材リスト・柱脚リスト	1/15,1/30
Ｓ－22	接合部詳細図	1/150
Ｓ－23	X8通り鉄骨架構詳細図	1/30
Ｓ－24	ボーリング柱状図	NONSCALE
Ｓ－25	平面図	1/150
Ｓ－26	土間床伏図	1/150
Ｓ－27	雑詳細図	1/30
Ｓ－28	鉄筋コンクリート構造配筋標準図（１）	NONSCALE
Ｓ－29	鉄筋コンクリート構造配筋標準図（２）	NONSCALE

図面番号	加工工場（運営加工機械図） 図面名称（Ｋ）	縮尺（A1）
Ｋ－ 1	野菜加工・中華総菜 加工機械リスト　1	NONSCALE
Ｋ－ 2	野菜加工・中華惣菜 加工機械リスト　2	NONSCALE
Ｋ－ 3	加工機械キープラン	1/150
Ｋ－ 4	V01　カゴ漬置洗浄機 V02　シータス	1/20
Ｋ－ 5	V03　スパイラル V04　千切りスライサー	1/20
Ｋ－ 6	V05　スライサー V06　角切りスライサー	1/15,1/25
Ｋ－ 7	V07・V08・V09・V10 検品コンベア・投入コンベア・グランドラクーン・脱水機エル・フォース	1/25
Ｋ－ 8	V11・V12A,V12B ３連コンベア・縦ピロー包装機・セミオートスケール計量器	1/25
Ｋ－ 9	V13　大根・皮むき兼用機	1/10
Ｋ－１０	V14　キャベ゛ツ芯取り機 V15　玉ねぎ皮むき機	1/10,1/15
Ｋ－１１	V16　ブロッコリーカッター V17　横ピロー包装機	1/10
Ｋ－１２	V18　金属検探知機（横ピロー用） V19　防水型金探付きチェッカー	1/10
Ｋ－１３	V20　コンテナ洗浄機	1/20
Ｋ－１４	V21　電解次亜水生成機 V22　窒素生成機	1/20,1/25
Ｋ－１５	V23　スクリューコンプレッサ	1/20
Ｋ－１６	V24　みじん切りスライサー V25　みじん切り用脱水機	1/10,1/15
Ｋ－１７	V26,V26付帯A,B,C,D,E,F　チラー水生成機　1	1/40
Ｋ－１８	V26,V26付帯A,B,C,D,E,F　チラー水生成機　2	1/30
Ｋ－１９	Z01　フレーカー付きグラインダー	1/20
Ｋ－２０	Z02　具練りミキサー Z04　粉ミキサー	1/10,1/15
Ｋ－２１	Z05　焼売成型機＋トレー詰機 Z06　餃子成型機＋麺帯流出機＋トレー詰機	1/20
Ｋ－２２	Z05・Z06付帯　合流コンベア Z07A・Z07B　整列移載・連続蒸し機	1/15,1/20,1/40
Ｋ－２３	Z08　餃子・焼売凍結用トンネルフリーザー	1/40
Ｋ－２４	Z09　餃子・焼売凍結用トンネルフリーザー付帯冷凍機	1/20,1/30
Ｋ－２５	Z10　フリーザー出口整列搬出機 Z11　横ピロー包装機（サーマル印字・印字検査装置付）	1/10,1/20
Ｋ－２６	Z11付帯　横ピロー包装機用投入コンベア Z12A,Z12B　X線・金検付ウェイトチェッカー	1/10,1/20
Ｋ－２７	Z12付帯A　X線・金検付ウェイトチェッカー投入用コンベア Z12付帯B　X線・金検付ウェイトチェッカー搬出後コンベア	1/10
Ｋ－２８	Z13A　半自動封函機 Z13B　アーチ式PPバンド機（作業台付）	1/12,1/15
Ｋ－２９	Z13付帯　半自動封函機搬出後コンベア Z14　スパイラルミキサー	1/10,1/20
Ｋ－３０	Z15A,Z15B　火星人　ヒダ付け機 Z15付帯　火星人搬出後コンベア	1/10,1/20
Ｋ－３１	Z16　ホイロ（ダブルドアタイプ）加湿：スプレー式	1/20
Ｋ－３２	Z17　蒸し庫（ダブルドアタイプ　左右独立制御）スチームチェンジャ付 Z18　真空冷却機	1/20
Ｋ－３３	Z19　真空冷却機用クーリングタワー Z19付帯　真空冷却機用クーリングタワー用ポンプ	1/10,1/20
Ｋ－３４	Z20A　中華まん凍結庫	1/25
Ｋ－３５	Z20付帯　中華まん凍結庫用室外機	1/25
Ｋ－３６	Z21,Z21付帯A,B,C,D,E　簡易貫流蒸気ボイラ　1	1/20
Ｋ－３７	Z21,Z21付帯A,B,C,D,E　簡易貫流蒸気ボイラ　2	1/40
Ｋ－３８	H01　残渣処理ﾗｲﾝ構想図	1/25
Ｋ－３９	~~H02A　ウルトラ-T-Nスクリーン詳細図~~ ~~H02B　オートウオッシャーポンプユニット詳細図~~	1/10,1/15
Ｋ－４０	H03　工場内ﾍﾞﾙﾄｺﾝﾍﾞｱ詳細図	1/40
Ｋ－４１	~~H03A,H03C　投入ホッパー部・フェンスカバー部・階段・作業台付専用架台部詳細図~~ ~~H04　ダストホッパー詳細図~~	1/5,1/10,1/20,1/50

図面番号	育苗施設 図面名称（Ｉ）	縮尺（A1）
ＩＡ－01	全体計画配置図	1/400
ＩＡ－02	事業対象敷地求積図	1/400
ＩＡ－03	ボーリング柱状図No.4（参考図）	NONSCALE
ＩＡ－04	ボーリング柱状図No.5（参考図）	NONSCALE
ＩＡ－05	パイプハウス　平面図・屋根伏図・立面図（Ａ棟）	1/100
ＩＡ－06	パイプハウス　矩計（Ａ棟）	1/100
ＩＡ－07	パイプハウス　平面図・屋根伏図・立面図（Ｂ、Ｃ、Ｄ、Ｅ棟）	1/15
ＩＡ－08	パイプハウス　矩計（Ｂ、Ｃ、Ｄ、Ｅ棟）	1/100
ＩＡ－09	Ａ～Ｅ棟床伏図	1/100
ＩＡ－10	各棟　平面図（Ａ，Ｂ，Ｃ，Ｄ，Ｅ棟）	1/75
ＩＡ－11	テント　膜構造建築物　標準詳細図	NONSCALE
ＩＡ－12	Ｆ棟テント　平面・立面・断面図	1/150
ＩＡ－13	Ｆ棟テント　建具表	1/30
ＩＡ－14	Ｆ棟テント　基礎伏・基礎詳細図	1/30, 1/100
ＩＡ－15	Ｆ棟テント　小屋伏・軸組図・部材リスト	1/150
ＩＡ－16	Ｆ棟テント　鉄骨詳細図	1/30
ＩＡ－17	Ｆ棟テント　発芽室パネル図	1/5,1/10,1/50
ＩＡ－18	Ｆ棟テント　設置機械図	1/75
ＩＥ－01	電気設備　配置図	1/400
ＩＥ－02	動力機器配置配線図	1/100
ＩＥ－03	弱電、電灯配置配線図	1/100
ＩＥ－04	単線結線図１	NONSCALE
ＩＥ－05	単線結線図２	NONSCALE
ＩＥ－06	各盤・姿図	1/10
ＩＭ－01	機械設備　配置図	1/400
ＩＭ－02	給水設備　機器表・器具表・平面図	1/100
ＩＭ－03	空調設備　機器表・平面図	1/25

SAKARI SOGO PLAN
株式会社 盛総合設計

代表取締役社長　栗 原 將 光
宮城県仙台市青葉区上杉三丁目３－１６　〒９８０－００１１
ＴＥＬ（代表）０２２－２２２－６８８７　ＦＡＸ０２２－２２４－２３９７
事務所登録　宮城県　第２３２１０１８８号

訂正

発行				部
2025.10				
部長	次長	審査	担当	

工事名	川男地区複合型園芸施設整備事業建築主体工事	図番	Ａ－01
図面名	図面リスト	連番	
管理者	一級建築士登録 第１０１３１６号　栗 原 憲 昭	設計者	一級建築士登録 第２８９３０８号　伏見 勇男
縮尺	A1:nonscale A3:nonscale		

福島県建築関係工事特記仕様書　【R7年1月版】

Ⅰ　工事概要

1　工事名称　川房地区複合型園芸施設整備事業建築主体工事
※工事名は『 川房地区複合型園芸施設整備事業加工施設建築主体工事 』に読み替える

2　工事場所　福島県南相馬市小高区川房字田中1,2-1,2-2,2-3,3-1,3-2,4,5,6,7,8,9-1,10-1,11,12,13,14,15,16,17,18,水の一部

3　建物概要

	建物名称	構造	階数	延面積（㎡）	消防法施行令 別表第１区分	備考
棟1	野菜加工工場	鉄骨造	1／0	3,776.55　m2	工場・作業場(12)項イ (加工工場本体)	
棟2	廃水処理施設	鉄筋コンクリート造	1／0	63.78　m2	工場・作業場(12)項イ (別棟機械室)	
棟3	育苗施設Ｆ棟	鉄骨造 (テント工法)	1／0	324.00　m2	工場・作業場(12)項イ (育苗作業場)	
棟4	薬注庫	鉄骨造 (プレハブ)	1／0	8.67　m2	工場・作業場(12)項イ (別棟機械室)	

※詳細は工事概要書による。

4　電気設備工事概要

（ 本工事における工事種目ごとの概要を示すもので仕様を規定するものではない　○印を付けたものが該当項目となる ）

受電設備	配電盤　・屋内用　・屋外用　⊙キュービクル式配電盤　・高圧スイッチギヤ 設備容量　⊙変圧器総容量（ 2,700 ）kVA　・
電力貯蔵設備	⊙直流電源装置（・非常用照明電源、受変電設備制御電源共用　・受変電設備制御電源専用　⊙非常用照明電源専用 ） ・交流無停電電源装置（UPS）　用途（　　）　容量（　　）kW
発電設備	原動機（　　） 発電機（　）相（　）線式　電圧（　）V　50HZ 定格出力（　　）kVA ・太陽光発電装置　太陽電池アレイ公称出力（　　）kVA ・（　　）発電装置（　　）kVA
中央監視制御設備	管理点数（　　）点 管理対象　・電力設備　・発電設備　・防災設備　・給排水衛生設備　・空気調和設備 ・昇降機設備　・（　）　・（　）　・（　）　・（　）

5　機械設備工事概要

（ 本工事における工事種目ごとの概要を示すもので仕様を規定するものではない　○印を付けたものが該当項目となる ）

空気調和方式	・ダクト方式（・中央　・各階ユニット）・ＦＣＵ方式　・ ・ＦＣＵ＋ダクト併用方式　⊙パッケージ方式　・
主要熱源機器	・吸収冷温水機　・吸収冷温水機ユニット　・マルチパッケージ型空気調和機 ・空気熱源ヒートポンプユニット　⊙パッケージ型空気調和機　・ガスエンジンヒートポンプ式空調調和機 ・　・　・ ・　・　・
換気設備	機械換気（⊙有　・無 ）
排煙設備	機械排煙（⊙有　・無 ）
自動制御設備	⊙電気式　・電子式　・デジタル式
給水設備	・水道直結方式　・高置タンク方式（・上水　・井水　・中水 ） ⊙ポンプ直送方式（・上水　・井水　・中水 ）　・増圧ポンプ方式
排水設備	建物内の汚水と雑排水（⊙分流　・合流 ） ポンプ排水（・有（・湧水・雨水・雑排水・汚水）⊙無 ） 汚水放流先（・公共下水道　⊙し尿浄化槽 ） 雑排水放流先（・公共下水道　⊙し尿浄化槽　⊙側溝 ）
消火設備	⊙屋内消火栓（⊙1号　・2号 ）　・屋外消火栓　・　・ ・連結送水　・連結散水　・泡消火　・スプリンクラー　・ハロゲン化物消火　・ ・二酸化炭素消火　・新ガス系消火　・フード等用簡易自動消火　⊙消火器　・
ガス設備	・都市ガス（ ①供給業者名　②種別　③発熱量　MJ/Nm³ ） ⊙液化石油ガス　・　・

Ⅱ　工事仕様

1　図面及び本特記仕様書に記載無き事項は、次による。

※　「福島県建築関係工事共通仕様書」（福島県土木部）
※　「公共建築工事標準仕様書（建築工事編）（令和４年版）」（国土交通省大臣官房官庁営繕部監修）
※　「公共建築工事標準仕様書（電気設備工事編）（令和４年版）」（国土交通省大臣官房官庁営繕部監修）
※　「公共建築工事標準仕様書（機械設備工事編）（令和４年版）」（国土交通省大臣官房官庁営繕部監修）

※　「建築工事標準詳細図」（令和４年版）（国土交通省大臣官房官庁営繕部整備課監修）
※　「公共建築設備工事標準図」（電気設備工事編）（令和４年版）（国土交通省大臣官房官庁営繕部設備・環境課監修）
※　「公共建築設備工事標準図」（機械設備工事編）（令和４年版）（国土交通省大臣官房官庁営繕部設備・環境課監修）

・「公共建築改修工事標準仕様書」（建築工事編）（令和４年版）（国土交通省大臣官房官庁営繕部監修）
・「公共建築改修工事標準仕様書」（電気設備工事編）（令和４年版）（国土交通省大臣官房官庁営繕部監修）
・「公共建築改修工事標準仕様書」（機械設備工事編）（令和４年版）（国土交通省大臣官房官庁営繕部監修）

・「公共建築木造工事標準仕様書」(令和４年版)(国土交通省大臣官房官庁営繕部監修)
・「建築物解体工事共通仕様書」(令和４年版)(国土交通省大臣官房官庁営繕部監修)

・（　　）

なお、公共住宅建設にあっては、次を併せて適用する。
※「公共住宅建設工事共通仕様書（令和元年度版）」（公共住宅事業者等連絡協議会編集）

2　項目は、番号の前に○印 、または番号に○印の付いたものを適用する。適用しない項目等は斜線、・印、または無印とする。

3　特記事項は、○印 の付いたものを適用する。
○印の付かない場合は、※印の付いたものを適用する。
○印と※印の付いた場合は、両方を適用する。
※印を適用しない場合は、 ・ に変えること。

4　形状寸法の単位は、特記した場合を除き ミリメートルとする。

5　各章の特記事項欄にある〔県：　〕と表示されているものは、「建築関係工事共通仕様書」を示し、（　）書きは「公共建築工事標準仕様書」、〔　〕書きは「公共建築改修工事標準仕様書」の章・節・項番号である。

6　本特記仕様書に選択項目がない場合は、空欄等に仕様を記載する。

章	項目	特記事項
1 一般共通事項	○ 1 適用基準等	・共通仕様書（土木工事編）（福島県土木部） ※ 建築工事、電気設備工事、機械設備工事、建築改修工事監理指針（国土交通省大臣官房官庁営繕部監修） ※ ふくしま公共施設等ユニバーサルデザイン指針 ⊙ 建築工事標準仕様書・同解説（日本建築学会）（適用工種　・全工程　・一部工種（JASS　）） ※ 建築関係工事における週休２日促進工事試行要領 ※ 建築・設備工事における入札時積算数量書活用方式試行要領 ※ 工事書類チェックリスト（福島県土木部）　※ 建築関係工事における情報共有システムの運用 ※ 建設キャリアアップシステム活用工事実施要領
	○ 2 施工条件	・下記以外は図示等による。 (1) 工事車両の駐車場（※構内　・（　）） (2) 資材置き場（※構内　・（　）） (3) 建設発生土（埋戻し、盛り土用）の仮置場所（※構内　・（　））
	○ 3 工事実績データの作成、登録	工事請負代金が500万円以上の場合は適用する。
	○ 4 技能士	※ 適用する　・適用しない（下表）

適用工事種別	作業の種別	等級区分
鉄筋工事（鉄筋施工、鉄筋組立て作業）	⊙全て　・（　）	・1級　⊙1又は2級
コンクリート工事（型枠施工）	⊙全て　・（　）	・1級　⊙1又は2級
鉄骨工事（とび）	⊙全て　・（　）	・1級　⊙1又は2級
ブロック、ALCパネル工事、PCカーテンウォール工事（ﾌﾞﾛｯｸ建築、ALCﾊﾟﾈﾙ施工、ｶｰﾃﾝｳｫｰﾙ施工、ｻｯｼ施工、ｶﾞﾗｽ施工）	・全て　・（　）	・1級　・1又は2級
防水工事（ｱｽﾌｧﾙﾄ防水工事作業、合成ｺﾞﾑ系ｼｰﾄ防水工事作業、塗膜防水工事作業、シーリング防水工事作業）	⊙全て　・（　）	・1級　⊙1又は2級
石工事（石材施工（石張り施工））	・全て　・（　）	・1級　・1又は2級
タイル工事（タイル張り）	⊙全て　・（　）	・1級　⊙1又は2級
木工事（建築大工）	・全て　・（　）	・1級　・1又は2級
木造工事（建築大工）	・全て　・（　）	・1級　・1又は2級
屋根及びとい工事（建築板金（内外装板金作業））	⊙全て　・（　）	・1級　⊙1又は2級
金属工事（内装仕上げ施工（鋼製下地工事作業））	⊙全て　・（　）	・1級　⊙1又は2級
左官工事（左官）	⊙全て　・（　）	・1級　⊙1又は2級
建具工事（サッシ施工、ガラス施工、自動ドア）	⊙全て　・（　）	・1級　⊙1又は2級
塗装工事（塗装（建築塗装作業））	⊙全て　・（　）	・1級　⊙1又は2級
内装工事（プラスチック床仕上げ工事作業、ボード仕上げ工事作業、表装（壁装作業）、畳工）	⊙全て　・（　）	・1級　⊙1又は2級
植栽工事（造園）	・全て　・（　）	・1級　・1又は2級
配管工事（配管）	⊙全て　・（　）	・1級　⊙1又は2級
保温工事（熱絶縁施工）	⊙全て　・（　）	・1級　⊙1又は2級
冷凍空気調和機器施工（冷凍、冷却及び空気調和機器の据付及び整備）	⊙全て　・（　）	・1級　⊙1又は2級
ダクト製作及び取付（建築板金施工）	⊙全て　・（　）	・1級　⊙1又は2級

※作業数量が少量の場合には、適用の有無について監督員と協議することができる。

○ 5 イメージアップ　・適用する　※ 適用しない　・仮囲いの美化　・フラワーボックスの設置　・夜間照明設備

6 発生材の処理
・有価物（　）
・引き渡しを要するもの（　）
・現地において再利用化を図るもの

建設副産物	処理方法等	備考

・建設副産物の処理方法

建設副産物	処理方法	積算上の施設名称（※１）
	・再資源化　・中間　・最終（一般）・最終（特別管理産業廃棄物）	
	・再資源化　・中間　・最終（一般）・最終（特別管理産業廃棄物）	
	・再資源化　・中間　・最終（一般）・最終（特別管理産業廃棄物）	
	・再資源化　・中間　・最終（一般）・最終（特別管理産業廃棄物）	
	・再資源化　・中間　・最終（一般）・最終（特別管理産業廃棄物）	
	・再資源化　・中間　・最終（一般）・最終（特別管理産業廃棄物）	

・蛍光ランプ、水銀ランプの処理方法

建設副産物	処理方法		積算上の施設名称（※１）
蛍光ランプ	・中間	・	
水銀ランプ	・中間	・	

注：積算上の施設（※１）は積算上の条件明示であり、処理施設を指定するものではない。処理施設については、監督員の承諾を得ること。また、処理施設が積算上の施設と異なる場合でも設計変更の対象とはしない。

項目	特記事項
○ 7 監督員事務所	⊙設ける（規模：　m2程度 ）※ 設けない　備品については、監督員の指示による ・別途建築工事による
○ 8 工事用表示板	※ 適用する　・適用しない　〔県：第1編 図1.3.1〕
○ 9 施工歴標	※ 適用する（・設置は建築工事とする ）　・適用しない　〔県：第1編 図1.3.3〕
○ 10 色彩計画	※ 色彩計画あり（・図示　⊙監督員との協議による ）　・色彩計画無し
○ 11 使用材料等	使用材料の製造所、製品及び施工業者等は特記されたもの又は同等以上とする。 ただし、同等以上とする場合は、監督員の承諾を受ける。 また、「建築材料・設備機材等品質性能評価事業」により評価された海外製造の建築材料・設備機材等についても同様扱いとする。
○ 12 特別な材料の工法	共通仕様書等に記載されていない特別な材料の工法は、監督員の承諾を受けて、当該製品の指定工法による。
○ 13 風荷重等	※ 建築基準法に基づき定められた風速（V0）（ 30 m/sec ） ※ 建築基準法に基づき定められた積雪荷重（　） ※ 地表面粗度区分　・Ⅰ　・Ⅱ　⊙Ⅲ　・Ⅳ
○ 14 記録報告　1）報告時期	工事履行報告書は、下記により提出する。 ※ 毎月１回　・監督員の指示

内容	工事履行報告書、工事別工程進度表、主要材料搬入状況、当月の出来高状況、工事状況写真
添付書類	月間工程表、各工程の区分毎の社内検査報告書（写真含む）

項目	特記事項
○ 15 電子納品	電子成果品は、福島県電子納品ガイドライン（営繕工事編）により納品を行う。 対象書類（※工事写真　・施工計画書　※完成図　・その他（　）） ※ 検査用機器（パソコン、モニター等）は、受注者が準備する。 原則モニターのサイズは、２１～２４インチ程度とし、解像度はアスペクト比16:9の場合1920×1080以上、アスペクト比16:10の場合1920×1200以上とする。 ※ 工事写真のサムネイル一覧を提出する。
○ 16 完成時の提出書類	(1) 完成図書（※提出する　・提出しない ）・黒表紙(金文字入) A4版（１部）　※ ハードファイルA4版（１部） (2) 建築物の保全に関する書類（※提出する　・提出しない ）　ハードファイルA4版（１部） (3) 完成図（※提出する　・提出しない ）　Ａ２版、Ａ３版２つ折り製本（各１部） (4) ＣＡＤデータ、PDFデータ（１式）（※提出する　・提出しない ） （※ＣＡＤデータ提出の場合には、オリジナルCADデータも提出のこと。） （※PDFデータとは、ＣＡＤデータをPDF形式で保存したもの。）
○ 17 完成図（施工図及び施工計画書を除く）	第1編〔総則〕1.8.4〔完成図その他〕によるほか、下記による (1) 種類及び記入内容

種類	記入内容

項目	特記事項
○ 18 設計ＣＡＤデータ貸与	※ 有　・無
○ 19 工事検査	提出写真 工事検査に際し、下記により写真を監督員に提出する。

	着工前	工事中	竣工	部数
既済検査	○	○		１部
竣工検査（既済後）	○	○（○）	○（○）	１部（１部）

※ 上記以外の必要写真は、監督員の指示による。
※ 撮影は福島県土木部制定「建築設備工事写真管理基準」による。

章	項目	特記事項
1 一般共通事項	○ 20 建設工事使用機械等	※ 建設工事による排出ガス対策型建設機械を使用すること。 ※ 建設工事に伴う騒音振動対策技術指針に基づき、低騒音型建設機械を使用すること。 ※ 建設機械等のアイドリングストップを実施し、その点検を行うこと。
	○ 21 設計ＧＬ	※ 図示による。　ＢＭ±（ 0 ）
	○ 22 既存部分等への処置	工事施工に際し、既存部分を汚染又は損傷した場合は監督員に報告するとともに承諾を受けて現状に準じて補修すること。
	○ 23 他工事との取合い	工事区分　別表－１ による。 施工図　設備機器の設置、取合いなどが検討できる施工図を提出し、監督員の承諾を受けること。
	○ 24 建築材料 設備機器等	ホルムアルデヒド放散量　※ Ｆ☆☆☆☆又は規制対象外 本工事に使用する建築材料、設備機器等は、設計図書に規定するもの又はこれらと同等のものとすること。また、再生資源利用できるものを積極的に使用すること。
	○ 25 電気工事士	電気工事士法の適用除外となっている最大電力５００ｋｗ以上の需要設備の工事においても、第１種電気工事士により施工を行う。
	○ 26 火災保険等	(1) 火災保険　※ 適用する（※保険期間：工期＋14日　・適用しない ） ※ 加入時期（・躯体及び建方完了時　・着手日（現場施工に着手する日） (2) 法定外の労災保険の付保 ※ 本工事において、受注者は法定外の労災保険に付さなければならない。
	○ 27 官公庁への諸手続き等	関係官庁、電力会社等への手続きは、すべて受注者がこれを代行し、これに要する費用は受注者の負担とする。 ただし、特記ある事項は別途とする。
	○ 28 概成工期	・総合試運転調整を行う期間を設けること。 調整期間は、（・契約工期末の ____ 日間　・（　）） ・設備への電源供給開始時期は下記のとおりとする。なお、本受電後の電力基本料金は、____ヶ月分とする。 ① 供給開始時期（・契約工期末の ____日前　・（　）） ② 供給対象設備（・熱源機器類　・空気調和設備機器類　・ポンプ類　・自動制御設備類 ） （・（　）　・（　）） （・（　）　・工事等受注者間での調整による ）
	・ 29 ＢＥＬＳ申請書作成及び申請手続き	(1) 建築物省エネルギー性能表示制度（ＢＥＬＳ）の申請書作成及び申請手続き　・行う　・行わない (2) ※分離発注の場合は、　※建築　・（　）工事受注者が、申請書作成及び手続き業務を行う。 (3) 分離発注の場合は、申請書作成者へ申請に必要な書類を提出すること。 (4) 建築物にＢＥＬＳ表示を行う。 ※ ＢＥＬＳ表示は、申請書作成及び手続きを行う受注者が行う。 表示は、（材質：　）（サイズ：　）とする。
	○ 30 週休２日促進工事	※ 本工事の発注方式は、発注者指定型である。 ⊙週休２日促進工事（・通期　⊙月単位 ） ・週休２日交替制促進工事（・通期　・月単位 ） ・完全週休２日促進工事
	○ 31 入札時積算数量書活用方式	※ 本工事は「入札時積算数量書活用方式」の対象工事である。 本方式では、入札時において発注者が入札時積算数量書を示し、入札参加者が入札時積算数量書に記載された積算数量を活用して入札に参加する場合において、工事請負契約の締結後に生じた当該積算数量の疑義について、発注者及び受注者は、入札時積算数量書に基づき、積算数量に関する協議を行うことができる。
	○ 32 情報共有システム	※ 建築関係工事共通仕様書による。
	○ 33 遠隔臨場	※ 建築関係工事共通仕様書による。
	○ 34 建設キャリアアップシステム（CCUS）	（1）本工事は、『福島県土木部発注工事等における建設キャリアアップシステム活用工事実施要領』の対象工事である。 （2）受注者は実施要領に定める事項について遵守しなければならない。
	○ 35 その他	本工事の施工にあたって資機材及び労働者の調達に時間を要することが判明し、受注者から協議があった場合は、工事の一時中止及び工期の変更について検討し、決定するものとする。
2 仮設工事	○ 1 仮囲い	・波形鉄板　・万能板塀　・単管＋シート張り　⊙（単管＋メッシュシート張り ） ・キャスターゲート　・シートゲート　⊙（ Ａ型バリケード ）
	○ 2 危険防止	※ シート張り　・金アミ　・（　）
	○ 3 足場	⊙本工事（※内部足場　※外部足場　・基礎足場　・コンクリート打設足場 ） なお、本工事で設置した足場、桟橋、作業構台の類は、無償で別契約の関係受注者等に使用させること。 ・別途（別契約の関係受注者が設置した足場、桟橋、作業構台の類は、無償で使用できる。 ） 足場を設ける場合は、「「手すり先行工法に関するガイドライン」について（厚生労働省 基発第０４２４００１号平成２１年４月２４日）の「手すり先行工法等に関するガイドライン」により、「働きやすい安心感のある足場に関する基準」に適合する手すり、中さん及び幅木の機能を有する足場とし、足場の組立て、解体又は変更の作業は、「手すり先行工法による足場の組立て等に関する基準」により行うこと。 「手すり先行工法」の足場とは、全層に二段手すりとつま先板（幅木）のある足場をいう。 受注者は、工事着手前に足場の種類及び設置方法等について、監督員と協議すること。
	○ 4 工事用水	構内既存の施設　・利用できる（※有償　・無償 ）※ 利用できない
	○ 5 工事用電力	構内既存の施設　・利用できる（※有償　・無償 ）※ 利用できない
	○ 6 工事用進入路	・仮設道路造成　⊙（ 既存利用 ）
	○ 7 ベンチマーク	設置方法　※ コンクリート杭　・固定物　⊙（図示（側溝天端））
	○ 8 交通誘導警備員	※ 置く（計 200 人 ）　・置かない　⊙置く期間（ 10ヵ月（1ヵ月20人）　） 指定路線　※ 該当無　・該当有　〔県：第1編 1.2.13〕
	・ 9 仮設備関係	仮設備の設置条件 使用期間及び借地条件　※ 図面による　・その他（　）・別途協議 転用回数（　）回 兼用　・有り（図面による）※ 無し 仮設物の構造及び施工方法の指定 構造及び設計条件　※図面による　・その他（　）・別途協議 施工方法（　） その他（　）
3 土工事	○ 1 埋戻し及び盛土	種別　・Ａ種　※ Ｂ種　・Ｃ種　・Ｄ種　(3.2.3)（表3.2.1）
	○ 2 建設発生土の処理	・構外指示の場所　(3.2.5) 搬出先の名称（　） 搬出先の所在地（　地内 ） 搬出先での処置（・敷きならし ※ たい積 ） 運搬距離（　）km なお、受注後、搬出や搬出費用に変更の必要が生じた場合は、協議により変更すること。 協議時には、変更する搬出先が都市計画法（開発許可）、森林法（林地開発）、砂防法、急傾斜地崩壊防止法および盛土規制法（改正宅地造成等規制法）などの諸法令違反ではないことのわかる資料を監督員に提出すること。 搬出後は、最終形状、数量計算書、写真及び運搬距離等の資料を監督員に提出すること。 ⊙構内指示の場所（⊙敷きならし　・たい積 ） ・受注者は、建設発生土処理にあたり 第1編〔建築工事〕1.4.2〔施工計画書〕の記載内容に加えて、以下の事項を施工計画書に記載しなければならない。 (1) 処理方法（場所・形状等）(2) 排水計画　(3) 場内維持等 ・受注者は、建設発生土受入地ごとの特定条件に応じて施工しなければならない。 ・受注者は、雨水の排水処理等を含めて、搬入土砂の周囲への流出防止対策を講じなければならない。

株式会社 盛総合設計（SAKARI SOGO PLAN）

代表取締役社長　栗原將光
宮城県仙台市青葉区上杉三丁目３－１６　〒980－0011
ＴＥＬ（代表）022－222－6887　ＦＡＸ022－224－2397
事務所登録　宮城県 第23210188号

訂正	
発行	2025.10
部長・次長・審査・担当	
工事名	川房地区複合型園芸施設整備事業建築主体工事
図面名	建築関係工事特記仕様書（共通）
図番	Ａ－ 02
連番	
管理者	一級建築士登録 第101316号　栗原憲昭
設計者	一級建築士登録 第289308号　伏見　勇男
縮尺	A1:NONSCALE A3:NONSCALE

1 地業工事

1 支持地盤

・杭基礎
支持地盤の種類及び位置(基礎ぐいの先端の位置含む)
・図示による ・( )

・直接基礎
支持地盤の種類及び位置(基礎底部の位置含む)
・図示による ・( )
長期設計支持力度
・( ) kN/m2 ・( )

・地盤の載荷試験
・行う
試験の位置、方法等は図示による

2 既製コンクリート杭地業

種類
・遠心力高強度プレストレストコンクリート杭(PHC杭)
・外殻鋼管付きコンクリート杭(SC杭)
SC杭の鋼管材料 ・SKK４００ ・SKK４９０
・プレストレスト鉄筋コンクリート杭(PRC杭)
・( )

試験掘
・あり 孔径はオーガー径とする 位置等は図示による
試験掘の施工は試験杭の施工に先立ち行う
・なし

寸法、継手、性能等(種別：種類、性能及び曲げ強度区分)

		種類	杭径(mm)	杭長(mm)	継手数	長期設計支持力(kN/本)	備考
試験杭	上杭						
	中杭						
	下杭						
本杭	上杭						
	中杭						
	下杭						

試験杭の施工 ※本杭の施工に先立ち行う ・( )
試験杭の位置、本数 ※最初の一本 ・ 図示による

杭先端部形状
・開放形 ・半開放形 ・閉そく形 ・( )

施工方法
・打込み工法(・油圧ハンマー ・ディーゼルハンマー)
プレボーリングの併用
・行う
掘削深さ及び径
・図示による ・行わない
打込杭推定支持力の算定
・図示による
杭の精度
水平方向の位置ずれ ・杭径の１／４かつ１００mm以下・( )
杭の傾斜 ・１／１００以内 ・( )
・セメントミルク工法
アースオーガーの支持地盤への掘削深さ
・１．５m程度 ・( )
杭の支持地盤への根入れ深さ
・１．０m以上 ・( )
杭の精度
水平方向の位置ずれ ・杭径の１／４かつ１００mm以下・( )
杭の傾斜 ・１／１００以内 ・( )
・特定埋込杭工法
・H１３国土交通省告示第１１１３号第６による地盤の許容支持力でα＝２５０を採用できる工法 図示による
・上記以外の特定埋込杭工法 図示による

工法
・プレボーリング拡大根固め工法
・中掘り拡大根固め工法
・( )
杭周固定液
・使用する ・使用しない

杭の精度
水平方向の位置ずれ・ 杭径の１／４かつ１００mm以下 ・( )
杭の傾斜 ・１／１００以内 ・( )
杭継手工法
・アーク溶接継手
・標仕 4.3.6による
溶接材料
・標仕 7.2.5(1)(2)による・ 標仕 7.2.5(1)(2)以外( )
・無溶接継手(継手部に接続金具を用いた方式のもの)
工法 ※ 審査(評定又は大臣認定)を受けた工法
・( )
検査 ※ 審査(評定又は大臣認定)により定められた項目
・( )
施工 ※ 審査(評定又は大臣認定)された施工管理基準による
・( )
杭頭処理
※ 〔県：第2編 4.3.8〕による ・( )
杭頭補強用コンクリート型枠
※鋼製型枠 ・( )
杭頭補強
※ 〔県：第2編 図4.3.1～4.3.2〕による 図示による

3．鋼杭地業

寸法、継手、性能等 (4.2.2)(4.4.3)

		種類	杭径(mm)	杭長(mm)	継手数	長期設計支持力(kN/本)	備考
試験杭	上杭						
	中杭						
	下杭						
本杭	上杭						
	中杭						
	下杭						

1 地業工事

試験杭 (4.2.2)
試験杭の位置、本数及び寸法
・図示による

杭の材料 (4.4.3)
・図示による

溶接材料
・標準仕様書7.2.5による

施工方法
・標準仕様書4.3.5による

杭の精度 (4.4.4)
・水平方向の位置ずれ
・杭経の1/4以内かつ100mm以下
・杭の傾斜
・1/100以内 ・評定条件又は設定条件による

杭の現場継手 (4.4.5)
・溶接継手 (4.4.3)(7.2.5)
形状
・JIS A 5525による
溶接材料
・標仕 7.2.5(1)(2)による ・図示による
溶接部の確認方法
・標仕 7.6.10による
抜き取り率
・全数
・無溶接継手（継手部に接続金具を用いた方式のもの）
工法
※ 審査（評定又は大臣認定）を受けた工法
検査
※ 審査（評定又は大臣認定）により定められた項目
施工
※ 審査（評定又は大臣認定）された施工管理基準による

杭頭の処理（切断方法） (4.4.6)
・処理しない（切断しない）
・処理する
処理方法（切断及び補強方法）
・図示による

杭頭の中詰め材料
・基礎のコンクリートと同調合のもの

4 場所打ちコンクリート杭地業

杭径、長さ、仕様等
・図示による・( )

材料その他
帯筋 ・ 図示による
鉄筋の最小かぶり厚さ ・図示による
セメントの種類
※ 高炉セメントB種 ・( ) (4.5.4) (6.3.1)
コンクリートの種別 (4.5.4) (表4.5.1)
・A種 ・B種
・ 審査(評定又は大臣認定)された内容による
コンクリートの設計基準強度 ( )N/mm2 (4.5.4～6)
構造体強度補正値(S) (4.5.4)
・３N/mm2
・ 審査(評定又は大臣認定)された内容による
・( )

掘削工法 (4.5.1) (4.5.5～6)
・アースドリル工法
安定液 ・ 使用する 使用しない
・リバース工法
・オールケーシング工法
孔内の水張り・ 行う ・ 行わない

併用する工法
・場所打ち鋼管コンクリート杭工法 図示による
鋼管巻き材料 ・ＳＫＫ４００ ・ＳＫＫ４９０ ・( )
・拡底杭工法 図示による
安定液 ・使用する ・使用しない
・( )

試験杭 (4.2.2) (4.5.5～6)
試験杭の施工 ※本杭の施工に先立ち行う ・( )
試験杭の位置、本数 ※最初の一本 ・図示による

孔壁測定 (4.5.5～6)
・行う
測定方法、測定箇所は図示による
・行わない

杭の精度
水平方向の位置ずれ ・ １００mm以下 ( )
杭の傾斜 ・ １／２００以内( )

⑤ 地盤改良（セメント系固化材を用いた工法による改良）

工法
⊙ 浅層混合処理工法 廃水処理槽
適用範囲、仕様及び計測、試験は図示による
長期設計支持力
・(１００)kN/m2 ・ ( )

⊙ 深層混合処理工法 野菜加工工場
適用範囲、仕様及び計測、試験は図示による
長期設計支持力
・(２５０)kN/m2 ・ ( )

6 置換コンクリート地業（ラップルコンクリート地業）

形状、支持地盤、仕様
・図示による

長期設計支持力
・( )kN/m2 ・ ( )

セメントの種類 (6.3.1)
・高炉セメントB種 ・( )
コンクリートの設計基準強度 ( )N/mm2
構造体強度補正値(S)＝ ( ) N/mm2

1 地業工事

7 液状化対策

工法 ・( )
仕様、範囲、計測、試験等
・図示による

⑧ 砂利地業

材料 (4.6.2)
※ 再生クラッシャラン ・切込砂利及び切込砕石

厚さ、幅及び使用範囲 (4.6.3)

地業	幅（mm）	厚さ（mm）
割り石	フーチング各外面より＋150	・150・( )
砂利（砕石）	フーチング各外面より＋150	・60 ・150

⑨ 捨てコンクリート

コンクリートの仕様 (4.6.4) (6.14.1～3)
※ 無筋コンクリートによる ( ) (6.14.1～3)

セメントの種類
・ 高炉セメントB種 ・( ) (6.3.2)

厚さ、幅及び使用範囲 (4.6.4)

部位	幅（mm）	厚さ（mm）
基礎	フーチング各外面より＋100	※50・( )
地中ばり	フーチング各外面より＋100	※50・( )

⑩ 床下防湿層

施工範囲 (4.6.5)
⊙ 建物内の土間スラブ及び土間コンクリート下(ピット下を除く)
・( )

材料
⊙ ポリエチレンフィルム厚さ０．１５mm以上
( )

防湿層の位置
⊙ 図示による ( )

2 鉄筋工事

① 鉄筋の種類

鉄筋の種類 (5.2.1) (表5.2.1)

種類の記号	呼び名(mm)	備考
⊙SD２９５	⊙Ｄ１０ ⊙Ｄ１３⊙Ｄ１６ ・( )	
⊙SD３４５	⊙Ｄ１９ ⊙Ｄ２２⊙Ｄ２５ ・( )	
・		
・		

2 溶接金網

形状等 (5.2.2)

種類	種類の記号	網目の形状、寸法、鉄線の経(mm)	使用部位
・ 溶接金網			
・ 鉄筋格子			

③ 鉄筋の継手

継手方法等 (5.3.4) (5.5.2)

部位	継手方法	呼び名
柱、梁の主筋	※ ガス圧接 ・機械式継手	
耐力壁の鉄筋	※ 重ね継手 ・	
その他の鉄筋( )	※ 重ね継手 ・	

主筋及び耐力壁の重ね継手の長さ (5.3.4)
※ 図示による

継手位置図
※ 図示による

鉄筋の定着方法 (5.3.4)
※ 図示による

④ 鉄筋の定着の方法及び長さ

鉄筋の定着長さ (5.3.4)
※ 図示による ( )

⑤ 鉄筋のかぶり厚さ及び間隔（溶接金網含む）

最小かぶり厚さ(目地底から算出を行う) (5.3.5)
※ 図示による ( )

柱及び梁の主筋にD２９以上の使用の有無
・有り 適用箇所( )
最小かぶり厚さ
・鉄筋径の１．５倍以上
・( )
・無し

軽量コンクリートで土に接する部分
・無し
・有り 適用箇所( )
・図示による
・( )

耐久性上不利な部分(塩害等を受けるおそれのある部分等)
・無し
・有り 適用箇所( )
・図示による
・( )

鉄筋相互のあき(特殊な鉄筋を除く) (5.3.5) (図5.3.6)
・図示による
・( )

6 特殊な鉄筋継手

・機械式継手
使用箇所 (5.5.2)
※ 図示による・( )
性能(H１２建告第１４６３号に適合するもの) (5.5.2)
・Ａ級 ・( )
機械式継手の種類( ) (5.5.2)
鉄筋相互のあき (5.3.5)
・図示による・( )
品質の確認方法
・図示による・( )
不良となった継手の修正方法等
・図示による・( )

・溶接継手
使用箇所
※ 図示による・( ) (5.6.3)
性能(H１２建告第１４６３号に適合するもの)
・Ａ級 ・( )
溶接継手の工法( ) (5.6.3)
鉄筋相互のあき (5.3.5)
※ 図示による・( )
品質の確認方法 (5.6.3)
※ 図示による・( )
不良となった継手の修正方法等 (5.6.3)
※ 図示による・( )

SAKARI SOGO PLAN 株式会社 盛総合設計
代表取締役社長 栗 原 將 光
宮城県仙台市青葉区上杉三丁目３－１６ 〒９８０－００１１
ＴＥＬ（代表）０２２－２２２－６８８７ ＦＡＸ０２２－２２４－２３９７
事務所登録 宮城県 第２３２１０１８８号

訂正

発行	部長	次長	審査	担当
2025.10				

工事名	川房地区複合型園芸施設整備事業加工施設建築主体工事	図番	A－03
図面名	建築工事特記仕様書（１）	連番	
管理者	一級建築士登録 第101316号 栗 原 憲 昭	設計者	一級建築士登録 第289308号 伏見 勇男
縮尺	A1:NONSCALE A3:NONSCALE		

2 鉄筋工事

⑦ 各部配筋
各部配筋 (5.3.7)
※ 図示による ・（ ）

⑧ 圧接完了後の試験
外観試験 (5.4.10)
※ 行う （全数）
抜取試験
※ 超音波探傷試験 ・引張試験

⑨ 帯筋
組立の形の種別 ※ 図示による

⑩ 最上階柱頭補強
補強方法※ 図示による

⑪ 片持ちスラブの出隅部の補強配筋（出隅受け部分の補強筋を含む）
配筋方法※ 図示による
出隅部分及び出隅受け部の補強筋
※ 図示による

⑫ 壁開口部の補強
一般壁 ※ 図示による
耐震壁 ※ 図示による

⑬ 梁貫通孔の補強
補強形式 ※ 図示による
配筋種別 ※ 図示による
梁貫通孔径（部材記号含む）及び配筋種別リスト
※ 図示による

⑭ 基礎梁主筋の継手
※ 図示による

⑮ 機械吊上げ用フック
種別 ※ 図示による

3 コンクリート工事

① コンクリートの種類及び強度
普通コンクリートの設計基準強度 (6.2.2)

設計基準強度（Fc）N/mm²	種別	・18	・21	・24	・27	
普通コンクリート	部位	捨てコン		土間コン 基礎・壁		
軽量コンクリート	部位					

上記には補正値Sは含まれない

軽量コンクリートの設計基準強度 (6.2.2)

設計基準強度（N/mm²）	適用箇所
・ 24	
・	

スランプの値（単位：cm） (6.2.4) （表6.2.2）

打込み箇所	基礎、基礎梁 土間スラブ	柱、梁、スラブ、壁	
所要スランプ	15、18	18	

② レディーミクストコンクリートの類別
類別 (6.2.1) （表6.2.1）
※Ⅰ類 ・Ⅱ類

③ セメント
種類 (6.3.1) （表6.3.1）
※ 普通ポルトランドセメント又は混合セメントのA種
普通ポルトランドセメントの品質は、JIS R 5210 に示された規定の他、水和熱が7日目で352J/g以下、かつ28日目で402J/g以下のものとする。
施工箇所（ ）
・ 高炉セメントB種
施工箇所（ ）
・ フライアッシュセメントB種
施工箇所（ ）
・（ ）

④ 骨材
アルカリシリカ反応性による区分 (6.3.1)
・A ・B

5 軽量コンクリート
種類 (6.10.1) （表6.10.1）
・1種 ・2種

6 無筋コンクリート
適用箇所 (6.14.1)
・ 標仕 6.14.1(4)による箇所
・ 標仕 6.14.1(4)以外の箇所
・ 図示による ・（ ）
設計基準強度 (6.14.1)
※ 18N/mm² ・（ ）
スランプ
※ 15cm又は18cm ・（ ）

⑦ ひび割れ誘発目地打設目地
目地寸法 (6.6.4) (6.8.1) (9.7.3)
・ 標仕 9.7.3による ・ 図示による
間隔、位置、形状
・ 図示による ・（ ）

⑧ コンクリート仕上り
部材の位置及び断面寸法の許容差の標準値 (6.2.5) （表6.2.3）
・ 標仕 表6.2.3による ・（ ）
合板せき板を用いるコンクリートの打放し仕上げ (6.2.5) (6.9.3) （表6.2.4）
※コンクリートの打放し仕上げ種別と適用箇所は図示による

⑨ 打増し厚さ（打放し仕上げ部）
・ 打放し仕上げ(仕上塗材、塗装等の仕上げを行う部分を含む)の打増し厚さ(外部に面する部分に限る) (6.8.1)
・ 20mm ・（ ）
・ 打放し仕上げ(仕上塗材、塗装等の仕上げを行う部分を含む)の打増し厚さ(内部に面する部分に限る)
・（ ）
・ 外壁タイル張りで、MCR工法又は目荒らし(高圧水洗)工法を行う場合は外部側に20mmの打増しを行う

⑩ 型枠
せき板の材料 (6.8.2)
・ 合板（国産材）
・（ ）
せき板の厚さ
・ 12mm ・（ ）

断熱材の兼用
・ 行う 適用箇所（ ）
・ 行わない
スリーブの材種
※ 標仕 6.8.2(9)(イ)及び表6.8.1による ・（ ）

⑪ 圧縮強度試験
公的機関でコンクリートの材齢28日圧縮強度試験を行う建築物・その部位等

建築物名	部位
	※ 躯体 ・（ ）

4 鉄骨工事

① 鉄骨製作工場
鉄骨製作工場の加工能力 (7.1.3)
※建築基準法第77条の56に基づき国土交通大臣から性能評価機関として認定を受けた(株)日本鉄骨評価センター及び(株)全国鉄骨評価機構(旧(社)全国鐵構工業協会)の「鉄骨製作工場の性能評価基準」に定める下記のグレードとして国土交通大臣から認定を受けた工場又は同等以上の能力のある工場

・S ⊙H ・M ・R ・J グレード

・ 監督員の承諾する工場(標仕 7.1.1 以外の適用範囲に限る。)

② 施工管理技術者
・適用する (7.1.3～4)
・ 適用しない

③ 鋼材
材質等 (7.2.1) （表7.2.1）

種類の記号	適用箇所	規格
	※図示による（ ）	※JISによる ・大臣認定による ・
	※図示による（ ）	※JISによる ・大臣認定による ・

有効細長比(圧縮材に限る) ※図示による ・（ ）

④ 高力ボルト
ボルトの区分 (7.2.2)(7.3.2)(7.4.1～9)
※トルシア形高力ボルト
セットの種類 ・2種（S10T）・（ ）
・JIS形高力ボルト
セットの種類 ・2種（F10T）・（ ）
高力ボルトの径
・図示による ・（ ）
ボルトの縁端距離、ボルト間隔、ゲージ等
・図示による ・（ ）
すべり係数試験 (7.4.2)
※ 行わない
・ 行う 試験方法等 ・図示による ・（ ）

⑤ 普通ボルト
ボルト及びナットの材料 (7.2.3)
・ 標仕 表7.2.3による ・（ ）
座金
・ 標仕 7.2.3 (4) による ・（ ）
ボルトの径
・ 図示による ・（ ）
ボルトの縁端距離、ボルト間隔、ゲージ等 (7.2.3)(7.3.2)
・ 図示による ・（ ）

⑥ 溶融亜鉛めっき高力ボルト
セットの種類 (7.2.2)(7.12.3～4)
・ 1種（F8T相当） ・（ ）
溶融亜鉛めっき高力ボルトの径
・ 図示による ・（ ）
溶融亜鉛めっき高力ボルトのめっき前の孔径 (7.3.8)
※審査（評定又は大臣認定）を受けた内容による
・（ ）
ボルトの縁端距離、ボルト間隔、ゲージ等
・ 図示による
・（ ）
摩擦面の処理
・ ブラスト処理(表面粗度50μmRz以上)
・（ ）

⑦ アンカーボルト
適用 (7.2.4)(表7.2.3)(7.10.3)
・ 構造用アンカーボルト
セットの種類 ・JSS Ⅱ 13－2004 ABR400
・JSS Ⅱ 13－2004 ABR490
・（ ）
形状、寸法 ・図示による ・（ ）
・ 建方用アンカーボルト
材質 ・SS400 ・（ ）
アンカーボルト及びナットのねじの種類の規格、ねじの等級の規格及び仕上げの程度
・標仕 表7.2.3による
・（ ）
形状、寸法 ・図示による ・（ ）

⑧ 溶接材料
溶接材料 (7.2.5)
※ 標仕 7.2.5 (1) (2) による。
・ 標仕 7.2.5 (1) (2) 以外の溶接材料
材料及び使用箇所 ・図示による ・（ ）

⑨ ターンバックル
種類 (7.2.6)
建築用ターンバックル胴 ・割枠式 ・（ ）
建築用ターンバックルボルト ・羽子板ボルト ・（ ）
ねじの呼び ・図示による ・（ ）

⑩ デッキプレート
材質、形状及び寸法 (7.2.7)

	適用箇所	材質・形状・寸法	備考
・構造床			
・合成スラブ			
・床型枠用			
・			

開口部補強要領（補強筋の定着長さ等を含む。）
・図示による ・（ ）
デッキプレートを鉄骨部材に溶接する場合の工法(合成スラブ除く) (7.7.8)
・アークスポット溶接又は隅肉溶接 ・（ ）
デッキプレートを鉄骨部材に溶接する場合の工法(合成スラブ)
・焼抜き栓溶接 ・スタッド （ ）
耐火認定
・有り 耐火時間 ・図示による ・（ ）
・無し

⑪ レール及びその付属品
形状及び寸法等
・図示による ・（ ）

⑫ スタッド
材質、形状及び寸法 (7.2.8)
※ 頭付きスタッド JIS B 1198 ・（ ）

呼び名等

呼び名	呼び長さ(mm)	適用箇所
・16		
・19		
・22		

⑬ 柱底均しモルタル
モルタルの種類 (7.2.9)
※無収縮モルタル ・（ ）
無収縮モルタルの材料、調合等
材料、調合等 ※ 標仕 7.2.9 (2) による ・（ ）
品質及び試験方法 ※ 標仕 表7.2.5による ・（ ）

⑭ 工作図
監督員による現寸検査 ・行わない (7.3.2)
・行う
増築工事等を含め、既存建築物との取り合う箇所がある場合は現場実測の上作成を行う。

4 鉄骨工事

⑮ 鉄骨の製作精度
※標仕 7.3.3による (7.3.3)
溶接ずれ及び食い違い
・溶接部はH12建告示1464号第二号イ（1）（2）に規定する仕様を満足すること
・溶接ずれ及び食い違いはH12建告示1464号第二号イ（1）（2）に規定する
ただし書きの計算確認有り。 ・図示による ・（ ）

⑯ 鉄骨の仮組
仮組を行う範囲 ※図示による ・（ ） (7.3.10)
確認方法、確認項目 ※図示による ・（ ）

⑰ 溶接技能者の技量付加試験
試験の要領及び試験を要する溶接箇所 (7.6.3)
※ 図示による ・（ ）

⑱ 溶接接合
開先の形状 ※図示による ・（ ） (7.6.4)
スカラップの形状 ※図示による ・（ ） (7.6.7)
エンドタブの切除する部分 ・全て (7.6.7)
・見え掛り部となる部分
・切除する部分なし
・（ ）
溶接部の余盛り高さ ・（ ） (7.6.7)

⑲ 現場溶接の有無
・無し
・有り 適用箇所 ・図示による ・（ ）

⑳ 入熱、パス間温度溶接条件
鋼材と溶接材料の組合せと溶接条件
・図示による ・（ ）
適用箇所 ・図示による ・（ ）
・柱、梁、ブレースのフランジ端部の完全溶け込み溶接部

㉑ 溶接部の試験
完全溶込み部の超音波探傷試験 (7.6.12) （表7.6.2～4）
・行わない
※ 行う
・ 工場溶接の場合
・ 全数検査
・ 抜取検査

AOQL（%） ・4.0 ・2.5

節	全て	・	・
検査水準	第6水準	・	・

・ 工事現場溶接の場合
・ 全数検査
・ 計数連続生産型抜取検査
AOQL（%） （・4.0 ・2.5）

㉒ 錆止め塗装
塗料の種別 (7.8.4) (18.3.2)
・ 鉄鋼面の錆止め塗料
屋外
・ 標仕 18.3.2 表18.3.1（ ）種
・（ ）
屋内
・ 標仕 18.3.2 表18.3.1（ ）種
・（ ）
・（ ）
亜鉛めっき鉄面の錆止め塗料
・ 標仕 18.3.2 表18.3.2（ ）種
・（ ）
鉄骨鉄筋コンクリート造の鋼製スリーブの内面(鉄骨に溶接されたものに限る)
・ 標仕 18.3.2 表18.3.1（ ）種
・（ ）
耐火被覆材の接着する面への塗装
・ 行わない
・ 行う
適用箇所 ・図示による ・（ ）
塗料の種別 ・ 標仕 18.3.2 表18.3.1（ ）種
・ 標仕 18.3.2 表18.3.2（ ）種

㉓ 耐火被覆
種別 (7.9.2～7)

種 別	材料・工法	適用箇所（部位・部分）
・耐火材吹付け	・乾式吹付けロックウール	
	・半乾式吹付けロックウール	
	・湿式ロックウール	
	・	
	・	
・耐火板張り	・繊維混入けい酸カルシウム板	
	・	
・耐火材巻付け	・高断熱ロックウール	
	・	
ラス張りモルタル塗り		

性能

性能	適用箇所（部位・部分）
・30分耐火	
・1時間耐火	
・2時間耐火	
・3時間耐火	

㉔ アンカーボルトの保持及び埋込み工法
建方用アンカーボルトの保持及び埋込み工法 (7.2.4)(7.10.3)(表7.10.1)
種別 ・A種 ・B種 ・C種
構造用アンカーボルトの保持及び埋込み工法
種別 ・図示による ・（ ）
柱底均しモルタルの厚さ及び工法の種別 (7.10.3)(表7.10.2)
※ 標仕 表7.10.2 （※A種［モルタル厚さ50］・B種［モルタル厚さ30］）による

㉕ 軽量形鋼構造
接合部(ボルト接合の場合) (7.11.2)
・ 普通ボルト接合 ・（ ）

㉖ 溶融亜鉛めっき（耐力上必要な部分）
種別等 (7.12.4)(表14.2.2)

亜鉛めっきの種別	材 料	備考
A種	最小板厚6．0mm以上の形鋼、鋼板	
B種	最小板厚3．2mm以上、6．0mm未満の形鋼、鋼板	
C種	普通ボルト・ナット類、アンカーボルト類	
	最小板厚2．3mm以上、3．2mm未満の形鋼、鋼板	

素地ごしらえは、JIS H 8641による
適用箇所 ※ 図示による ・（ ）

㉗ 梁貫通孔の補強
補強方法 ・補強トラス法
・（ ）
適用箇所 ※ 図示による ・（ ）

SAKARI SOGO PLAN
株式会社 盛総合設計
代表取締役社長 栗原將光
宮城県仙台市青葉区上杉三丁目3－16 〒980－0011
TEL（代表）022－222－6887 FAX022－224－2397
事務所登録 宮城県 第23210188号

訂正

発行	部長	次長	審査	担当
2025.10				

工事名	川房地区複合型園芸施設整備事業加工施設建築主体工事	図番	A－04
図面名	建築工事特記仕様書（2）	連番	
管理者	一級建築士登録 第101316号 栗原憲昭	設計者	一級建築士登録 第289308号 伏見勇男
縮尺	A1:NONSCALE A3:NONSCALE		

5 コンクリートブロック・ＡＬＣパネル・押出成形セメント板工事

1 補強コンクリートブロック造

ブロックの種類 (8.2.2～5)

断面形状及び圧縮強さによる区分	正味厚さ	ﾓﾃﾞｭｰﾙ呼び寸法 長さ	ﾓﾃﾞｭｰﾙ呼び寸法 高さ	化粧の有無	適用箇所	備考
※ 空洞ブロック-１６	・１２０ ※１５０	※４００ ・	※２００ ・	※無		
・ 型枠状ブロック-２０				※無		
・				※無		

各部の配筋　※図示による　（　　）
化粧目地の有無　・無　・有

2 コンクリートブロック帳壁及び塀

ブロックの種類 (8.3.2～3)

断面形状及び圧縮強さによる区分	正味厚さ	ﾓﾃﾞｭｰﾙ呼び寸法 長さ	ﾓﾃﾞｭｰﾙ呼び寸法 高さ	化粧の有無	(表8.3.1) 以外の適用箇所	備考
・ 空洞ブロック-０８	・１２０ ※１５０	※４００ ・	※２００ ・	※無　・有		
・ 空洞ブロック-１６	・１２０ ※１５０	※４００ ・	※２００ ・	※無　・有		
・						

各部の配筋　※図示による　・（　　）
化粧目地の有無　・無　・有

3 ＡＬＣパネル

(8.4.2～5)

パネルの種類	単位荷重 (N/㎡)	厚さ	幅	耐火性能	表面加工	構法の種別
・外壁パネル		・１００ ・		・３０分 ・１時間 ・２時間	・平 ・意匠	・ A種 ・ B種
・間仕切壁パネル		・１００ ・		・３０分 ・１時間 ・２時間	・平 ・意匠	・ C種 ・ D種 ・ E種
・屋根パネル		・１００ ・		・３０分 ・１時間 ・２時間	・平	F種
・床パネル		・１００ ・		・３０分 ・１時間 ・２時間		

外壁パネルの出隅及び入隅のパネル接合部、並びにパネルと他部材との取り合い部の目地幅（mm）　※ ２０（　　）
伸縮目地への耐火目地材の充填　・適用する　・適用しない

4 押出成形セメント板

(8.5.2～5)

パネルの種類	表面形状	厚さ	幅	耐火性能
・外壁パネル	・F　・F-R ・D　・D-R ・T　・T-R	・５０ ・６０ ・１００	・４５０ ・６００ ・	・３０分 ・１時間 ・２時間
・間仕切壁パネル	・　・	・５０ ・６０ ・１００	・４５０ ・６００ ・	・３０分 ・１時間 ・２時間

パネルの相互の目地幅(mm)　※長辺 ８以上　短辺 １５以上　・（　　）
出隅及び入隅のパネル接合目地の目地幅(mm)　※１５　（　　）
やむを得ず欠き込み等を行う場合は、下表の寸法を限度とする。ただし、欠損部分を考慮した強度を確認のうえ、施工計画書を提出する。

		開口の大きさ	
パネルに開口を設ける場合	短辺	・　・図示	
	長辺	・　・図示	
パネルを切り欠く場合	短辺	・　・図示	
	長辺	・　・図示	

6 防水工事

1 アスファルト防水

屋根保護防水
防水層の種別 (9.2.2～5)(表9.2.3～9)

種　別	施工箇所	断熱材	絶縁用シート	立上り部の保護
・Ａ－１ ・Ａ－２ ・Ａ－３ ・Ｂ－１ ・Ｂ－２ ・Ｂ－３			※ﾎﾟﾘｽﾁﾚﾝﾌｨｨﾑﾑ 厚さ０．１５mm以上 ・（　　）	・ 乾式保護材 ・ コンクリート押え ・ セメントれんが
・ＡＩ－１ ・ＡＩ－２ ・ＡＩ－３ ・ＢＩ－１ ・ＢＩ－２ ・ＢＩ－３		（材質）※JIS A 9511によるＡ種押出法ﾎﾟﾘｽﾁﾚﾝﾌｫｰﾑ保温材の保温板３種ｂ(ｽﾁﾝあり) ・（　　） (厚さ)※２５mm　・５０mm　・	※ﾌﾗｯﾄﾔｰﾝｸﾛｽ ７０g/㎡程度 ・（　　）	

改質アスファルトルーフィングシートの種類及び厚さ
※ 標仕　表9.2.3～表9.2.8による　・（　　）
部分粘着層付改質アスファルトルーフィングシートの種類及び厚さ
※ 標仕　表9.2.5～表9.2.8による　・（　　）

平場の保護コンクリートの厚さ
こて仕上げ　※　水下　８０mm以上　・（　　）
床タイル張り　※　水下　６０mm以上　・（　　）
・ 乾式保護材
窯業系パネル：無石綿の繊維質原料等を主原料として、板状に押出成形しオートクレーブ養生したもの

屋根露出防水
防水層の種別

種別	施工箇所	断熱材	仕上塗料 種類	仕上塗料 使用量	備　考
・Ｄ－１ ・Ｄ－２ ・Ｄ－３ ・Ｄ－４			・ ・製造所の指定による	・ ・製造所の指定による	
・ＤＩ－１		（材質） ※JIS A 9511によるＡ種硬質ｳﾚﾀﾝﾌｫｰﾑ保音材の保温板2種1号又は2号で透湿係数を除く規定に適合するもの ・ （厚さ）※25mm			
・ＤＩ－２					

屋根露出防水絶縁断熱工法の場合の、ルーフドレン回り及び立上り部周辺の断熱材の張りじまい位置　※　図示による　・（　　）

6 防水工事

防水層の種別

種別	施工箇所	種別	施工箇所
・Ｅ－１		・Ｅ－２	

保護層　・設ける（※図示による　・　　）　・設けない

防水層の下地、立上りコンクリート打放し仕上げ
※　標仕　表6.2.4[打放し仕上げ種別]のB種　・（　　）　・使用量（　　）
押え金物の材質及び形状
※　アルミニウム製　Ｌ－３０×１５×２．０mm程度　・（　　）
防水層の下地のモルタル塗り　・ 適用する（施工範囲　・図示による　・　　）
・ 適用しない
屋根排水溝　※　図示による　・（　　）

2 改質アスファルトシート防水

防水層の種別 (9.3.2～4)(表9.3.1～3)

種　別	施工箇所	断熱材	防湿層	備　考
・ＡＳ－Ｔ１ ・ＡＳ－Ｔ２ ・ＡＳ－Ｊ１ ・ＡＳ－Ｔ３ ・ＡＳ－Ｔ４				
・ＡＳＩ－Ｔ１		（材質）※JIS A 9511によるＡ種硬質ｳﾚﾀﾝﾌｫｰﾑ保温材の保温板2種1号又は2号で透湿係数を除く規定に適合するもの ・ （厚さ）※２５ｍｍ	・設ける （改質アスファルト製造所の仕様による） ・設けない	
・ＡＳＩ－Ｊ１				

仕上塗料　※カラー　・シルバー
改質アスファルトシートの種類及び厚さ
※　標仕　表9.3.1～表9.3.3による　・（　　）
粘着層付改質アスファルトシートの種類及び厚さ
※　標仕　表9.3.1～表9.3.3による　・（　　）
部分粘着層付改質アスファルトシートの種類及び厚さ
※　標仕　表9.3.1～表9.3.3による　・（　　）
押え金物
※　改質アスファルト製造所の仕様による　・（　　）

3 合成高分子系ルーフィングシート防水

(9.4.2～4)(表9.4.1～2)

種　別	施工箇所	絶縁用ｼｰﾄの材質	断熱材	仕上塗料	使用量
・Ｓ－Ｆ１ ・Ｓ－Ｆ２				※ｶﾗｰ・ｼﾙﾊﾞｰ	
・Ｓ－Ｍ１ ・Ｓ－Ｍ２ ・Ｓ－Ｍ３				※ｶﾗｰ・ｼﾙﾊﾞｰ	
・ＳＩ－Ｆ１			（材質）※A種ﾎﾟﾘｴﾁﾚﾝﾌｫｰﾑ保温材の密度及び熱伝導率の規格に適合するもの ・ （厚さ）※ 25mm	※ｶﾗｰ・ｼﾙﾊﾞｰ	
・ＳＩ－Ｆ２					
・ＳＩ－Ｍ１			（材質）※Ａ種硬質ｳﾚﾀﾝﾌｫｰﾑ保温材の保温板２種１号又は２号で透湿係数を除く規定に適合するもの又はＡ種押出し法ﾎﾟﾘｽﾁﾚﾝﾌｫｰﾑ保温材の保温板 ・ （厚さ）※ ２５mm	※ｶﾗｰ・ｼﾙﾊﾞｰ	
・ＳＩ－Ｍ２		※発泡ﾎﾟﾘｴﾁﾚﾝｼｰﾄ			

ルーフィングシートの種類及び厚さ
※　標仕　表9.4.1～表9.4.2による　・（　　）
防水下地かＰＣコンクリート部材下地の場合の処理
目地処理　※図示による　（　　）
入隅部の増張り（Ｓ－Ｆ１、Ｓ－Ｆ１の場合）　※図示による　（　　）

④ 塗膜防水

防水層の種別 (9.5.2～4)(表9.5.1～2)

種別	施工個所	仕上塗料	保護層	使用量
・Ｘ-１		※ｶﾗｰ　・ｼﾙﾊﾞｰ		
・Ｘ-２		※ｶﾗｰ　・ｼﾙﾊﾞｰ		
・Ｙ-１	※地下外壁防水・			
・Ｙ-２	※屋内防水		・ 適用する ※適用しない	

5 ケイ酸質系塗膜防防水

防水層の種別 (9.6.2～49(表9.6.1～2)

種別	施工箇所	種別	施工箇所
※ Ｃ－ＵＩ		・ Ｃ－ＵＰ	

6 脱気装置

(9.2.3)(9.3.3)(9.5.3)

種別	種類	設置数量
D-1　D-2　D-3　D-4 DI-1　DI-2　AS-T3　AS-T4 ASI-T1　ASI-J1	※ｱｽﾌｧﾙﾄﾙｰﾌｨﾝｸﾞ類製造所の仕様による ・	※ｱｽﾌｧﾙﾄﾙｰﾌｨﾝｸﾞ類製造所の仕様による ・
X-1	※防水層の主材料の製造所の仕様による ・	・（　　）ヶ所

⑦ シーリング

下表以外は、標仕　表 9.7.1による　(9.7.2～5)（表9.7.1）
ただし、外壁タイル接着剤張りの場合のシーリングは11章に、カーテンウォールの場合のシーリングは１７章による

施工箇所	シーリング材の種類（記号）
アルミサッシガラス	シリコーン系（ＳＲ-１）
コンクリート	変性シリコーン系（ＭＳ-２）
水回り	シリコーン系（ＳＲ-１）

シーリング材の目地寸法　※標仕　9.7.3 (1) (ｱ) ～ (ｳ) による　・（　　）

⑧ 保証書の提出

保証書のある場合は提出すること。

9 屋根コンクリート防水

クラック防止溶接用金網　〔県：第2編 9.8.2〕
※　3.2*100*100　・（　　）
屋根スラブの配筋　〔県：第2編 9.8.3〕
・（　　）

10 施工歴標

※　監督員と表示内容を協議し、指示の位置に取り付ける　〔県：第1編 1.3.7〕

7 石工事

1 施工

石材の割付け　※標仕　10.1.3(1)(ｱ)～(ｲ)による　・ 図示による　(10.1.3～5)
粗面仕上げの場合ののみ込み部分の仕上げ　・ 図示による　・（　　）
屋内の床を本磨きとする場合のワックスかけ　・ 行う（適用場所　・ すべて　）
・ 行わない

2 石材等

天然石 (10.2.1～3)(表10.2.1～2)

施工箇所	品質	石材の種類	形状	寸法	厚さ	表面仕上げ	備考
	・1等品 ・2等品		※正方形に近い矩形 ・	・図示		・粗磨き ・本磨き	
	・1等品 ・2等品		※正方形に近い矩形 ・	・図示			

テラゾブロック

施工箇所	種石の種類	種石の大きさ(mm)	形状	仕上げ面	寸法	表面仕上げ	備考
	※大理石 ・花こう岩	※1.5～12 ・	・平もの ・役もの	・片面 ・両面	・図示		
	※大理石 ・花こう岩	※1.5～12 ・	・平もの ・役もの	・片面 ・両面	・図示		

テラゾタイル

施工箇所	種石の種類	種石の大きさ(mm)	寸法による区分	表面仕上げ	備考
	※大理石 ・花こう岩 ※大理石 ・花こう岩	※1.5～12 ・ ※1.5～12 ・	・300型 ・400型 ・300型 ・400型		

取り付用モルタル、既調合の目地モルタル、石裏面処理材、裏打ち処理材
※石材施工業者の指定する製品　・（　　）

3 外壁湿式工法

石裏面処理　・適用する　・ 適用しない　(10.2.2～3)(10.3.2～3)
裏打ち処理　・適用する　・ 適用しない
下地ごしらえ　※流し筋工法　・あと施工アンカー工法　・あと施工アンカー,横筋横流し工法
受金物　材質　※SS400　・（　　）
形状及び寸法　・ L-75×75×6(mm)の加工　L=100mm
・ L-75×75×6(mm)の加工　L=150mm
・（　　）

ドレインパイプの材質　・ 樹脂ネット製パイプ　クロスメッシュ巻き　25～35φ
・（　　）
アンカーの材質及び径　※SS400　M12（　　）
あと施工アンカーの材質及び寸法（　　）
目地　一般目地　目地幅(mm)　※6以上　・（　　）
シーリング材　・適用する　・ 適用しない
伸縮調整目地　位置　※（11.1.3）による　・ 図示による
シーリング材の目地寸法　※（9.7.3 (1) (ｳ)）による
・図示による

4 内壁空積工法

受金物　材質　※SS400　・（　　）(10.2.2)(10.4.2～3)
形状及び寸法　・ L-75×75×6(mm)の加工　L=100mm
・ L-75×75×6(mm)の加工　L=150mm
・（　　）
石裏面処理　・適用する　・適用しない
裏打ち処理　・適用する　・適用しない
下地ごしらえ　※ あと施工アンカー,横筋横流し工法　・あと施工アンカー工法
アンカーの材質及び径　※SS400　M（　　）
あと施工アンカーの材質及び寸法（　　）
目地　一般目地　目地幅(mm)　※・（　　）
シーリング材　・適用する　・適用しない
伸縮調整目地　位置　※６ｍごと　・図示による
シーリング材の目地寸法　※（9.7.3 (1) (ｳ)）による
・図示による

5 乾式工法

取付け方式　・スライド方式　・ロッキング方式　(10.2.2)(10.5.2～3)(表10.2.4)
石裏面処理　・適用する　・適用しない
裏打ち処理　・適用する　・適用しない
だぼ用の穴の位置　※標仕　10.5.2 (2) (ｱ) による　図示による
外壁の工法
建築基準法に基づき定まる風圧力に対応した工法

※適用する（建築基準法に基づき定まる風圧力の（・1　・1.15　・1.3）倍の風圧力に対応した工法）
・適用しない
アンカーの材質及び形状　※ステンレス（SUS304）　M10　・（　　）
あと施工アンカーの材質及び寸法　・（　　）
目地　目地幅(mm)　※8以上　・（　　）
シーリング材　・適用する（※標仕　9章7節による　・図示）　・適用しない

6 床及び階段の石張り

床石張りの裏面処理　・適用する　・適用しない　(10.6.2～3)
階段張りの裏面処理　・適用する　・適用しない
目地　一般目地　目地幅(mm)　・図示による　・（　　）
シーリング材　・適用する　・適用しない
伸縮調整目地 位置 ※床面積30㎡程度ごと、細長い通路の場合6m程度ごと及び他部材との取り合い部
・図示による

7 アーチ、上げ裏等の石張り

取付け工法　・外壁湿式工法　・内壁空積工法　・乾式工法　(10.2.2)（10.7.2）
取付け金物　※標仕　10.2.2 (3) による　・（　　）
引金物、だぼ、かすがい及び受金物　※標仕　10.2.2 (1) による　・（　　）
吊金物及び化粧吊りボルト
・設ける 吊金物 ※ステンレス(SUS304)径6mm長さ80mm（加工物）
・（　　）
吊りボルト　※ステンレス(SUS304)M10化粧ナット付き
・（　　）
・設けない
石裏面処理　・適用する　・適用しない
裏打ち処理　・適用する　・適用しない
アンカーの材質及び径　・ＳＳ４００ Ｍ１２　・ステンレス（ＳＵＳ３０４） Ｍ１０　・（　　）
あと施工アンカーの材質及び寸法（　　）
目地　一般目地　目地幅(mm)　※６以上
伸縮調整目地　位置　※他の部位との取合い部　・図示

8 笠木、甲板等の石張り

取付け工法　・外壁湿式工法　・乾式工法　(10.2.2)(10.7.3)
取付け金物　※標仕　10.2.2 (3) による　・（　　）
引金物、だぼ、かすがい及び受金物　※標仕　10.2.2 (1) による　・（　　）
石裏面処理　・適用する　・適用しない
乾式工法の場合の取付け代　※標仕　10.5.3 (2) による　・（　　）
石裏の補強用モルタル　・適用する　・適用しない
アンカーの材質及び径　・ステンレス（ＳＵＳ３０４） Ｍ１０　・（　　）
あと施工アンカーの材質及び寸法（　　）

9 製造所及び施工業者

監督員の承諾による。

SAKARI SOGO PLAN
株式会社 盛総合設計
代表取締役社長　栗 原 將 光
宮城県仙台市青葉区上杉三丁目３－１６　〒９８０－００１１
ＴＥＬ（代表）０２２－２２２－６８８７　ＦＡＸ０２２－２２４－２３９７
事務所登録　宮城県　第２３２１０１８８号

訂正

発行	部		
2025.10			
部長	次長	審査	担当

工事名	川房地区複合型園芸施設整備事業加工施設建築主体工事	図番	Ａ－０５		
図面名	建築工事特記仕様書（3）	縮尺	A1:NONSCALE A3:NONSCALE		
管理者	一級建築士登録 第１０１３１６号　栗 原 憲 昭	設計者	一級建築士登録 第２８９３０８号　伏見 勇男		

8 タイル工事

1 伸縮調整目地及びひび割れ誘発目地

位置　※標仕　表11.1.1による　　・図示による　　(11.1.3)(表11.1.1)

② セメントモルタルによる陶磁器質タイル張り

タイルの形状、寸法等　(11.2.2)(11.2.2～8)

施工箇所	主な用途 による区分(JIS)	形状/寸法	吸水率による区分			うわぐすり		役物		色			再生材の適用	耐凍		備考
			Ⅰ類	Ⅱ類	Ⅲ類	施ゆう	無ゆう	有	無	標準	特注			有	無	
玄関、玄関ポーチ	JIS A 5209	100角	○				○	○		○				○		

標準的な曲がりの役物は一体成形とする
試験張り　　・行う　※行わない
見本焼き　　・行う　※行わない
モルタル塗りのコンクリート素地面の処理　・MCR工法　・目荒し工法（高圧洗浄）・
壁タイル張りの工法
外装タイル　　※密着張り　・改良積上げ張り　・　改良圧着張り
内装タイル以外のユニットタイル　・マスク張り　・　モザイクタイル張り

既製調合モルタル
モルタル下地としたタイル工事に使用する張付け用モルタルとして、セメント、細骨材、混和剤等を予め工場において所定の割合に配合した材料とする。
（品質・性能・試験方法）建築材料等品質性能表による

3 接着剤による陶磁器質タイル張り

タイルの形状、寸法等　(11.3.2～8)

施工箇所	主な用途 による区分(JIS)	形状/寸法	吸水率による区分			うわぐすり		役物		色		再生材の適用	耐凍		備考
			Ⅰ類	Ⅱ類	Ⅲ類	施ゆう	無ゆう	有	無	標準	特注		有	無	

標準的な曲がりの役物は一体成形とする
試験張り　　・行う　※行わない
見本焼き　　・行う　※行わない
接着剤のホルムアルデヒド放散量　※ 規制対象外　(　　)
外装タイル接着剤張りにおける目地のシーリング材
打継ぎ目地　※ポリウレタン系シーリング材　(　　)
ひび割れ誘発目地　※ポリウレタン系シーリング材　(　　)
伸縮調整目地　※変成シリコーン系シーリング材　(　　)
その他の目地　※変成シリコーン系シーリング材　(　　)
モルタル塗りを行うコンクリート素地面の処理　・MCR工法　・目荒し工法（高圧洗浄）　・　(　　)

4 陶磁器質タイル型枠先付け

タイルの形状、寸法等　建築工事監理指針 (11.4.1)

施工箇所	主な用途 による区分(JIS)	形状/寸法	吸水率による区分			うわぐすり		役物		色		再生材の適用	耐凍		備考
			Ⅰ類	Ⅱ類	Ⅲ類	施ゆう	無ゆう	有	無	標準	特注		有	無	

標準的な曲がりの役物は一体成形とする
試験張り　・行う　※行わない
見本焼き　・行う　※行わない

タイル型枠先付けの種類

種　類	適用タイル	タイル型枠先付け面のせき板の種別
・タイルシート法	・小口タイル	※ 標仕　6.8.2(2)(ｲ)
・目地桝法	・二丁掛けタイル	・金属製タイル先付け用パネル
・桟木法	大形タイル	・

⑤ 階段滑り止め

※磁器製（ 同材角垂れ付き段鼻　　）　・（　　）

9 木工事

1 表面仕上げ

(12.1.4)

表面仕上げの種別	適用箇所
・ A種	
※ B種	
・ C種	
・	

2 製材

(12.2.1)(12.5.1)(12.6.1)(12.7.1)

・「製材の日本農林規格」による下地用製材

施工箇所	樹種	寸法	等級	形状	含水率	備考
			※２級　・		※A種・B種・	・
			※２級　・			・

・「製材の日本農林規格」による造作用製材

施工箇所	樹種	寸法	等級	形状	含水率	備考
					※A種・B種・	・

・「製材の日本農林規格」による広葉樹製材

施工箇所	樹種	寸法	等級	形状	含水率	備考
			※１級　・		※A種・B種・	・
			※１級　・			・

・「製材の日本農林規格」以外の製材

施工箇所	樹種	寸法	造作材の材面の品質	防虫処理	難燃処理	含水率	備考
			(　　) 造作材の場合 (※A種　・B種)	・適用する ・適用しない	・適用する ・適用しない	※A種・B種 ・	・

・ 代用樹種を使用できない箇所　(　　)

3 造作用集成材

・「集成材の日本農林規格」による造作用集成材　(12.2.1)

施工箇所	樹種	寸法	見付け面の等級	備考
			※１等　・２等	・

・「集成材の日本農林規格」による化粧ばり造作用集成材

施工箇所	化粧薄板の樹種	芯材の樹種	寸法	化粧薄板の厚さ(mm)	見付け材面の等級	備考
					※１等　・２等	・

・「集成材の日本農林規格」による化粧ばり構造用集成柱

施工箇所	化粧薄板の樹種	芯材の樹種	寸法	化粧薄板の厚さ(mm)	備考
					・

・「集成材の日本農林規格」以外の造作用集成材

施工箇所	樹種	寸法	見付け材面の品質	含水率	備考
				※A種　・B種　・	・

・「集成材の日本農林規格」以外の化粧ばり造作用集成材

施工箇所	化粧薄板の樹種	芯材の樹種	寸法	化粧薄板の厚さ(mm)	見付け材面の品質	含水率	備考
						※A種・B種 ・	

・「集成材の日本農林規格」以外の化粧ばり構造用集成柱

施工箇所	化粧薄板の樹種	芯材の樹種	寸法	見付け材面の品質	化粧薄板の厚さ(mm)	含水率	備考
						※A種・B種 ・	・

「単板積層材の日本農林規格」による造作用単板積層材　(12.2.1)

施工箇所	厚さ	表面の化粧加工	防虫処理	備考
		・有り（加工　・天然木加工・塗装加工） ・無し（等級：　　）	・適用する ・適用しない	・

「単板積層材の日本農林規格」以外の造作用単板積層材

施工箇所	厚さ	表面の化粧加工	防虫処理	含水率	備考
		・有り（加工　・天然木加工・塗装加工） ・無し（等級：　　）	・適用する	※14%以下	・

5 床張り用合板等

・普通合板　(12.2.1)

施工	厚さ	表板の樹種名	接着の程度	板面の品質	防虫処理	難燃処理	防炎処理	備考
	※5.5 ・	・ﾗﾜﾝ ・しな	※1類 ・2類	広葉樹 ※2等以上　・1等 針葉樹 ※C-D以上 ・	・適用する ・適用しない	・適用する ・適用しない	・適用する ・適用しない	・

・構造用合板

施工	厚さ	等級	表板の樹種名	接着の程度	板面の品質	有効断面係数比	防虫処理	強度等級	備考
	※12 ・	※　2級以上 ・1級		※１類 ・特類	※C-D以上 ・		・適用する ・適用しない	・適用する (　　) ・適用しない	・

・パーティクルボード

施工箇所	厚さ	表裏面の状態による区分	曲げ強さによる区分	接着剤による区分	難燃性による区分
	※15 ・		※13タイプ	※P又はM	

・構造用パネル

施工箇所	厚さ	等級
		・１級　・２級　・３級　・４級

6 接着剤

接着剤に含まれる可塑剤は、難揮発性のものとする。　(12.2.2～3)
ホルムアルデヒドの放散量　※ 規制対象外　(　　)

7 防腐・防蟻

・防腐、防蟻処理が不要な樹種による製材及び集成材　(12.3.1～2)
適用部位：（　　）
・薬剤の加圧注入による防腐・防蟻処理

適用部位	保存処理性能区分
	・Ｋ２　・Ｋ３　・Ｋ４
	・Ｋ２　・Ｋ３　・Ｋ４

・薬剤の塗布等による防腐・防蟻処理

適用部位	処理の方法
	※標仕12.3.1(ｲ)(b)①～④による　・
	※標仕12.3.1(ｲ)(b)①～④による　・
	※標仕12.3.1(ｲ)(b)①～④による　・

・ボード原料接着材への薬剤混入による防腐、防蟻処理
適用部位（　　）

10 木造工事

1 軸組構法工事

1) 木材

樹種名、種類、等級、寸法等
※〔県：第2編 表12-2.3.6〕の規定による
・（　　）
代用樹種を使用しない箇所
・（　　）

2） 工法

用材の工法
※　〔県：第2編 表12-2.3.7〕の規定による
・（　　）
・（　　）

軸組の工法
※　〔県：第2編 表12-2.3.8〕の規定による
・（　　）

構造用面材
※　〔県：第2編 表12-2.3.11～表12-2.3.14〕の規定による
・（　　）
・（　　）
・（　　）
・（　　）

2 大断面集成材工事

製作工場
※監督員の承諾する工場

1） 大断面集成材の製作工法

・（　　）

2） 施工管理技術者

施工管理技術者の設置　・ 適用する　・ 適用しない

3） 工作図

床書き原寸図　・作成する　・作成しない

4） 大断面集成材

大断面集成材の品質等
強度等級は、次による
構成するひき板の品質等による区分　ＪＡＳによる強度等級等
・ 対象異等級集成材　・E135-F375　・E120-F330　・E105-F300　・E95-F270　・E85-F255　・E75-F240　・E65-F225　・（　　）
・ 非対称異等級集成材　・E125-F360　・E110-F315　・E100-F285　・E90-F255　・E30-F240　・E70-F225　・E60-F210　・（　　）
・ 国土交通大臣が認定したもの　・（　　）

断面の品質　※ ２種　・ ３種
接着性能　・使用環境１　・使用環境２
樹種　・べいまつ　・からまつ　・すぎ　・（　　）　・（　　）

5） 接合金物等の材質

鋼材の材質　※ SS400　・ SN400A　・（　　）　・（　　）

6） 製作制度

※ 精度基準は次による

部位等	精度基準
短辺	製作図寸法の±1.5mm以内
長辺	製作図寸法の±1.5mm以内、かつ、±5mm以内
材長	工作図寸法の±5mm以内
断面直角精度	直角とのひずみ±1/100mm

7） 表面仕上げ

仕上げの程度　・ A種　※ B種

8） アンカーボルト

材質　※ SS400　・（　　）
寸法　※ 図示　・（　　）
アンカーボルトの保持及び埋込み工法　・A種　※ B種　・ C種

9） 柱底均し仕上げ

柱底均しモルタルの厚さ　※ 30mm程度　・（　　）
柱底均しモルタルの工法　・ A種　※ B種

10） 普通ボルト

普通ボルトの材料等　※　〔県：第2編 表12-2.4.5〕による。　・（　　）
ボルトに用いる座金の寸法及び厚さ
※ 図示及び〔県：第2編 表12-2.4.6〕による。
ボルトが受ける応力の種類
※ 図示による。

11） ボルト孔

ボルト孔の径
※〔県：第2編 表12-2.4.7〕及び〔県：第2編 表12-2.4.8〕による。
・ 集成材の場合　（　　）
・ 集成金物の場合　（　　）

12） ラグスクリュー

ラグスクリューの形状、寸法 ※ 図示　・（　　）

13） ドリフトピン

ドリフトピンの形状、寸法等 ※ 図示　・（　　）

14） ジベル

ジベルの種類及び材質　種類（　　）材質（　　）
ジベルの形状、寸法等　※ 図示　・（　　）

15） 錆止め塗装

錆止め塗装による防錆処理を行う構造金物及び接合具等
※ 見え掛かりとなるすべての構造金物及び接合具等　・（　　）
錆止め塗装の種類　・A種　※ B種

16） 亜鉛めっき

亜鉛めっきによる防錆処理を行う材料等
※ すべての構造金物及び接合具等
・（　　）
亜鉛めっきの種類　※ ２種ＨＤＺ５５　・ ２種ＨＤＺ４５　・ ２種ＨＤＺ３５

17） 防火被覆材

防火被覆材　・厚さ25mm以上の木材　・厚さ15mm以上の強化せっこうボード
・厚さ12mm以上のけい酸カルシウム板　・（　　）

18） 防火被覆処理

ボルト、ドリフトピン等の防火被覆処理　・ 行う　・ 行わない

11 屋根及びとい工事

1 長尺金属板葺

(13.2.2～3)

施工箇所	板及びｺｲﾙの種類	塗膜の耐久性、めっき付着量等の種類及び記号	厚さ	屋根葺形式	備考
	※JIS G 3322の屋根用ｺｲﾙ(CGLCCR-20-AZ150) ・			・心木なし瓦棒葺 ・立平葺　・縞掛葺 ・横 葺　・	

下葺材料　※アスファルトルーフィング　940
・　改質アスファルトルーフィング下葺材
（・一般ﾀｲﾌﾟ・複層材ﾀｲﾌﾟ・粘着層付ﾀｲﾌﾟ）
雪止め　※設置する（図示）　・ 設置しない

② 折板葺

(13.2.2)(13.3.2～3)(表13.2.1)

施工箇所	形式	山高、山ﾋﾟｯﾁによる区分		耐力による区分	材料による区分	厚さ	軒先面戸板	耐火性能
		山高	山ﾋﾟｯﾁ					
大屋根	・重ね形 (・)はぜ締形 ・かん合形	１６６	５００	(　)種	※鋼板製 ・ｱﾙﾐﾆｳﾑ合金板製	０．８	(・)有り・無し	(・)30分 ・無し
庇	・重ね形 ・はぜ締形 ・かん合形 (・)ボルト型	８８	２００	(　)種	※鋼板製 ・ｱﾙﾐﾆｳﾑ合金板製	０．８	・有り(・)無し	(・)30分 ・無し

材料　※JIS G 3322の屋根用コイル（CGLCCR-20-AZ150）
・（　　）
断熱材　(・)有り（種別：ポリエチレンフォーム　厚さ(mm)：４　防火性能：　時間）
・ 無し

③ とい

といの材種　(13.5.2～39)(表13.5.1)

種　別	材　種	径	施工箇所	備　考
たてどい	・硬質ポリ塩化ビニル管 (・)配管用鋼管 ・ステンレス鋼管 (・)硬質ポリ塩化ビニル管(カラー) ・ﾘｻｲｸﾙ硬質ﾎﾟﾘ塩化ﾋﾞﾆﾙ発砲三層管 □G	165.2 76.3 １５０ ６５	大屋根 庇 大屋根 庇	SUS304、厚2
軒どい	(・)硬質塩化ビニル樹脂性	２５０ １２０	大屋根 庇	

ロックウール保温筒及びフェノールフォーム保温筒のホルムアルデヒド放散量
※規制対象外　・（　　）
鋼管製といの防露巻き　・適用する（工法：※標仕　表13.5.4による　・　　）
・適用しない
とい受金物　※ステンレス製　・鋼製（亜鉛めっき）　(13.5.2)（表13.5.2）

ルーフドレン

種別	施工箇所
・ろく屋根用（・縦型　・横型）	
・バルコニー用	
・バルコニー中継用	

SAKARI SOGO PLAN
株式会社 盛総合設計
代表取締役社長　栗 原 將 光
宮城県仙台市青葉区上杉三丁目３－１６　〒９８０－００１１
ＴＥＬ（代表）０２２－２２２－６８８７　ＦＡＸ０２２－２２４－２３９７
事務所登録　宮城県　第２３２１０１８８号

訂正

発行	部	部長	次長	審査	担当
2025.10					

工事名	川房地区複合型園芸施設整備事業加工施設建築主体工事	図番	Ａ－０６
図面名	建築工事特記仕様書（4）	連番	
管理者	一級建築士登録 第１０１３１６号　栗 原 憲 昭	設計者	一級建築士登録 第２８９３０８号　伏見 勇男
縮尺	A1:NONSCALE A3:NONSCALE		

１２ 金属工事

① あと施工アンカーの確認試験

（14.1.3（1））による確認試験を行う。 （14.1.3）

② 鉄鋼の亜鉛めっき

（14.2.3）（表14.2.2）

表面処理方法	種別	施工箇所（手すり、タラップ以外）
溶融亜鉛めっき	・Ａ種	
	・Ｂ種	大屋根
	・Ｃ種	
電気亜鉛めっき	・Ｄ種	
	・Ｅ種	
	・Ｆ種	

③ 軽量鉄骨天井下地

野縁等の種類 （14.4.2～4）
屋外 （※２５形 ・１９形） 屋内 （※１９形 ・２５形）
・屋外の軒天井、ピロティ天井等
工法
建築基準法に基づき定まる風圧力及び積雪荷重に対応した工法
※適用する
（建築基準法に基づき定まる風圧力の（ ・１ ・１．１５ ・１．３ ）倍の風圧力に対応した工法）
・適用しない
野縁受、吊りボルト及びインサートの間隔
※ ９００程度 ・（ ）
周辺部の端からの間隔
※図示による ・（ ）
野縁の間隔
※３００程度 ・（ ）
・補強 ※ 図示による ・（ ）
・吊りボルトの間隔が９００mmを超える場合
補強方法 ※図示による ・（ ）
・天井のふところが１．５m以上３．０m以下の場合
補強方法 ※標仕 14.4.4（8）（7）（イ）による ・図示による
・天井のふところが３．０mを超える場合
補強方法 ※図示による ・（ ）
・天井下地材における耐震性を考慮した補強
補強箇所 ※図示による ・（ ）
補強方法 ※図示による ・（ ）

④ 軽量鉄骨壁下地

スタッド、ランナーの種類 （14.5.3）（表14.5.1）
（表14.5.1）によるスタッドの高さによる区分に応じた種類 ※図示による
スタッドの高さが５．０mを超える場合 ※図示による ・（ ）

5 金属成形板張り

材種	・ アルミニウム ・（ ）
製法	※ 押出し ・ プレス ・ ロール
寸法	板幅※ １００・（ ） 板厚※ １．０・（ ）
形状	・スパンドレル形・ パネル形
表面処理等	・ Ｂ－１種 ・ Ｃ－１種 ・（ ） ・ Ｂ－２種 ・ Ｃ－２種

伸縮調整継手 ・ 設ける ・ 設けない

6 アルミニウム製笠木

部材の種類 ・ ２５０形 ・ ３００形 ・ ３５０形 ・
・ 板折り曲げ形 （本体幅 mm）
板厚（mm） ・（ ）

表面処理 （14.7.2～3）（表14.2.1）
表面処理の種類 ※標仕 表14.2.1による ・（ ）
被膜等の種類 ※ 標仕 表14.2.1による ・（ ）
着色 （ ）

１３ 左官工事

① 仕上塗材仕上げ

・ 薄付け仕上塗材 （15.6.2）

呼び名	防火材料	仕上げの形状等
・ 外装薄塗材Ｓｉ	・	・ 砂壁状
・ 可とう形外装薄塗材Ｓｉ	・	・ ゆず肌状（・吹付け ・ローラー塗）
・ 外装薄塗材Ｅ	・	・ さざ波状
・ 可とう形外装薄塗材Ｅ	・	・ 平たん状
・ 防水形外装薄塗材Ｅ	・	・ 凹凸状（・吹付け ・こて塗）
・ 外装薄塗材Ｓ	・	・ 着色骨材砂壁状
・ 内装薄塗材Ｃ	・	（・吹付け ・こて塗）
・ 内装薄塗材Ｌ	・	・ 砂壁状じゅらく
・ 内装薄塗材Ｓｉ	・	・ 京壁状じゅらく
・ 内装薄塗材Ｅ	・	吸放湿性 ・適用する ・ 適用しない
・ 内装薄塗材Ｗ	・	耐湿性 ・適用する ・ 適用しない

・ 複層仕上塗材

呼び名	防火材料	仕上げの形状等
・ 複層塗材ＣＥ	・	・ゆず肌状 ・凸部処理 ・凹凸模様
・ 可とう形複層塗材ＣＥ	・	
・ 複層塗材Ｓｉ	・	上塗り材
・ 複層塗材Ｅ	・	耐候性 ※耐候形3種
・ 複層塗材ＲＥ	・	溶媒 ※水系 ・溶剤系
・ 防水形複層塗材ＣＥ	・	樹脂 ※アクリル系
・ 防水形複層塗材Ｅ	・	外観 ※つやあり ・つやなし
・ 防水形複層塗材ＲＥ	・	・メタリック
・	・	増塗材 ・適用する ・適用しない

・ 軽量骨材仕上塗材

呼び名	防火材料	仕上げの形状等
・ 吹付用軽量塗材	・	
・ こて塗用軽量塗材	・	

2 ＡＬＣパネルの場合の下地処理

内壁目地部の形状 ※ Ｖ形目地付き ・ （ ） （15.6.4）

3 マスチック塗料塗り

種別 ・Ａ種 ・Ｂ種 （仕上材塗り：ＥＰ－Ｇ ※Ｂ種 ・Ａ種） （15.7.2）

④ ロックウール吹付け

（15.12.2～4）

種 類	色 彩	吹 付 け 厚 さ
・ 一般用・（ ）	・ 着色・ 原色	・ １０・ １５・ ２０・ ２５・ ３０

１４ 建具工事

① アルミニウム製建具

（16.2.2）（16.2.4）（16.2.5）（表16.2.1）

性能等級

外部に面する建具	・Ａ種 ・Ｂ種 ・Ｃ種 ・Ｄ種 ・Ｅ種
防音ドアセット、防音サッシ	・適用する 遮音性の等級（ ） ・適用しない
断熱ドアセット、断熱サッシ	・適用する 断熱性の等級（ ） ・適用しない
耐震ドアセット	・適用する 面内変形追随性の等級（ ） ・適用しない

枠の見込み寸法 ・建具表による
表面処理
外部に面する建具 ・BA-1種 ・BA-2種 ・BB-1種 ・BB-2種 ・（ ）
皮膜等の種類（※標仕表１４．２．１による ・ ）
着色 （ ）
屋内の建具 ・BC-1種 ・BC-2種 ・（ ）
皮膜等の種類（※標仕表１４．２．１による ・ ）
着色 （ ）
結露水の処理方法 ※図示による ・（ ）
水切り板、ぜん板 ※図示による ・（ ）

② 網戸等

（16.2.3）

種類	材種	線径	網目
・ 防虫網	※ 合成樹脂製 ・ ガラス繊維入り合成樹脂製 ・ ステンレス（ＳＵＳ３１６）製	※ ０．２５mm以上 ・（ ）	※１６～１８メッシュ ・（ ）
・ 防鳥網	ステンレス（ＳＵＳ３０４）線材	１．５mm	網目寸法１５mm

3 樹脂製建具

性能等級 （16.3.2）

外部に面する建具	・ Ａ種 ・Ｂ種 ・Ｃ種 ・Ｄ種 ・Ｅ種
防音ドアセット、防音サッシ	・適用する 遮音性の等級（・T－１ ・T－２ ） ・適用しない
断熱ドアセット、断熱サッシ	・適用する 断熱性の等級（ ・Ｈ－４ ・Ｈ－５ ・Ｈ－６ ） ・適用しない
耐震ドアセット	・適用する 面内変形追随性の等級（ ） ・適用しない

④ 鋼製建具

性能等級 （16.4.2）（16.4.2～4）（表16.4.2）
簡易気密型 ・適用する
・適用しない
外部に面する建具の耐風圧性
・Ｓ－４ ・Ｓ－５ ・Ｓ－６
防音ドアセット、防音サッシ ・適用する 遮音性の等級（ ）
・適用しない
断熱ドアセット、断熱サッシ ・適用する 断熱性の等級（ ）
・適用しない
耐震ドアセット ・適用する 面内変形追随性の等級（ ）
・適用しない

鋼板

材料	めっき量	厚さ
・ＪＩＳ Ｇ ３３０２（溶融亜鉛めっき鋼板）	※Ｚ１２又はＦ１２	・表16.4.2による
・ＪＩＳ Ｇ ３３１７（溶融亜鉛-５%アルミニウム合金めっき鋼板）	※Ｙ０８	

⑤ 鋼製軽量建具

（16.2.2）（16.5.2～4）

性能等級
簡易気密型 ・適用する
・適用しない
外部に面する建具の耐風圧性
・Ｓ－４ ・Ｓ－５ ・Ｓ－６
防音ドアセット、防音サッシ ・適用する 遮音性の等級（ ）
・適用しない
断熱ドアセット、断熱サッシ ・適用する 断熱性の等級（ ）
・適用しない
耐震ドアセット ・適用する 面内変形追随性の等級（ ）
・適用しない

鋼板 ※ 亜鉛めっき鋼板 ・ ビニル被膜鋼板 ・カラー鋼板
鋼板の厚さ ・標仕表１６．５．１による
召合せ、縦小口包み板等の材質 ・ステンレス鋼板 ※ 鋼板

6 ステンレス製建具

性能等級 （16.2.2）（16.4.2）（16.6.2～4）
簡易気密型 ・適用する
・適用しない
外部に面する建具の耐風圧性
・Ｓ－４ ・Ｓ－５ ・Ｓ－６
防音ドアセット、防音サッシ ・適用する 遮音性の等級（ ）
・適用しない
断熱ドアセット、断熱サッシ ・適用する 断熱性の等級（ ）
・適用しない
耐震ドアセット ・適用する 面内変形追随性の等級（ ）
・適用しない
鋼板（屋外） ※ＳＵＳ４３０ＪＩＬ、ＳＵＳ４４３Ｊ１、ＳＵＳ３０４ ・（ ）
鋼板（屋内） ※ＳＵＳ４３０、ＳＵＳ４３０ＪＩＬ、ＳＵＳ４４３Ｊ１、ＳＵＳ３０４ ・（ ）
表面仕上げ ※HL仕上げ ・ 鏡面仕上げ

ステンレス鋼板の曲げ加工 （16.6.5）
※ 普通曲げ ・ 角出し曲げ （補強あり）

7 木製建具

建具材の加工、組立時の含水率 ※Ｂ種 ・（ ） （16.7.2～4）

・ フラッシュ戸
表面材の合板の種類

合板の種類	規格等	備考
※ 普通合板	表面の樹種 生地、透明塗料塗り （※ラワン程度 ・ ） 不透明塗料塗り （※しな程度 ・ ） 板面の品質 接着の程度 （・１類 ・２類 ）	
・ 天然木化粧合板	樹種名 （ ） 接着の程度 （・１類 ・２類 ）	
・ 特殊加工化粧合板	化粧加工の方法 （・オーバーレイ ・プリント ・塗装） 表面性能 （ ）タイプ 接着の程度 （・１類 ・２類 ）	

表面板の厚さ ※標仕 表16.7.6による
・（ ）

１４ 建具工事

⑧ 建具用金物

標準型建具 （16.4.6）
・ マスターキー ※ 製作する （ ※ 新規・ 既存にあわせる ）・ 製作しない
※ シリンダー箱錠
※ レバーハンドル
※ ドアクローザー

標準型建具以外の建具 （16.8.2）（表16.8.1）
・ マスターキー ※ 製作する （ ※ 新規・ 既存にあわせる ）・ 製作しない
※ シリンダー箱錠
※ レバーハンドル
・ 握り玉
・ 本締り錠
・ 空錠
※ レバーハンドル
・ 握り玉
グレモン錠
・
・ 点検口錠 （平面ハンドル錠）
・ 非常錠
・（ ）
・ ピボットヒンジ
・ フロアヒンジ
・ ヒンジクローザー （丁番形）
・ ヒンジクローザー （ピボット形）
・ ドアクローザー
・ 閉鎖順位調整器
・ 押棒、押板
・ アームストッパー
・ クレセント
・ 排煙オペレーター
・ レール

⑨ 鍵箱

形式 （16.8.4）
・ ３０本 （ 個）・ １２０本 （ 個）
・ ６０本 （ 個）・ （ ）本（ 個）
鋼製既製品とし、監督員の承諾による。

10 自動ドア開閉機構

（16.9.2～3）

自動ドア	性能	防錆	センサーの種類	凍結防止
・ SSLD-１ ・ SSLD-２ ・ DSLD-１ ・ DSLD-２ ・ 図示による	※標仕 表16.9.1による ・（ ） ・（ ）	・ 適用する ・ 適用しない	・ マットスイッチ ※ 光線（反射）スイッチ ・ 熱線スイッチ ・ 音波スイッチ ・ 光電スイッチ ・ 電波スイッチ ・ タッチスイッチ ・ 押しボタンスイッチ ・ ペダルスイッチ ・ 多機能トイレスイッチ	・ 行う（適用箇所は建具表による） ・ 行わない

駆動力 ※ 電気式または油圧式 ・（ ）
補助ｾﾝｻｰ ※ 光電スイッチ１組 ・（ ）
工事範囲 一次側配線は別途工事とし、開閉機構以降の二次側配線は本工事に含む。

⑪ 自閉式上吊り引戸装置

性能 ※標仕 表16.10.1による （16.10.2～3）（表16.10.1）

⑫ 重量シャッター

（16.11.2～4）（表16.11.1）

種類	シャッターケース	耐風圧強度（N/㎡）	開閉形式	備考
・ 一般重量シャッター	・ 設ける ・ 設けない	・５０ ・８０	※ 上部電動式（手動併用）	
・ 外壁用防火シャッター ・ 屋内用防火シャッター ・ 屋内用防煙シャッター	※設ける	・１２０ ・（ ）	・ 上部手動式	※ 危害防止機構 ※ 障害物感知装置（自動閉鎖型） ・ シャッターの二段降下方式

スラット及びシャッターケース用鋼板
鋼板の種類 ・ＪＩＳ Ｇ ３３０２（溶融亜鉛めっき鋼板）
・ＪＩＳ Ｇ ３３１２（塗装溶融亜鉛めっき鋼板）
めっきの付着量 ※Ｚ１２又はＦ１２ ・（ ）

電動式の場合の電源 ※ 三相２００Ｖ０．７５ｋｗ以下（過電流保護装置付）
・（ ）
工事範囲 一次側配線は別途工事とし、開閉機構以降の二次配線は本工事に含む。

⑬ 軽量シャッター

（16.12.2～4）

開閉形式	シャッターケース	耐風圧強度（N/㎡）
※ 手動式 ・ 上部電動式（手動併用）	※ 設ける ・ 設けない	・ ５０ ・ ６５ ・ ８０ ・

スラットの材質	めっき量
・ ＪＩＳ Ｇ ３３１２（塗装溶融亜鉛めっき鋼板）	※ Ｚ０６又はＦ０６
・ ＪＩＳ Ｇ ３３２２（塗装溶融５５%アルミニウム-亜鉛合金めっき鋼板）	※ ＡＺ９０

スラットの形状	ガイドレール・座金の材質
※ インターロッキング形 ・ オーバーラッピング形	※ ステンレス（ＳＵＳ３０４） ・ 溶融亜鉛めっき鋼板

電源 ※ 単相 １００Ｖ （過電流保護装置付）
・（ ）
工事範囲 一次側配線は別途工事とし、開閉機構以降の二次側配線は本工事に含む。
※ 障害物感知装置（自動閉鎖型）

SAKARI SOGO PLAN 株式会社 盛総合設計
代表取締役社長 栗 原 將 光
宮城県仙台市青葉区上杉三丁目３－１６ 〒９８０－００１１
ＴＥＬ（代表）０２２－２２２－６８８７ ＦＡＸ０２２－２２４－２３９７
事務所登録 宮城県 第２３２１０１８８号

訂正

発行	部	部長	次長	審査	担当
2025.10					

工事名	川房地区複合型園芸施設整備事業加工施設建築主体工事	図番	Ａ－０７
図面名	建築工事特記仕様書（5）	連番	
管理者	一級建築士登録 第１０１３１６号 栗 原 憲 昭	設計者	一級建築士登録 第２８９３０８号 伏見 勇男
縮尺	A1:NONSCALE A3:NONSCALE		

14 建具工事

⑭ オーバーヘッドドア

(16.13.2～3)

セクション材料による区分	耐風圧(N/㎡)	開閉方式による区分	収納形式による区分	ガイドレールの材質
※ スチールタイプ (・) アルミニウムタイプ ・ ファイバーグラスタイプ	・１２５ ・１００ ・７５ ・５０	※ バランス式 ・ チェーン式 ・ 電動式	・ スタンダード形 ・ ローヘッド形 ・ ハイリフト形 ・ バーチカル形	※ ステンレス鋼板（ＳＵＳ３０４） ・ 溶融亜鉛めっき鋼板

⑮ ガラス

・合わせガラス (16.14.2)

品種	構成種類	性能
・ フロート合わせガラス	・ フロート板合わせガラス ・ 熱線吸収、フロート板合わせガラス	・ Ⅰ類
・ 網入磨き合わせガラス	・ 網入磨き、フロート板合わせガラス ・ 網入磨き、熱線吸収板合わせガラス	・ Ⅱ－１類 ・ Ⅱ－２類 ・ Ⅲ類

注）曲面合わせガラスの性能はⅠ類

(・)強化ガラス

材料板ガラスによる種類	種類	性能
(・)フロートガラス	・ フロート強化ガラス ・ 熱線吸収強化ガラス	・Ⅰ類 ・Ⅲ類
・型板ガラス	・ 型板強化ガラス	

注）曲面強化ガラスの性能はⅠ類

・熱線吸収板ガラス

品種	性能	色調
・熱線吸収フロート板ガラス	・1種	・（　　）
・熱線吸収網入磨き板ガラス	・2種	

・複層ガラス

品種	断熱性	日射熱遮へい性
・断熱複層ガラス	・１種	Ｕ１
	・２種	Ｕ２
	・３種	Ｕ－３－１　　・Ｕ－３－２
・日射熱遮へい複層ガラス	・４種	Ｅ４
	・５種	Ｅ５

・熱線反射ガラス (16.14.2)(16.14.4)

品種	色調	断熱性	耐久性	反射皮膜	映像調整
・熱線反射ガラス ・高性能熱線反射ガラス	・（　　）	※　１種 ・　２種 ・　３種	Ａ種 ・Ａ種 ・Ｂ種 Ｂ種	・内面 ・外面	・行う ・行わない

・倍強度ガラス

材料板ガラスによる種類の名称	色調
・フロート倍強度ガラス	—
・熱線吸収倍強度ガラス	・（　　）

ガラスの留め材及び溝の大きさ (16.14.3)(図16.14.1)

建具の種類	ガラス留め材	ガラス溝の大きさ(mm)
アルミニウム製	※ シーリング材 ・ガスケット ・ グレイジングチャンネル形 ・	※ 標仕　表16.14.1による ・図示による ・（　　）
鋼製及び鋼製軽量	※ シーリング材　・（　　）	
ステンレス製	※ シーリング材　・（　　）	

ガラスブロック積み

ＪＩＳ Ａ ５２１２によるもの又は評価名簿によるもの (16.14.5)

表面形状	寸法	厚さ	色調	防火認定	備　考
				・ なし ・ 防火設備	

16 ガラス用フィルム

・（　　）

15 カーテンウォール工事

1 取付方法、性能等

・図示による

2 メタルカーテンウォール

カーテンウォールの材料 (17.2.2)

材料	規格		映像調整
※ アルミニウム製 ・ステンレス	※ 標仕　16.2.3による ・（　　）	・Ａ－１種 ・Ａ－２種 皮膜の種類 (※標仕　表14.2.1による) 着色（　）	・ 行う ・ 行わない

製品及び取付位置の寸法許容差　※　標仕　表17.2.1～3による

ガラス溝の寸法、形状　※　製造所の仕様による

3 ＰＣカーテンウォール

カーテンウォールの材料 (17.3.2～5)

コンクリート　※　標仕　17.3.2 (1)　(7)　(4) による

鉄筋　※　２９５Ａ（・Ｄ１３　・　Ｄ１０　）

補強鉄線の径(mm)　※　３．２　・４．０・５．０・６．０

配筋　※　図示による

先付けの材料　・サッシ枠　・　ゴンドラ用ガイドレール

表面仕上げ剤　・磁器質タイル

・石材（・花こう岩　　・大理石　　）

ガスケットを用いる場合のアンカー溝の寸法及び寸法許容差(mm)

・ｈ＝１～+2、Ｗ１及びＷ２＝±１

製品及び取付位置の寸法許容差　※　標仕　表17.3.1～2による

・（　　）

16 塗装工事

① 材料

屋内で使用する塗料のホルムアルデヒド放散量　※Ｆ☆☆☆

・防火材料　※屋内の壁、天井仕上げは防火材料とする。

次の箇所を除き防火材料とする。　（箇所：　　）

② 素地ごしらえ

(18.2.2～7)

下地面等		種別
木部	不透明塗料塗りの場合	※　Ａ種 ・Ｂ種
	透明塗りの場合	※　Ｂ種 ・Ａ種
鉄鋼面		※　Ｃ種 ・Ａ種　・Ｂ種
亜鉛めっき鋼面　注）		・　Ａ種 ・Ｂ種
モルタル面及びプラスター面		※　Ｂ種 ・Ａ種
コンクリート面、ALCパネル面及び押出成形セメント板面		※　Ｂ種 ・Ａ種
せっこうボード面及びその他ボード面	目地：継目処理工法	※　Ａ種 ・Ｂ種
	目地：継目処理工法以外	※　Ｂ種 ・Ａ種

注）亜鉛めっき鋼面の素地ごしらえの種別

種別	施工部位及び塗料種別
Ａ　種	鋼製の建具の場合又は２溶形ポリウレタンエナメル塗 若しくは常温乾燥形ふっ素樹脂エナメル塗の場合
Ｂ　種	Ａ種、Ｃ種以外
Ｃ　種	下塗りに変成エポキシ樹脂塗料を塗装する場合

③ 錆止め塗料塗り

(18.3.2～3)

下地面等		工程の種別	塗料の種別
鉄鋼面	見え掛り部分	※　Ａ種 ・Ｂ種	
	見え隠れ部分	※　Ｂ種 ・Ａ種	
亜鉛めっき構面	鋼製建具	※　Ａ種 ・Ｂ種 ・Ｃ種	・Ａ種　・Ｃ種
	鋼製建具以外	※　Ｃ種 ・Ａ種 ・Ｂ種	・Ｂ種

④ 塗装

(18.4.1～18.13.2)

塗装		種別	塗料の種類
(・)合成樹脂調合ペイント塗り（ＳＯＰ）	木部屋外	※Ａ種 ・Ｂ種	※１種　・２種
	木部屋内	※Ｂ種 ・Ａ種	※１種　・２種
	鉄鋼面	※Ｂ種 ・Ａ種	※１種　・２種
	亜鉛めっき鋼面	—	※１種　・２種
(・)クリヤラッカー塗り（ＣＬ）		※Ｂ種 ・Ａ種	—
・アクリル樹脂系非水分散型塗料塗り（NAD）		※Ｂ種 ・Ａ種	—
(・)耐候性塗料塗り（ＤＰ）	鉄鋼面	—	上塗り等級（　）級
	亜鉛めっき鋼面	—	上塗り等級（　）級
	コンクリート面及び押出成形セメント板面	・Ａ種 ・Ｂ種 ・Ｃ種	上塗り等級（　）級
(・)つや有合成樹脂エマルションペイント塗り（ＥＰ－Ｇ）	コンクリート面等	※Ｂ種 ・Ａ種	—
	屋内の鉄鋼面	※Ｂ種 ・Ａ種	—
(・)合成樹脂エマルションペイント塗り（ＥＰ）		※Ｂ種 ・Ａ種	—
・合成樹脂エマルション模様塗料塗り(EP-T)		※Ｂ種 ・Ａ種	—
・ウレタン樹脂ワニス塗り（ＵＣ）		※Ｂ種 ・Ａ種	—
・ラッカーエナメル塗り（ＬＥ）		※Ｂ種 ・Ａ種	—
・オイルステン塗り（ＯＳ）		—	—
・木材保護塗料塗り（WP）		※Ｂ種 ・Ａ種	—

17 内装工事

① 接着剤

ホルムアルデヒド放散量　※Ｆ☆☆☆☆ (19.2.2)

接着剤に含まれる可塑剤は、難揮発性のものとする。

② ビニル床シート

(19.2.2～3)

種類	ＪＩＳ記号	色柄	特殊機能	厚さ	工法
・ 発泡層のないもの	※　ＦＳ （複層ビニル床シート）	・ 無地 ・ ﾏｰﾌﾞﾙ柄	・ 帯電防止 ・ 耐動過重性	※２．０	※熱溶接 ・突付け
・ 発泡層のあるもの		・ 無地 ・ 柄物	・ 防滑性 ・ 耐薬品性		

③ ビニル床タイル

(19.2.2～3)

ＪＩＳ記号	色柄	寸法	特殊機能	厚さ
・ ＦＴ（複層ビニル床タイル）	・ 無地 ・ 柄物	※　３００角 ・　４５０角	・ 帯電防止 ・ 防滑性	※２．０ ・２．５ ・３．０
・ ＫＴ（コンポジションビニル床タイル）	・ 無地 ・ 柄物	・ ３００角 ・ ４５０角	・ 帯電防止 ・ 防滑性	・２．０ ・３．０
(・)ＦＯＡ（置敷きビニル床タイル）	・ 無地 (・) 柄物	・ ３００角 (・) ４５０角	(・) 帯電防止 ・ 防滑性	(・)（４．０）

④ ビニル幅木

(19.2.2)

材種	厚さ	高さ
※軟質　・硬質　・溶接	※2.0　　・	※６０　・７５　・１００

5 ゴム床タイル

(19.2.2)

色柄	厚さ	寸法(mm)
・（　　）	・３．０・４．５・６．０・９．０	・（　　）

⑥ カーペット敷き

・タイルカーペット (19.3.2～3)

寸　法	総厚さ(mm)	色　柄	帯電性
・ ５００角 ・（　　）	・６．５ ・（　　）	※ 無地 ・ 柄物	※　３ｋＶ以下 ・ その他

タイルカーペットの敷き方　平　場　※市松敷き　・模様流し

階段部分　※模様流し　・市松敷き

見切り、押え金物　・適用する　（材質、形状等　※図示　・　　）

・適用しない

⑦ 合成樹脂塗床

(19.4.2～3)(表19.4.1～8)

種別	工法	仕上げの種類
・ 厚膜型塗床材 ・ 弾性ウレタン樹脂系塗床		※ 平滑仕上げ ・ 防滑仕上げ　・ つや消し仕上げ
・ 厚膜型塗床材 ・ エポキシ樹脂系塗床	・ 薄膜流し展べ工法 ・ 厚膜流し展べ工法 ・ 樹脂モルタル工法	・ 平滑仕上げ ・ 防滑仕上げ
・ 薄膜型塗床材 ・（　　）		

17 内装工事

8 フローリング張り

単層フローリング (19.5.2)

種類	工法	樹種	厚さ	大きさ	仕上塗装
・ フローリングボード	・ 釘留め工法（根太張り） ・ 釘留め工法（直張り） ・ 接着工法	・ ぶな ※ なら ・ ・	・ １５ ・ １２以上	板幅　・# ・# 板長さ５００以上	・ 塗装品 ・ 無塗装品
・ フローリングブロック	・ 接着工法 ・ モルタル埋込工法			※３０３角 ・（　　）	
・ モザイクパーケット	接着工法			・（　　）	

間伐材の適用　・適用する　・適用しない

天然木化粧複合フローリング

工法	樹種	厚さ/大きさ(mm)	種別	防湿処理	塗装仕上げ
・ 釘留め工法（根太張り） ・ 釘留め工法（直張り）	・ なら ・		・Ａ種 ・Ｂ種 ・Ｃ種	・ 適用する ・ 適用しない	・ 塗装品 ・ 無塗装品
・ 接着工法	・ なら ・	板厚 ・８以上 板幅 ・７５以上 板長さ ・900以上			

接着剤工法の場合の緩衝材　※　合成樹脂発泡シート

現場塗装仕上げ　・行う　（施工箇所　　）　・行わない

※　ウレタン樹脂ワニス塗り

・　オイルステンの上、ワックス塗り

・　生地のままワックス塗り

9 畳敷き

(19.6.2)(表19.6.1)

種別　・Ａ種 ・Ｂ種　・Ｃ種 ・Ｄ種（畳床：　・ＫＴ－　　）

下地の種類　・標仕　表12.6.1による床組

・ポリスチレンフォーム床下地（ノンフロン）

・

畳表及び畳床はホルムアルデヒド、アセトアルデヒド及びスチレンを発散しないか、発散が極めて少ない材料を使用したものとする。

⑩ せっこうボード その他ボード張り

(19.7.2～3)(表19.7.1)

種類	ＪＩＳ記号	厚さ、規格等
・ 硬質木毛セメント板	ＨＷ	・１５・２０・２５　・（　　）
・ 中質木毛セメント板	ＭＷ	・１５・２０・２５　・（　　）
・ 普通木毛セメント板	ＮＷ	・１５・２０・２５　・（　　）
・ 硬質木片セメント板	ＨＦ	・１２・１５・　１８　・２１
・ 普通木片セメント板	ＮＦ	・３０・
(・)けい酸カルシウム板	０．８ＦＫ １．０ＦＫ	タイプ２（無石綿）　※　６　・８
・ ロックウール化粧吸音板	ＤＲ	・ フラットタイプ（　・９（不燃）　・１２） ・ 凹凸タイプ （　・１２（不燃）　・１５　・　１９）
・ ロックウール吸音ボード１号	RW-B	・１２　・１５　・２５　・（　　）
(・)グラスウール吸音ボード号32K	GW-B	※２５（ガラスクロス包）　（　　）
(・)せっこうボード	GB-R	※１２．５(不燃)　・　・１５(不燃)
・ 不燃積層せっこうボード	GB-NC	９．５（不燃）化粧無（下張り用） 化粧有（トラバーチン模様）
(・)シージングせっこうボード	GB-S	１２．５（不燃）
・ 強化せっこうボード	GB-F	・　１２．５（不燃）　・　　１５（不燃）
・ せっこうラスボード	GB-L	９．５
・ 化粧せっこうボード（木目）	GB-D	１２．５（不燃）幅４４０mm程度 模様　（・柾目　・　　板目　） 専用下地材有り
(・)化粧せっこうボード（トラバーチン模様）	GB-D	９．５（準不燃）
・ 普通合板		表面の材種 生地、透明塗料塗り （※ラワン程度　・　　） 不透明塗料塗り （※しな程度　・　　） 板面の品質（　　） 厚さ(mm)（　　） 接着の程度（　　） ・ 防虫処理　・ 難燃処理 ・ 防煙処理
・ 天然木化粧合板		樹種名（　　） 接着の程度　（・１種 ・２種　） 厚さ(mm)（　　） ・ 防虫処理　・ 難燃処理　・ 防煙処理
・ 特殊加工化粧合板		化粧加工の方法 ・ オーバーレイ　・ プリント ・ 塗装 表面性能　（　　）タイプ 接着の程度（・１種　・２種　） 厚さ(mm)（　　） ・ 防虫処理　・ 難燃処理　・ 防煙処理
・ メラミン樹脂化粧版		ＪＩＳＫ６９０３による（※１．２・（　　））
・ ポリエステル樹脂化粧版		
・ ミディアムデンシティファイバーボード	ＭＤＦ	・ ３・７・９・　１２
・ 単板張りパーティクルボード		・ 無研磨板　・ 研磨板 ・ １０・１２・　１５　・１８
(・)化粧パーティクルボード		・ 単板オーバーレイ　・ 塗装 ・ プラスチックオーバーレイ ・ １０（難燃）・１２(難燃)
・ ハードボード（素地）	ＨＢ	・ 研磨板 （・スタンダード　・　テンパード）
・ ハードボード（化粧）		・ 内装用　・ 外装用 ・ ２．５・３．５　・５　・７
・ インシュレーションボード	ＩＢ	Ａ級（・天井仕上　・内装仕上） ・ ９　・１２・　１５　・１８

せっこうボード等の下地は図示による

遮音シール材　・適用する　（・シーリング材　・ジョイントコンパウンド　）

・適用しない

合板類の張付け　※　Ｂ種　・Ａ種

せっこうボードの目地工法　・仕上表による

SAKARI SOGO PLAN 株式会社 盛総合設計

代表取締役社長　栗 原 將 光

宮城県仙台市青葉区上杉三丁目３－１６　〒９８０－００１１

ＴＥＬ（代表）０２２－２２２－６８８７　ＦＡＸ０２２－２２４－２３９７

事務所登録　宮城県　第２３２１０１８８号

訂正	発行 2025.10	部長	次長	審査	担当

工事名	川房地区複合型園芸施設整備事業加工施設建築主体工事	図番	Ａ－０８
図面名	建築工事特記仕様書（6）	連番	
管理者	一級建築士登録 第１０１３１６号　栗 原 憲 昭 / 設計者 一級建築士登録 第２８９３０８号　伏見 勇男	縮尺	A1:NONSCALE A3:NONSCALE

17 内装工事

⑪ 壁紙張り (19.8.2)

施工箇所	壁紙の種類	防火種別	商品名（程度）
		・ 不燃　・ 準不燃 ・ 不燃　・ 準不燃 ・ 不燃　・ 準不燃 ・ 不燃　・ 準不燃 ・ 不燃　・ 準不燃	

商品名は、品質の程度を示すための参考商品名である。

素地ごしらえの種別 (19.8.3)
モルタル及びプラスター面　・ Ａ種　※ Ｂ種
せっこうボード面　・ Ａ種　※ Ｂ種
コンクリート及びALC面　・ Ａ種　※ Ｂ種

⑫ 断熱材

・断熱材打込み工法 (19.9.2)

種類		厚さ(mm)
・ビーズ法ポリスチレンフォーム保温材		
※ 押出法ポリスチレンフォーム保温材（スキンなし）	・２種ｂ (・)３種ｂ(設地部分)	・ ２５ (・) ３０
(・)Ａ種硬質ウレタンフォーム保温材		
・フェノール保温材（３種２号を除く）		

・断熱材現場発泡工法 (19.9.3)

種類	厚さ(mm)	施工箇所
※ Ａ種１	・２５	※ 図示による
・Ｂ種１	・３０	

18 ユニット及びその他工事

① フリーアクセスフロア (20.2.2)

構法	・パネル構法　・溝構法
寸法(mm)	※４５０角以上６００角以下
高さ(mm)	※１００・１１０　（床版から仕上材天端までの寸法）
耐震性能	・１．０G・０．６G
所定荷重(N)	※３０００・５０００
表面仕上げ材	※タイルカーペット　・　帯電防止床ﾀｲﾙ
床パネルの材質	※アルミ合金ダイカスト製、スチール製又は複合材等
構造材の材質	・アルミニウム製　・　鋼製（仕上げ：　）
配線用取り出し パネル	フリーアクセスフロア全体面積に対する設置割合 ・２０～３０%
配線取り出し 開口	・パネル１枚につき、４０mm×８０mm程度の開口１箇所以上 ・図示による
空調用吹き出し (吸い込み)ﾊﾟﾈﾙ	・なし ・あり（形式、施工箇所：図示による）
ﾛｰﾘﾝｸﾞﾛｰﾄﾞ性能	※適用しない　・適用する（適用室：　）

2 可動間仕切

構造形式	構成基材の種類 スタッド	構成基材の種類 パネル	総厚さ(mm)	遮音性 (db)
・スタッド式(内蔵) ・スタッド式(露出)	・アルミ ・スチール	・木質系 ・スチール系 ・ガラス系 ・アルミニウム合金系	※　３０以上 ・（　） ※　６０以上 ・（　）	・０ ・１２ ・２０ ・２８ ・３６

3 移動間仕切

表面仕上げ材

材質	厚さ(mm)	パネル表面仕上げ
・鋼板 ・（　）	・０．６ ・０．８	・メラミン樹脂焼付 又はアクリル樹脂焼付 ・壁紙張り

パネル内に取り付ける建具　・あり（※図示による）
・なし

(20.2.4)

操作方法	圧縮装置操作方法	総厚さ(mm)	表面仕上げ材 材質	表面仕上げ材 パネル表面仕上	遮音性 (ｄｂ/５００Hz)
・手動式 ・電動式 ・部分電動式	・プッシュ式 ・ハンドル式	・６０程度 ・１００程度	・鋼板	※焼付塗装 ・壁紙張り	・３６未満 ・３６以上

④ トイレブース (20.2.5)

表面材の種類	脚部形状	ドアエッジ 形状	ドアエッジ 材質
※メラミン樹脂系化粧板 ・ポリエステル樹脂系化粧板	※幅木ﾀｲﾌﾟ	・ 標準 ・ Ｒ	・ アルミニウム製 ・ ステンレス製 ・ 表面材と同等

5 視覚障害者用床タイル

	種類	寸法(mm)	厚さ(mm)
屋内	・ 塩化ビニル製 ・ 磁器質タイル　・せっ器質タイル ・ レンジコンクリート製　・コンクリート製	・ ３００角	・７．０
屋外	・ 磁器質タイル　・せっ器質タイル ・ レンジコンクリート製　・コンクリート製		

ブロックパターンはＪＩＳ　Ｔ　９２５１による

⑥ 階段滑り止め (20.2.6)

材種	幅(mm)	取付工法
(・)ステンレス製(ＳＵＳ３０４) ビニルタイヤ入り	※　３５ ・（　）	※接着工法 ・（　）

⑦ 床目地棒 (20.2.7)

床仕上げの異なる箇所には目地棒を入れる。
※ ステンレス製　口型　（幅４０程度　ア１．５）
・ ステンレス製　６×１２　・　黄銅製　６×１２

⑧ 手すり

材種	表面仕上げ	直径(mm)	備考
・ タモ	・ クリアラッカー	・ ３５	・１段手すり
・ ステンレスパイプ	・ ＨＬ	・ ４５	・２段手すり
・ 鋼製パイプ	・ ＥＰ-Ｇ　・　ＳＯＰ	・（　）	
・ ビニル製ハンドレール	・		(指づめ防止材共)

9 ホワイトボード (20.2.8)

種　類	取付方法	形　状	備　考
ほうろう白板	直付け	※平面 ・曲面	マーキングペン 受け付き

10 煙突ライニング (20.2.11)
・ 煙突用成形ライニング材　適用安全使用温度　※４００℃・　６５０℃
・（　）
・ キャスタブル耐火材　工法　・ こて押え　・（　）

11 ブラインド (20.2.12)

形式	※ 横型ブラインド	・ 縦型ブラインド	
開閉方式	※ ギヤ式・ コード式	・ 操作棒式	※ ２本操作コード方式
スラットの幅	※ ２５・ ３５	・ ８０	・ １００

12 ロールスクリーン (20.2.13)

材種	操作方式	備考
※ ポリエステル ・ 綿 ・ ガラス繊維	※ チェーン式 ・ プルコード式 ・ 電動式	

13 カーテン (20.2.14)(表20.2.1)

形式	開閉操作	ひだの種類	きれ地の種別 品質、特殊加工
・シングル　・片引き ・ダブル　・引分け	※手引き ・ひも引き ・電動	・フランスひだ ・箱ひだ、つまひだ ・プレーンひだ、片ひだ	

⑭ カーテンレール
材種　※　アルミニウム及びアルミニウム合金の押出し成形材(アルマイト仕上げ) (20.2.14)
・　ステンレス製
形状　※　角型

⑮ カーテンボックス
材質　・ アルミニウム製既製品　（ ・ シルバー　・　着色 ）
・ 鋼製
・ 木製

16 コーナービード（壁ボード出隅保護金物）
材質　※　アルミニウム押出形材差込型
※　シルバー　・　焼付　・（　）
・ コーナー保護金物付きジョイントテープ

17 天井見切縁
材質　・ アルミニウム押出形材
※　塩化ビニル製
施工箇所　※　仕上表による　・（　）

⑱ 点検口

形式	材　種	寸　法	形　式	備考
天井	(・)アルミニウム製 ・	(・)４５０角 ・ ６００角	・一般形	・鍵付き
床	(・)アルミニウム製目地 ・ ステンレス鋼製目地	・ ４５０角 (・)６００角		

⑲ 収納・収納家具
合板類
ホルムアルデヒド放出量　※Ｆ☆☆☆☆　・　（　）
ミディアムデンシティファイバーボード（ＭＤＦ）及びパーティクルボード

⑳ 消火器ボックス
※既製品（埋込みタイプ）

材質	仕上	寸法	扉	表示
※鋼製	※焼付塗装 ・	※Ｗ３００×Ｈ９００程度	※　有り	※絵・文字表示 ・

㉑ ステンレス流し台
※　既製品　・ 優良住宅部品（セクショナルキッチン）
上板及びシンク底部はステンレス製、単槽シンク、トラップ付

22 コンロ台
※　既製品　・ 優良住宅部品（セクショナルキッチン）
テーブルトップはステンレス製、バックガード　（※有り ・ 無し　）

㉓ 吊戸棚
※　既製品　・ 優良住宅部品（セクショナルキッチン）

24 水切棚
※　既製品ステンレス製一般型　・（　）

25 くつふきマット
材種　・ ステンレス製ノンスリップ型　（縁金物　：　ステンレス製）
・ 硬質アルミニウム製　（縁金物　：　硬質アルミニウム製）
・ 塩化ビニル製またはゴム製　（縁金物　：　ステンレス製）

26 旗竿

材　種	形　状	操作方法	固定方法	備　考
※ アルミニウム合金製 ・	・ テーパー式 ・ 同一断面式	・ ロープ式 ・ ハンドル式	・ 埋込式 ・ ベース式 ・ バンド式	

27 旗竿受金物
材種　※ステンレス製（ＳＵＳ３０４）

㉘ フェンス
フェンスの種類　・ ビニル被覆エキスパンドフェンス
・ 樹脂塗装メッシュフェンス
・ 鋼管フェンス
・ アルミフェンス

29 敷地境界標
・ 花こう岩（文字記号入り）
・ コンクリートブロック製の市販品程度
・ 金属製（真ちゅう製５０角　アンカー共）

30 止水板
形状　・　差込式　・　据置式　・壁張り式

19 排水工事

1 排水管
材種　・ 遠心力鉄筋コンクリート管 (21.2.1)(表21.2.1)
・ 硬質ポリ塩化ビニル管　（　※　ＶＰ　・　ＶＵ・ＲＳ-ＶＵ　）
・ 排水用リサイクル硬質塩化ビニル管

2 鋳鉄製ふた
鋳鉄製マンホールふた (21.2.1)

種類	適用荷重	鍵
・ 水封形 ・ 簡易密閉形（パッキン形） ・ 密閉形（テーパ・パッキン形） ・ 中ふた付き密閉形（テーパ・パッキン形） ・ ＲＳ-ＶＵ	・ Ｔ-２用 ・ Ｔ-６用 ・ Ｔ-２０用 ・	・有り ・無し

上記以外の品質等は（公社）空気調和衛生工学会ＳＨＡＳＥ－Ｓ２０９による。
※　表面には用途別の標準文字付きとする。

③ グレーチング (21.2.1)

材質	形式	用途	適用荷重	メインバーピッチ	亜鉛めっき（付着量）	上面形状
・ 鋼製 ホールふた (・)ステンレス製	(・)受枠付き、ボルト固定	・ 溝ふた（横断用） ・ 溝ふた（側溝用） ・ 桝ふた (・)Ｕ字溝用	(・)歩行用 (・)Ｔ－２用 ・ Ｔ－６用 ・ Ｔ－１４用 ・ Ｔ－２０用	・ 細め ・（　） (・)普通目 ・ 細め	・（　） ・（　）	・ 凹凸形 ・（　） ・ 平形

4 埋戻し土
※Ｂ種　・（　）

20 舗装工事

1 路床
路床の材料 (22.2.2～3)

種別	材料
・ 盛土	・ Ａ種　※Ｂ種　・Ｃ種　・　Ｄ種　・　建設汚泥から再生した処理土
・ 遮断層	・ 川砂、海砂又は良質な山砂　（７５μmふるい通過量１０%以下）
・ 凍上抑制層	・ 再生クラッシャラン　・　クラッシャラン ・ 川砂、海砂又は良質な山砂（７５μmふるい通過量１０%以下）
・ フィルター層	・ 川砂、海砂又は良質な山砂（７５μmふるい通過量１０%以下）

試験　砂の粒度試験　・ 行う　・ 行わない (22.2.5)
路床度の支持力比（ＣＢＲ）試験　・ 行う　・ 行わない
路床締固め度の試験　・ 行う　・ 行わない

2 路盤
路盤の材料 (22.3.3)
・ 砕石　Ｃ-４０
※　再生クラッシャラン　ＲＣ-４０
・ クラッシャラン鉄鋼スラグ　ＣＳ-４０
試験　路床締固め度の試験　・ 行う　・　行わない (22.3.5)

3 アスファルト舗装
加熱アスファルト混合物の種類 (22.4.4)

一般地域	・ 密粒度アスファルト混合物　（１３）	・ 寒冷地	・ 密粒度アスファルト混合物　（１３F）
	・ 細粒度アスファルト混合物　（１３）		・ 細粒度ｱｽﾌｧﾙﾄ混合物　（１３F）

シールコートの施工　・ 行う　・ 行わない (22.4.5)
試験　アスファルト混合物等の抽出試験　・ 行う　・ 行わない (22.4.6)

4 コンクリート舗装
早強セメント　※　使用しない　・ 使用する (22.5.3)
溶接金網　※　使用しない　・ 使用する
試験　コンクリート版の厚さの試験　・ 行う　・ 行わない (22.5.6)

5 ブロック系舗装
・ コンクリート平板舗装 (22.8.2～3)
・ インターロッキングブロック舗装

6 車止め
車止め用既製コンクリート　Ｗ２００×Ｌ６００×Ｈ１２０　小型反射板付き
全面接着アンカー併用固定（掘り込み３０mm埋め込み６５mm以上）

7 区画線等
トラフィックペイント　ＪＩＳ規格品
※溶融型　（ア１．５）　・ 加熱型　（ア１．０程度）
区画線幅　※　１５０　・（　）
・　身障者専用駐車スペース表示　（１３００角）
・　駐車スペースナンバー表示　（３５０角）

21 植栽及び屋上緑化工事

1 植栽地の確認等
土壌の水素イオン濃度(pH)試験　・ 行う　・ 行わない (23.1.3)
水溶性塩類（EC)の試験　・ 行う　・ 行わない

2 植栽基盤の整備
土壌改良材　・ 適用する　・　適用しない (23.2.2)

3 植込み用土
※　建設発生土の良質土　・　客土 (23.2.3)

4 土壌改良材
・ 適用する（施工範囲　※図示による） (23.2.3)

5 芝
種類　※　コウライ芝　・ノシバ (23.4.2)

6 樹木札
図示による

7 枯損樹木などの植替え
※　引渡し日から１年
・（　）

8 その他

SAKARI SOGO PLAN
株式会社 盛総合設計
代表取締役社長　栗 原 將 光
宮城県仙台市青葉区上杉三丁目３－１６　〒９８０－００１１
ＴＥＬ（代表）０２２－２２２－６８８７　ＦＡＸ０２２－２２４－２３９７
事務所登録　宮城県　第２３２１０１８８号

訂正

発行	部長	次長	審査	担当
2025.10				

工事名	川房地区複合型園芸施設整備事業加工施設建築主体工事	図番	Ａ－０９
図面名	建築工事特記仕様書（7）	連番	
管理者	一級建築士登録 第１０１３１６号　栗 原 憲 昭	設計者	一級建築士登録 第２８９３０８号　伏見 勇男
縮尺	A1:NONSCALE A3:NONSCALE		

22 その他

① 揮発性有機化合物の室内濃度の測定

1) 対象揮発性有機化合物（VOC）

下記の室の揮発性有機化合物の室内濃度を測定し、厚生労働省が定める指針値以下であることを確認し、監督員に報告する。

・ホルムアルデヒド　・アセトアルデヒド
・トルエン　・キシレン　・パラジクロロベンゼン　・スチレン　・エチルベンゼン
・（　　）

2) 測定室

・（全４ヵ所；事務室、カット野菜加工室（２）、根菜類下処理室、風除室（２））
・（　　）

3) 測定方法

※ 簡易測定法による。

VOCの種別	測　定　方　法
※ホルムアルデヒド	・検知紙法　・検知管法　・定電位電解法　・吸光光度法　・ﾊﾟｯｼﾌﾞ型採取
※トルエン※キシレン※スチレン※エチルベンゼン	・ﾊﾟｯｼﾌﾞ型採取

・厚生労働省の標準的測定方法による。

VOCの種別	採　取　方　法	測　定　方　法
・ホルムアルデヒド ・アセトアルデヒド	・DNPH誘導体化固相吸着／溶媒抽出 ・固相吸着／溶媒抽出法	・高速液体ｸﾛﾏﾄｸﾞﾗﾌ法
・トルエン ・キシレン ・パラジクロロベンゼン ・スチレン ・エチルベンゼン	・固相吸着／溶媒抽出法 ・固相吸着／加熱脱着法 ・容器採取法	・（　　）

2 県産材・地域材の活用

1) 木工事

県産材を使用部位及び樹種については下記による。（代用樹種は使用できない）
使用部位（　　）　樹種（　　）
地域材を使用する部位及び樹種については下記による。
使用部位（　　）　樹種（　　）

2) 木造工事

県産材を使用部位及び樹種については下記による。（代用樹種は使用できない）
使用部位（　　）　樹種（　　）
地域材を使用する部位及び樹種については下記による。
使用部位（　　）　樹種（　　）

3) 石工事

県産材を使用部位及び石材については下記による。（代用石材は使用できない）
使用部位（　　）　石材（　　）
地域材を使用する部位及び石材については下記による。
使用部位（　　）　石材（　　）

4) その他（　　）工事

県産材を使用部位及び材については下記による。（代用材は使用できない）
使用部位（　　）　材（　　）
地域材を使用する部位及び材については下記による。
使用部位（　　）　材（　　）

23 東日本大震災の復旧・復興事業における積算方法等

1 資材調達

次の資材については、以下の調達地域等から調達することを想定しているが、安定的な確保を図るために、当該調達地域等以外から調達せざるを得ない場合は、事前に監督員と協議するものとする。また、購入費用及び輸送費等に要した費用について、証明書類（実際の取引伝票等）を監督員に提出するものとし、その費用について設計変更の対象とする。

資材名	規格	調達地域等

2 労働者確保

（１）本工事は元請業者が必要とする共通費における、「共通仮設費のうち仮設建物費」及び「現場管理費のうち労務管理費」の下記に示す費用（以下「実績変更対象間接費」という。）について、契約締結後、労働者確保に要する方策に変更が生じ、建築関係工事積算基準（福島県土木部）に基づく金額相当では適正な工事の実施が困難になった場合は、事前に監督員と協議を行い、協議の結果により実績変更対象間接費の支出実績を踏まえて最終積算変更時点で設計変更する「労働者確保に関する積算方法の試行工事」である。

営繕費（共通仮設費における仮設建物費）：労働者送迎費・宿泊費・借上費
労務管理費：募集及び解散に要する費用・賃金以外の食事・通勤費等に要する費用・福利厚生等に要する費用・純工事費に含まれない作業用具及び作業被服等の費用・安全、衛生に要する費用及び研修訓練等に要する費用・労災保険法による給付以外に災害時に事業主が負担する費用

（２）本工事の予定価格の算出の基礎とした設計額（建築関係工事積算基準に基づき算出した額）における実績変更対象間接費について、その金額または率に占める割合は次のとおりである。
１）共通仮設費に占める、実績変更対象間接費（営繕費）：設計書に積上げ計上された金額
２）現場管理費に占める、実績変更対象間接費（労務管理費）の割合：　　％

（３）受注者は、実績変更対象間接費の支出実績を踏まえて設計変更を希望する場合は、実績変更対象間接費に係る費用の内訳を記載した「労働者確保に係る実績報告書（様 式１）」及び実績変更対象間接費について実際に支払った全ての証明書類（領収書、領収書の出ないものは金額の適切性を証明する金額計算書など。）を監督員に提出し、設計変更の内容について協議するものとする。

（４）受注者の責めによる工事工程の遅れ等受注者の責めに帰すべき事由による増加費用については、設計変更の対象としない。

（５）発注者は、実績変更対象間接費の支出実績を踏まえて設計変更する場合、受注者が実績変更対象工事費について実際に支払った額のうち、証明書類において確認された費用から、建築関係工事標準積算基準に基づき算出した額における実績変更対象間接費を差し引いた費用を加算して算出する。
なお、全ての証明書類の提出がない場合であっても、提出された証明書類をもって設計変更を行うものとする。

（６）受注者から提出された資料に虚偽の申告があった場合については、法的措置及び入札参加資格制限等の措置を行う場合がある。

（７）受注者は、実績変更対象間接費にかかる設計変更について疑義が生じた場合は、監督員と協議するものとする。

24 施工条件

① 工程関係

・調整無し
・別途工事との工程調整が必要有り
調整項目　・資材等の流用　・仮設及び工事用道路等の調整　・建設機械等の調整
・施工順序の調整　・図示による　・その他（　　）

2 施工時期
施工時間
施工方法

※ 制限無し
・制限有り
・制限する工種名（　　）
・施工時期（・土日祝日のみ　・図示による　・その他（　　））
・施工時間（・　　時～　　時まで　・　　）
・施工方法（　　）

工事を施工しない日
・有（・　年　月　日　・別紙のとおり）
・無

工事を施工しない時間帯
・有（・　：　～　：　・別紙のとおり）
・無

3 他機関との協議

協議が必要な機関名（　　）
協議完了見込み時期（　　）

④ 工事用地

・下記以外は図示等による。
(1) 工事車両の駐車場　※ 構内　・（　　））
(2) 資材置き場　※ 構内　・（　　））
(3) 建設発生土（埋戻し、盛り土用）の仮置場所　※ 構内　・（　　））

・仮設ヤード　※ 無し　・有り　※ 図示による　・（　　））

⑤ 公害対策

※ 施工方法の制限無し
・施工方法の制限有り
・騒音　・振動　・水質　・粉じん　・排出ガス　・その他（　　）
・施工方法等
・指定工法名（　　）　・別途協議による　・図示による

・事業損失防止に関する調査
・騒音測定　・振動測定　・水質調査　・近隣家屋の事前・事後調査　・地盤沈下測定
・その他（　　）
・調査箇所
・図示による　・別途協議
・調査時期
・図示による　・（　　）

6 安全対策

・近接公共施設等に対する制限
・近接公共施設名等（・鉄道　・電気　・ガス　・水道　・電話　・その他（　　））
・制限を受ける工種（　　）

⑦ その他

※ 敷地内は禁煙とし、喫煙場所は別途協議による。
※ 当該工事現場を使用した技術研修会の開催に関する依頼を受けた場合はこれに協力するものとする。

24 施工条件

別表－１の記入上の注意：「※を基本とし、他の発注工種が適用する場合には ・ を○に変え、※を ・ に変えること。
また、空欄を適用する場合には○を記入し、※を ・ に変えること。」

別表－１　設備工事との工事区分表

工事内容				建築工事	電気設備工事	機械設備工事	その他
機器の基礎	電気関係	配電盤・制御盤の基礎	屋内	※	・		
			屋外	※	・		
			屋上	※	・		
		自家発電機の基礎（アンカーボルトを除く）		※	・		
		テレビアンテナ基礎（　〃　）		※	・		
		避雷針の基礎（　〃　）		※	・		
	機械関係	屋内設備（架台、アンカーボルトを除く）		※		・	
		屋上設備（　〃　）		※		・	
		屋外設備（　〃　）		※		・	
	架台、アンカーボルト			・	※	※	
	特記した基礎			※	・	・	
開口部	梁、床、壁	補強を要するもの		・	※	※	
	貫通スリーブ	補強を要しないもの		・	※	※	
	梁、床、壁	補強を要するもの		※			
	貫通部型枠	補強を要しないもの		※			
	軽量鉄骨下地、壁、	補強を要するもの		※			
	天井ボード類の切込	補強を要しないもの（ｱｳﾄﾚｯﾄﾎﾞｯｸｽは除く）		※			
	埋込形分電盤、	補強を要するもの		・	※	・	
	端子盤等の仮枠	補強を要しないもの		・	※	・	
	上記開口部の補強			※			
	上記開口部の墨出し			※	※	※	
	スリーブの穴埋め（型枠の穴埋めを含む）			・	※	※	
	フリーアクセスフロア用配線器具			※			
点検口	床、壁、天井			※			
外部取付ガラリ	ダクト、チャンバーの接続用フランジを含む			※			
湯沸室のフード				※	・	・	
換気扇の取付枠				・	・	・	
流し台	排水トラップ共			※		・	
防油堤	オイルサービスタンクの防油堤		自家発用	※	・		
	タンク基礎		空調用	※		・	
床下水槽のマンホールふた				※			
屋外排水管	雨水			※		・	
	汚水、雑排水					※	
雨水立管　（たてどい）				※			
トイレ手すり				※		・	
化粧鏡（衛生器具まわり）				・		※	
はめ込形洗面器用カウンター　（前板共）				※		・	
ガスボンベ転倒防止用の鎖						※	
電気配管配線	自動ドア及び電動シャッタなどの制御部と操作スイッチ間の配管配線及び操作スイッチ			※			
	防火扉レリーズ				※		
	電極棒				・	※	
	配線ピット及びふた			※	・		
	機器などへの接続　（１次側）				※	・	
	機器付属の制御盤以降の２次側の配線配管　（接地共）					※	
	機器付属の制御盤への電源供給配管配線				※		
	自動制御盤と動力盤との電源供給の渡り配管配線				※		
	自動制御盤と動力盤との操作回路の渡り配管配線				※		
	天井吊り形ＦＣＵ、個別パッケージ、全熱交換ユニット等の機器と付属操作スイッチの埋込ボックスと、その渡り配管　（接地共）				※	・	
	天井吊り形ＦＣＵ、個別パッケージ、全熱交換ユニット等の機器と付属操作スイッチと、その渡り配線				・	※	
	個別パッケージの室内機、室外機の渡り配線（接地共）				・	※	
	煙感知器から連動制御盤を経て防煙ダンパに至る配管配線				※		
	小便器用節水装置の制御盤以降の２次側の配管配線				・	※	
ガス漏れ検知器					・	※	
電気錠	電気錠及び通電金具			※	・		
	ＴＥＮキー及び制御盤			※	・		
エレベーター出入口三方枠　（金属製）				※		・	
エレベーター出入口三方枠　（石製）				※		・	
シャワーユニット				※		・	
バスユニット				※		・	
洗濯機パン				・		※	
システム天井	ボード　・　Ｔバー			※			
	照明ライン設備プレート				※		
	空調ライン設備プレート					※	
消火器ボックス				※			
自動制御設備関連のインバーター装置及び盤					・	・	
自動制御設備関連のインバーター装置（別途、盤に組込む）						・	

SAKARI SOGO PLAN　株式会社 盛総合設計
代表取締役社長　栗 原 將 光
宮城県仙台市青葉区上杉三丁目３－１６　〒９８０－００１１
ＴＥＬ（代表）０２２－２２２－６８８７　ＦＡＸ０２２－２２４－２３９７
事務所登録　宮城県　第２３２１０１８８号

訂正

発行				
2025.10	部			
部長	次長	審査	担当	

工事名	川房地区複合型園芸施設整備事業加工施設建築主体工事	図番	Ａ－１０
図面名	建築工事特記仕様書（8）	連番	
管理者	一級建築士登録 第１０１３１６号　栗 原 憲 昭	設計者	一級建築士登録 第２８９３０８号　伏見 勇男
縮尺	A1:NONSCALE A3:NONSCALE		

２５ 現場環境改善（快適トイレの設置）

１ 内容

① 受注者は、現場環境改善の一環として、工事場所毎に設置するトイレのうち男女別に１基ずつ以下の(1)～(11)の仕様をすべて満たす快適トイレを設置することとする。ただし、快適トイレの設置が困難な場合は監督員と協議する。
(12)～(17)の仕様については、満たしていればより快適に出来ると思われる項目であり、必須ではない。

【快適トイレに求める標準仕様(全項目必須)】
（１）洋式（洋風）便座
（２）水洗及び簡易水洗機能（し尿処理装置含む）
（３）臭い逆流防止機能
（４）容易に開かない施錠機能
（５）照明設備
（６）衣類掛け等のフック、又は荷物のおける棚（耐荷重を５ｋｇ以上とする）

【付属品として備えるもの(全項目必須)】
（７）現場に男女がいる場合に男女別の明確な表示
（８）周囲からトイレの入口が直接見えない工夫
（９）サニタリーボックス（女性用トイレに必ず設置）
（１０）鏡と手洗器
（１１）便座除菌クリーナー等の衛生用品

【推奨する仕様、付属品（任意）】
（１２）室内寸法900mm×900mm以上（面積A=0.81m2以上ではない。幅・奥行き各900mm以上）
（１３）擬音装置（機能を含む）
（１４）着替え台
（１５）臭気対策機能の多重化
（１６）室内温度の調整が可能な設備
（１７）小物置き場等（トイレットペーパー予備置き場等）

② 受注者は、快適トイレの設置にあたっては、①の内容を満たす参考見積書（標準仕様、付属品の内訳を明示したもの）を添付し、規格・品数等の詳細について監督員と協議の上決定し、快適トイレ仕様チェックシート及び資料等（カタログなど）を施工計画書提出に合わせ提出する。

③ 現場事務所等の屋内に設けるトイレには適用しない。

２ 設置に要する費用

快適トイレに要する費用については、当初契約時は計上していない。
月額の支出実態がわかる資料により、監督員と協議の上、51,000円/基・月を上限とし、設計変更の対象とする。
ただし、運搬費・設置費等は対象外とし、従来品相当額（10,000円/基・月）は差し引くものとする。
なお、設計変更数量の上限は、男女別で各１基ずつ合計２基までとする。

２６ 熱中症対策

(1) 工期・工程等

・ 猛暑による作業不能日数

本工事は、猛暑による作業不能日数を次のとおり見込んでいる。

Ⅰ） 作業不能日数：●日間

Ⅱ）上記Ⅰ）は、環境省が公表する東北地方●●※１（福島）地点における WBGT 値（気温、湿度、日射・輻射を考慮した暑さ指数）過去５年分（令和●年～●年）について、本工事の工期に対応する期間（行政機関の休日に関する法律（昭和 63年法律第 91 号）に定める行政機関の休日及び夏季休暇（３日）を除く。）において、８時から１７時の間にWBGT 値が３１以上となった時間を算定し、日数に換算したもの５年分を平均したもの。

Ⅲ）気象状況により工期中に発生した猛暑による作業不能日数（当該現場における定時の現場作業時間において、環境省が公表する東北地方●●（福島）地点における WBGT値が３１以上となり、かつ受注者が契約工事単独で全作業を中断し、又は現場を閉所した時間を算定し、日数に換算したもの（小数点以下 第一位を四捨五入する。））がⅠ）の日数から著しく乖離した場合には、受注者は発注者へ工期の延長変更を協議することができる。

※1 下表の観測地点を記入
（参考）

建設事務所管内	観測地点
県北	茂庭,梁川,福島,霊倉,二本松
県中	船引,郡山,湯本,小野新町,石川
県南	白河,東白川
会津若松	金山,若松
喜多方	檜原,喜多方,西会津,猪苗代
南会津	只見,南郷,田島,檜枝岐
相双	相馬,飯舘,浪江,川内,広野
いわき	山田,小名浜

２７ 準備期間確保工事・フレックス工事

・ １ 準備期間確保工事

準備期間確保工事における事務処理要領
この工事は準備期間確保工事であり、受注者は契約締結日から準備期間（○○日間）内に着工日を任意に設定できる。なお、契約の締結日までに別紙様式により、着工日（工事の始期）を通知すること。
また、契約締結後に、受注者の準備が整った場合は、協議のうえ、工期に係る契約を変更することにより、工事に着手することができるものとする。

・ ２ フレックス工事

フレックス工事試行要領
この工事はフレックス工事であり、受注者は発注者が示した工期までの間で、工事の始期及び終期を任意に設定できる。なお、契約の締結日までに別紙様式により、工事の始期及び終期を通知すること。

⊙ ３ 着工届の提出

着工届は、着工後速やかに提出すること。

⊙ ４ コリンズの登録

受注時の「コリンズ登録」は、着工後に監督員の確認を受け、着工後、速やかに登録機関に登録申請しなければならない。

⊙ ５ 福島県元請・下請関係適正化指導要綱関係

施工体制台帳については、福島県元請・下請関係適正化指導要綱第 10 に基 づき、提出すること。

・ ６ その他

・準備期間内は、主任技術者又は監理技術者の配置することを要しない。また、現場に搬入しない資材等の準備を行うことができるが、資材の搬入や仮設物の設置等、工事の着手を行ってはならない。なお、準備期間内に行う準備は受注者の責任により行うものとする。（準備期間確保工事）

・工事の始期までの着工猶予期間は、主任技術者又は監理技術者の配置することを要しない。また、現場に搬入しない資材等の準備を行うことができるが、資材の搬入や仮設物の設置等、工事の着手を行ってはならない。なお、着工猶予期間中に行う準備は受注者の責任により行うものとする。（フレックス工事）

２８ 再生資源利用（促進）計画

⊙ １ 再生資源利用計画書

受注者は、コンクリート、コンクリート及び鉄から成る建設資材、木材、アスファルト混合物等を工事現場に搬入する場合には、法令等に基づき、再生資源利用計画書を作成し、施工計画書に含め監督員に写しを提出しなければならない。
また、受注者は、法令等に基づき、再生資源利用計画を工事現場の公衆が見やすい場所に掲げなければならない。

⊙ ２ 再生資源利用促進計画書

受注者は、建設発生土、コンクリート塊、アスファルト・コンクリート塊、建設発生木材、建設汚泥または建設混合廃棄物等を工事現場から搬出する場合には、法令等に基づき、再生資源利用促進計画書を作成し、施工計画書に含め監督員に写しを提出しなければならない。
また、受注者は、法令等に基づき、再生資源利用促進計画を工事現場の公衆が見やすい場所に掲げなければならない。

２９ 総合評価方式における技術提案書の確認

１ 内容

※総合評価方式（標準型・簡易型）における技術提案書に記載された事項の実施状況の確認について

総合評価方式において、受注者が技術提案書に記載した事項の具体的な実施方法等を、施工計画書に「総合評価方式における技術提案事項の実施計画」として記載し、提出しなければならない。
なお、施工計画書に記載された「総合評価方式における技術提案事項の実施計画」については、実施状況について発注者の確認を受けなければならない。
確認の方法については、「土木工事共通仕様書 Ⅲ編 ２．様式 第８号様式（確認書）」を用いることとし、監督員へ提出の上確認を受けることを原則とする。
また、技術提案事項の履行が確認できない場合は、工事成績評定において減点とする場合があるとともに、入札参加資格制限措置の対象となる場合がある。

株式会社 盛総合設計
SAKARI SOGO PLAN
代表取締役社長 栗 原 將 光
宮城県仙台市青葉区上杉三丁目３－１６ 〒９８０－００１１
ＴＥＬ（代表）０２２－２２２－６８８７ ＦＡＸ０２２－２２４－２３９７
事務所登録 宮城県 第２３２１０１８８号

訂正

発行	部長	次長	審査	担当
2025.10 部				

工事名	川房地区複合型園芸施設整備事業加工施設建築主体工事	図番	Ａ－１１
図面名	建築工事特記仕様書（9）	連番	
管理者	一級建築士登録 第１０１３１６号 栗 原 憲 昭	設計者	一級建築士登録 第２８９３０８号 伏見 勇男
縮尺	A1:NONSCALE A3:NONSCALE		

各工事の区分表

工事項目	建築	電気	衛生	空調	昇降	外構		備考
構造躯体の貫通スリーブ及び箱入れ	○	○	○	○	○			各工事に必要なｽﾘｰﾌﾞは各々の工事とする（予備は建築工事）
同上貫通の開口補強	○							
同上スリーブ及び箱入れの穴埋め補修	○	○	○	○	○			
工場製作間仕切及び同左の天井，床，各種設備器具の穴開け，取付枠及び補強								
天井付各種設備器具の穴開け，取付枠及び補強・補修	※	○	○	○				※下地補強のみ建築
設備関係諸室のシンダーコンクリート	○							
屋上、屋外及び屋内設置機器及び水槽類の基礎	○							
同上　仕上（防水）	○							
同上　用架台及びアンカーボルト箱入れ，埋込み		○	○	○				
自動ドア・防火扉（シャッター含む）	○	※						※煙感からの信号、１次配線
台所用ﾚﾝｼﾞﾌｰﾄﾞﾌｧﾝ及び浴室天井扇及び取付調整				○				ﾕﾆｯﾄﾊﾞｽ除く
同上ダクト接続				○				
同上電源用配管，配線及び接続		○						
ユニットバス(ﾕﾆｯﾄｼｬﾜｰ含む以下同じ)墨出し及び据付工事	○							
浴槽及び据付	○							浴槽パン共建築工事
ユニットバス内シャワー水栓及び取付	○							
同上廻りシーリング打ち	○							
同上への配線及び配管接続		○	○					※１次側のみ
キッチンキャビネット及び据付工事	○							
同上への配管接続			○					
吊戸棚，水切棚及び取付（バックガード共）	○							
同上への照明用電源配線及び接続		○						
洗面台及び据付			○					
洗面台カウンター表面板仕上げ（製作物のみ）	○							
同上配管接続			○					
同上への照明用及びヒーター用電源配線及び接続		○						
化粧鏡	○							
屋外足洗い（地流し）	○							
同上への配管接続			○					
洗濯パン			○					
設備機器用スリーブ，給気用スリーブ及び取付			○	○				
ダクト用ベントキャップ及び取付				○				
床、壁、天井点検口（下地補強共）	○							設備盤用扉は各設備工事
換気扇及び取付枠への取付，配線		※		○				※配線は電気
換気扇取付枠及び躯体への取付				○				
床暖房工事	※1	※2						※１仕上げは建築　※２電気又は空調は電気式・温水式区分による
非常用照明及び誘導灯		○						
消火器		○						
同上表示及び収納箱	○							
各種配管，ダクトの雨掛り躯体貫通部のｼｰﾘﾝｸﾞ打ち		○	○	○				
エレベーター各階出入口躯体穴開け・吊りフック	○							
エレベーター出入口三方枠・扉上部幕板					○			
三方枠廻りのノロ詰め					○			
エレベーター機械室床，穴開け復旧工事	○							
資材搬入口の仮設並びに復旧工事	○							
機器類取付後の出入口廻り(壁･床･枠等)仕上工事	○							
竪樋・ドレン・受け樋	○							
竪樋から第一桝までの接続	○							
同上第一桝以降の排水設備（桝・側溝等）						○		
マンホール、ハンドホール等の化粧蓋及びタラップ	※1	○	○					※1タラップは建築工事（躯体に設置する場合）
ＴＶアンテナ、アンカーボルト取付工事		○						
屋上点検口、各種タラップ工事	○	※	※	※				※図面特記により電気、衛生又は空調
ゴミ集積所工事（屋外）		※				○		※照明器具の設置及び配線
自転車置場（屋外）						○		
同上照明器具及び接続		○						
プロパンボンベ庫	○	※	※					
同上配管工事			○					
便所の~~ﾍﾞﾝﾁｰ~~手摺り	○							便器一体の手摺り除く
便所のペーパーホルダー			○					
手洗い乾燥機			○					
浄化槽・受水槽・オイルタンク躯体	※		○					※特殊基礎は建築工事
屋外駐車場，歩道工事						○		

工事項目	建築	電気	衛生	空調	昇降	外構	別途	備考
雨水排水側溝設置工事						○		
同上排水管接続						○		
4階会長室製作洗面器	○							
同上据付工事	○							
同上への配線及び配管接続		○	○					
井戸設備工事（ポンプ、ろ過機）							○	
井戸から受水槽までの一次側配管							○	
井水受水槽からの二次側配管			○					

	工事項目	建築	電気	衛生	空調	昇降	外構			別途	備考
1	・仮設用の上下水道・ガス・電気等の加入金，	○	○	○	○	○	○				
2	・仮設用の上下水道・ガス・電気等に要する費	○	○	○	○	○	○				
3	１，２以外の工事及び調整等に要する上下水電気等に要する費用	○	○	○	○	○	○				
4	上下水道・ガス・電気等の加入金，負担金									○	

SAKARI SOGO PLAN
株式会社 盛総合設計

代表取締役社長　栗 原 將 光
宮城県仙台市青葉区上杉三丁目３－１６　〒９８０－００１１
ＴＥＬ（代表）０２２－２２２－６８８７　ＦＡＸ０２２－２２４－２３９７
事務所登録　宮城県　第２３２１０１８８号

訂正

発行				部
2025.10				
部長	次長	審査	担当	

工事名	川房地区複合型園芸施設整備事業加工施設建築主体工事	図事	Ａ－１２
図面名	工事区分表	連事	
管理者	一級建築士登録 第１０１３１６号　栗 原 憲 昭	設計者	一級建築士登録 第２８９３０８号　伏見 勇男
		縮尺	A1:NONSCALE A3:NONSCALE

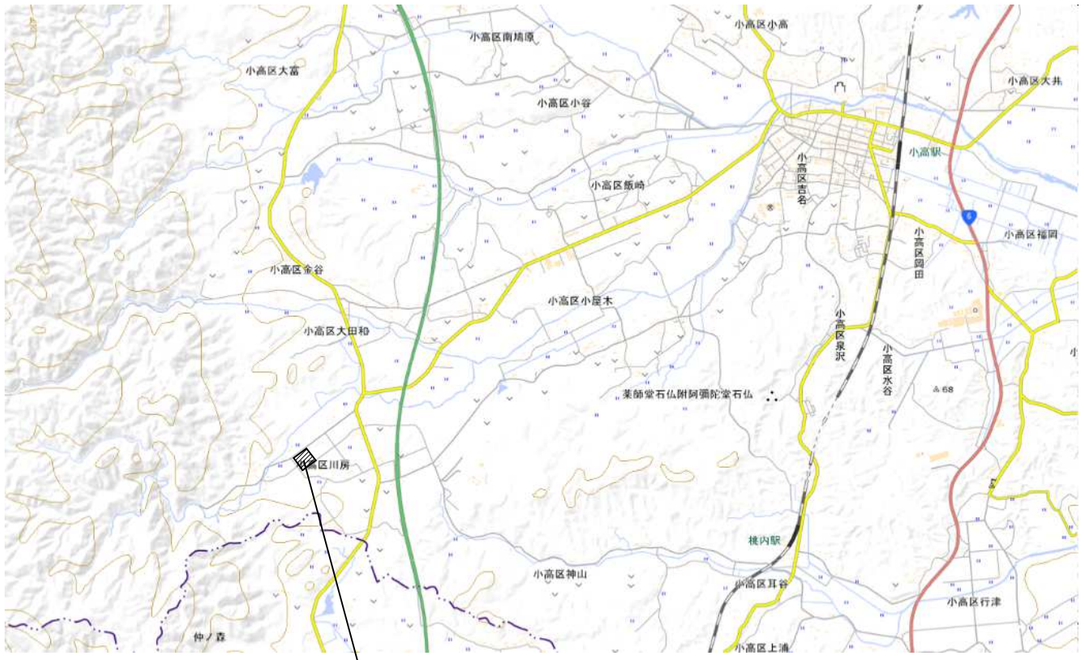

N

建設地

案内図　1

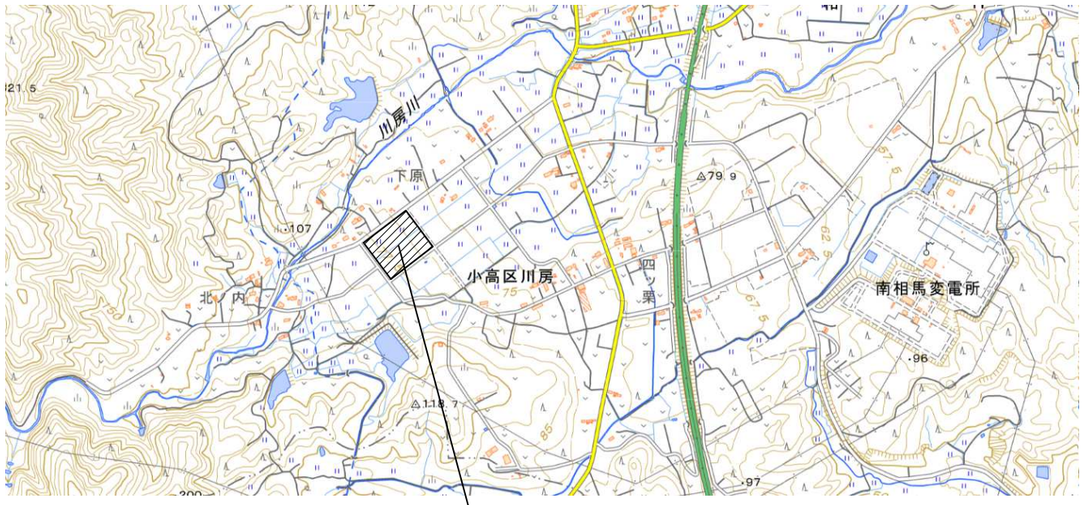

N

建設地

案内図　2

建　築　概　要、　諸　元　表

工事名称	川房地区複合型園芸施設整備事業加工施設建築主体工事
建築主住所氏名	福島県南相馬市原町区本町二丁目２７番地　南相馬市長　門馬和夫
工事場所（地名、地番）	福島県南相馬市小高区川房字田中1, 2-1, 2-2, 2-3, 3-1, 3-2, 4, 5, 6, 7, 8, 9-1, 10-1, 11, 12, 13, 14, 15, 16, 17, 18, 水の一部

用途地域	・第一種低層住居専用　・第二種低層住居専用　・第一種中高層住居専用　・第二種中高層住居専用	防火指定	・防火　・準防火　⊙無指定
	・第一種住居　・第二種住居　・準住居　・近隣商業　・商業　・準工業　・工業　・工業専用　⊙無指定	法２２条地域	⊙地域内　・地域外
その他の地域、区域、地区、街区	宅地造成等工事規制区域	地区計画等の有無	・有　⊙無　（名称　　）
建ぺイ率	法定建ぺイ率　６０％　＞　１６．８９　％	容積率	法定容積率　２００％　＞１６．１４　％
開発行為等の有無	・非該当　⊙該当　（許可番号等　　）協議不要	区画整理区域	⊙区域外　・地域内　（７６条申請　・要　・不要）
前面道路	道路名称　北側；市道　川房線　42条1項1号道路	幅員　10.800m（中央部）、10.900m（西部）、11.200m（東部）	接道長さ　172.330m
日影規制	規制時間　　測定面高さ平均ＧＬ＋	計画に係る建築物の数　（　４　棟）	同一敷地内の他の建築物の数（既存含む）　（　０　棟）
耐火建築物等	・耐火　・準耐火（イ）・　準耐火（ロー１）⊙準耐火（ロー２）・　その他	中高層建築計画届等	⊙不要　・　要（建物高さ１０m超え）
主要用途	工場（野菜、惣菜加工工場）	消防法令別表区分	令別表第一（１２）項イ　・　普通階　⊙無窓階
工事種別	⊙新築　・増築　・改築　・移転　・用途変更　・大規模の修繕　・大規模の模様替	福街、ひとやさ条例等	・非該当　⊙該当　（努力義務）
主体構造	⊙Ｓ造　・ＳＲＣ造　・ＲＣ造　・Ｗ造　・ＣＢ造	階数	地上　１　階、地下　０　階、塔屋　　階
建物高さ	最高の高さ　設計ＧＬ＋ 8.937 Ｍ　平均ＧＬ＋ 8.937 Ｍ	最高の軒の高さ	設計ＧＬ＋ 8.650 Ｍ　平均ＧＬ＋ 8.650 Ｍ

面積等	（申請部分）	（申請以外の部分）	（合計）	※敷地が二以上の用途地域にわたる場合、又は前面道路の幅員等により制限がある場合					
敷地面積	26,156.67㎡		26,156.67㎡	用途地域	（　）	（　）	（　）	（　）	合計
建築面積	4,419.00㎡		4,419.00㎡	敷地面積					
延べ面積	4,222.20㎡		4,222.20㎡	容積率					
自動車車庫等の部分				建蔽率					
住宅の部分				前面道路の幅員に乗ずる数値　・　４／１０　・　６／１０				許容容積率	%
容積率算定上の延べ面積								許容建蔽率	%

棟別概要

棟番号１；工場（野菜加工工場）

用途	（１階）	（　階）	（　階）	（　階）	（　階）	（　階）	（　階）	（　階）	（　階）	（　階）	（　階）	合計
階別床面積	3,825.75㎡											3,825.75㎡
階の高さ												
主たる居室の天井高さ	2,500、3,500 4,000、5,000											
備考											建築面積	4,022.55㎡

建築設備等		
昇降機・搬送機設備（設備工事）	ＥＶの台数（　台）ＥＶの種類及び速度（　　）　定員、積載荷重（　人　）	
	ＤＷの台数（　台）ＤＷの種類及び速度（　　ｍ／ｍｉｎ）　積載荷重（　　）	
消防設備等	消火設備	消火器、屋内消火栓
	警報設備	自動火災報知設備
	避難設備	誘導灯、非常照明
下水関係	生放流　・　可（　・　分流　・　合流　）⊙不可　⊙浄化槽（　ＢＯＤ２０ｐｐｍ以下、処理人員　１５人槽　・単独処理　⊙合併処理　）	

棟番号２；排水処理施設機械室

建築物別概要	（１階）	合計
階別床面積	63.78㎡	63.78㎡
階（軒）の高さ		
主たる居室の天井高さ		建築面積
備考		63.78㎡

棟番号３；育苗施設（Ｆ棟）

建築物別概要	（１階）	合計
階別床面積	324.00㎡	324.00㎡
階（軒）の高さ		
主たる居室の天井高さ		建築面積
備考		324.00㎡

棟番号４；薬注庫

建築物別概要	（１階）	合計
階別床面積	8.67㎡	8.67㎡
階（軒）の高さ		
主たる居室の天井高さ		建築面積
備考		8.67㎡

建築物別概要	（　階）	合計
階別床面積		
階（軒）の高さ		
主たる居室の天井高さ		建築面積
備考		

既存建築物別概要	（　階）	合計
階別床面積		
階（軒）の高さ		
主たる居室の天井高さ		
備考		

SAKARI SOGO PLAN
株式会社　盛総合設計
代表取締役社長　栗原將光
宮城県仙台市青葉区上杉三丁目３－１６　〒９８０－００１１
ＴＥＬ（代表）０２２－２２２－６８８７　ＦＡＸ０２２－２２４－２３９７
事務所登録　宮城県　第２３２１０１８８号

訂正

発行	2025.10	部	
部長	次長	審査	担当

工事名	川房地区複合型園芸施設整備事業加工施設建築主体工事	図番	Ａ－１３
図面名	案内図・建築概要・諸元表	縮尺	
管理者	一級建築士登録 第１０１３１６号　栗原憲昭	設計者	一級建築士登録 第２８９３０８号　伏見勇男
縮尺	A1:nonscale A3:nonscale		

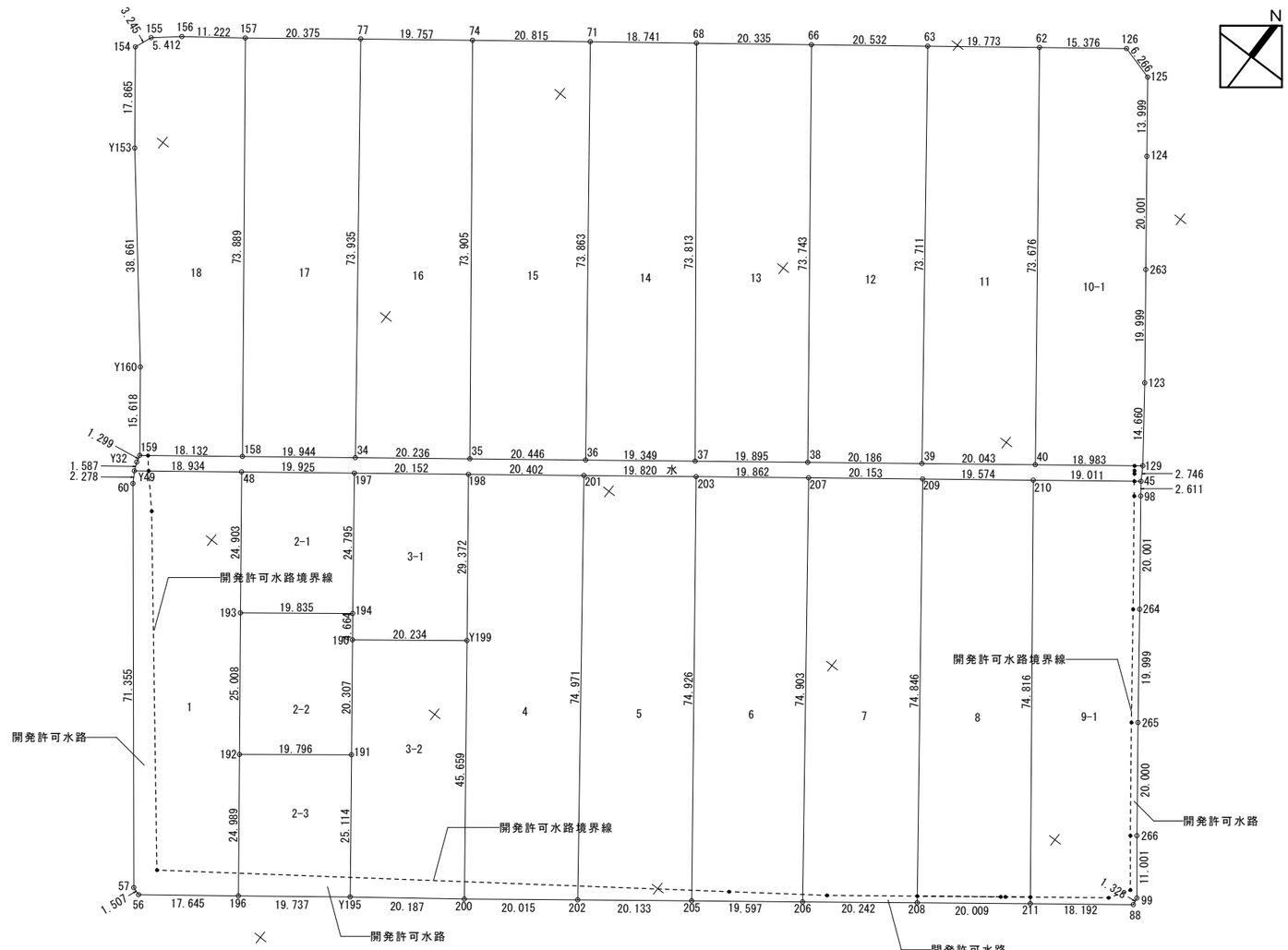

敷地 求積図

南相馬市小高区川房字田中　地内

求　積　表

地　番	1			
ＮＯ	Xn	Yn	Yn+1−Yn−1	Xn・（Yn+1−Yn−1）
48	170962.744	96896.767	−30.210	−5164784.496240
Y49	170951.243	96881.726	−13.856	−2368700.423008
60	170949.297	96882.911	45.243	7734259.044171
57	170893.168	96926.969	45.486	7773246.639648
56	170892.686	96928.397	15.465	2642855.388990
196	170903.377	96942.434	−1.206	−206109.472662
192	170923.178	96927.191	−30.498	−5212815.082644
193	170942.994	96911.936	−30.424	−5200769.649456
			合計	−2818.051201
			合計面積	1409.02560
			地積	1,409.02㎡

地　番	2-1			
ＮＯ	Xn	Yn	Yn+1−Yn−1	Xn・（Yn+1−Yn−1）
193	170942.994	96911.936	30.860	5275300.794840
194	170955.128	96927.627	0.659	112659.429352
197	170974.847	96912.595	−30.860	−5276283.778420
48	170962.744	96896.767	−0.659	−112664.448296
				−988.002524
				494.00126
				494.00 ㎡

地　番	2-2			
ＮＯ	Xn	Yn	Yn+1−Yn−1	Xn・（Yn+1−Yn−1）
190	170951.420	96930.456	−15.201	−2598632.535420
194	170955.128	96927.627	−18.520	−3166088.970560
193	170942.994	96911.936	−0.436	−74531.145384
192	170923.178	96927.191	30.892	5280158.814776
191	170935.317	96942.828	3.265	558103.810005
			合　計	−990.026583
				495.01329
				495.01 ㎡

地　番	2-3			
ＮＯ	Xn	Yn	Yn+1−Yn−1	Xn・（Yn+1−Yn−1）
191	170935.317	96942.828	−30.910	−5283610.648470
192	170923.178	96927.191	−0.394	−67343.732132
196	170903.377	96942.434	30.910	5282623.383070
Y195	170915.381	96958.101	0.394	67340.660114
				−990.337418
				495.16870
				495.16 ㎡

地　番	3-1			
ＮＯ	Xn	Yn	Yn+1−Yn−1	Xn・（Yn+1−Yn−1）
194	170955.128	96927.627	17.861	3053429.541208
190	170951.420	96930.456	18.849	3222263.315580
Y199	170963.780	96946.476	−1.853	−316795.884340
198	170987.088	96928.603	−33.881	−5793213.528528
197	170974.847	96912.595	−0.976	−166871.450672
				−1188.006752
				594.00337
				594.00 ㎡

地　番	3-2			
ＮＯ	Xn	Yn	Yn+1−Yn−1	Xn・（Yn+1−Yn−1）
Y195	170915.381	96958.101	31.400	5366742.963400
200	170927.523	96974.228	−11.625	−1987032.454875
Y199	170963.780	96946.476	−43.772	−7483426.578160
190	170951.420	96930.456	−3.648	−623630.780160
191	170935.317	96942.828	27.645	4725506.838465
				−1840.011330
				920.00566
				920.00 ㎡

地　番	4			
ＮＯ	Xn	Yn	Yn+1−Yn−1	Xn・（Yn+1−Yn−1）
201	170999.480	96944.810	−61.488	−10514416.026240
198	170987.088	96928.603	1.666	284864.488608
Y199	170963.780	96946.476	45.625	7800222.462500
200	170927.523	96974.228	43.615	7455003.915645
202	170939.728	96990.091	−29.418	−5028704.918304
				−3030.077791
				1515.03889
				1,515.03㎡

地　番	5			
ＮＯ	Xn	Yn	Yn+1−Yn−1	Xn・（Yn+1−Yn−1）
202	170939.728	96990.091	61.247	10469545.520816
205	170951.992	97006.057	−29.536	−5049238.035712
203	171011.519	96960.555	−61.247	−10473942.504193
201	170999.480	96944.810	29.536	5050640.641280
				−2994.377809
				1497.18890
				1,497.18㎡

地　番	6			
ＮＯ	Xn	Yn	Yn+1−Yn−1	Xn・（Yn+1−Yn−1）
206	170963.915	97021.610	−29.724	−5081731.409460
207	171023.584	96976.333	−61.055	−10441844.921120
203	171011.519	96960.555	29.724	5083146.390756
205	170951.992	97006.057	61.055	10437473.871560
				−2956.068264
				1478.03413
				1,478.03㎡

地　番	7			
ＮＯ	Xn	Yn	Yn+1−Yn−1	Xn・（Yn+1−Yn−1）
208	170976.254	97037.656	−29.267	−5003962.025818
209	171035.825	96992.343	−61.323	−10488429.896475
207	171023.584	96976.333	29.267	5005347.232928
206	170963.915	97021.610	61.323	10484020.159545
				−3024.529820
				1512.26491
				1,512.26㎡

地　番	8			
ＮＯ	Xn	Yn	Yn+1−Yn−1	Xn・（Yn+1−Yn−1）
210	171047.715	97007.892	−61.189	−10466238.633135
209	171035.825	96992.343	29.764	5090710.295300
208	170976.254	97037.656	61.189	10461866.006006
211	170988.432	97053.532	−29.764	−5089299.690048
				−2962.021877
				1481.01093
				1,481.01㎡

地　番	9-1			
ＮＯ	Xn	Yn	Yn+1−Yn−1	Xn・（Yn+1−Yn−1）
210	171047.715	97007.892	30.538	5223455.120670
211	170988.432	97053.532	60.069	10271104.121808
88	170999.511	97067.961	14.218	2431271.047398
99	171000.822	97067.750	−6.978	−1193243.735916
266	171009.495	97060.983	−18.928	−3236867.721360
265	171025.373	97048.822	−24.241	−4145826.066893
264	171041.311	97036.742	−24.241	−4146212.419951
98	171057.190	97024.581	−13.748	−2351694.248120
45	171059.263	97022.994	−16.689	−2854808.040207
				−2821.942571
				1410.97128
				1,410.97㎡

地　番	10-1			
ＮＯ	Xn	Yn	Yn+1−Yn−1	Xn・（Yn+1−Yn−1）
129	171061.613	97021.573	6.325	1081964.702225
123	171073.372	97012.818	−20.915	−3577999.575380
263	171089.250	97000.658	−24.321	−4161061.649250
124	171105.129	96988.497	−20.672	−3537085.226688
125	171116.243	96979.986	−14.549	−2489570.219407
126	171117.917	96973.948	−18.265	−3125468.754005
62	171108.594	96961.721	32.545	5568729.191730
40	171050.082	97006.493	59.852	10237689.507864
				−2802.022911
				1401.01145
				1,401.01㎡

地　番	11			
ＮＯ	Xn	Yn	Yn+1−Yn−1	Xn・（Yn+1−Yn−1）
63	171096.610	96945.993	28.850	4936137.198500
39	171037.907	96990.571	60.500	10347793.373500
40	171050.082	97006.493	−28.850	−4934794.865700
62	171108.594	96961.721	−60.500	−10352069.937000
				−2934.230700
				1467.11535
				1,467.11㎡

地　番	12			
ＮＯ	Xn	Yn	Yn+1−Yn−1	Xn・（Yn+1−Yn−1）
39	171037.907	96990.571	−28.542	−4881763.941594
63	171096.610	96945.993	−60.909	−10421323.418490
66	171084.165	96929.662	28.542	4883084.237430
38	171025.646	96974.535	60.909	10417001.072214
				−3002.050440
				1501.02522
				1,501.02㎡

地　番	13			
ＮＯ	Xn	Yn	Yn+1−Yn−1	Xn・（Yn+1−Yn−1）
38	171025.646	96974.535	−29.069	−4971544.503574
66	171084.165	96929.662	−61.068	−10447767.788220
68	171071.867	96913.467	29.069	4972888.101823
37	171013.561	96958.731	61.068	10443456.143148
				−2968.046823
				1484.02341
				1,484.02㎡

地　番	14			
ＮＯ	Xn	Yn	Yn+1−Yn−1	Xn・（Yn+1−Yn−1）
68	171071.867	96913.467	−60.183	−10295618.171661
71	171060.524	96898.548	29.893	5113512.243932
36	171001.808	96943.360	60.183	10291401.810864
37	171013.561	96958.731	−29.893	−5112108.378973
				−2812.495838
				1406.24791
				1,406.24㎡

地　番	15			
ＮＯ	Xn	Yn	Yn+1−Yn−1	Xn・（Yn+1−Yn−1）
36	171001.808	96943.360	−28.570	−4885521.654560
71	171060.524	96898.548	−61.372	−10498326.478928
74	171047.913	96881.988	28.570	4886838.874410
35	170989.388	96927.118	61.372	10493960.720336
				−3048.538742
				1524.26937
				1,524.26㎡

地　番	16			
ＮＯ	Xn	Yn	Yn+1−Yn−1	Xn・（Yn+1−Yn−1）
34	170977.096	96911.043	60.843	10402759.451928
35	170989.388	96927.118	−29.055	−4968096.668340
74	171047.913	96881.988	−60.843	−10407068.170659
77	171035.937	96866.275	29.055	4969449.149535
				−2956.237536
				1478.11876
				1,478.11㎡

地　番	17			
ＮＯ	Xn	Yn	Yn+1−Yn−1	Xn・（Yn+1−Yn−1）
158	170964.982	96895.200	60.925	10416041.528350
34	170977.096	96911.043	−28.925	−4945512.501800
77	171035.937	96866.275	−60.925	−10420364.461725
157	171023.524	96850.118	28.925	4946855.431700
				−2980.003475
				1490.00173
				1,490.00㎡

地　番	18			
ＮＯ	Xn	Yn	Yn+1−Yn−1	Xn・（Yn+1−Yn−1）
Y153	170996.180	96846.682	35.487	6068141.439660
Y160	170966.335	96871.258	34.114	5832345.552190
159	170953.968	96880.796	23.942	4092979.901856
158	170964.982	96895.200	−30.678	−5244863.717796
157	171023.524	96850.118	−54.081	−9249123.201444
156	171016.819	96841.119	−13.144	−2247845.068936
155	171013.340	96836.974	−5.348	−914579.342320
154	171010.326	96835.771	9.708	1660168.244808
				−2776.191982
				1388.09599
				1,388.09㎡

地　番	水の一部			
ＮＯ	Xn	Yn	Yn+1−Yn−1	Xn・（Yn+1−Yn−1）
159	170953.968	96880.796	−14.079	−2406860.915472
Y32	170952.710	96881.121	0.930	158986.020300
Y49	170951.243	96881.726	15.646	2674703.147978
48	170962.744	96896.767	30.869	5277448.944536
197	170974.847	96912.595	31.836	5443155.229092
198	170987.088	96928.603	32.215	5508349.039920
201	170999.480	96944.810	31.952	5463775.384960
203	171011.519	96960.555	31.523	5390796.113437
207	171023.584	96976.333	31.788	5436497.688192
209	171035.825	96992.343	31.559	5397719.601175
210	171047.715	97007.892	30.651	5242783.512465
45	171059.263	97022.994	13.681	2340261.777103
129	171061.613	97021.573	−16.501	−2822687.676113
40	171050.082	97006.493	−31.002	−5302894.642164
39	171037.907	96990.571	−31.958	−5466029.431906
38	171025.646	96974.535	−31.840	−5445456.568640
37	171013.561	96958.731	−31.175	−5331347.764175
36	171001.808	96943.360	−31.613	−5405880.156304
35	170989.388	96927.118	−32.317	−5525864.051996
34	170977.096	96911.043	−31.918	−5457246.950128
158	170964.982	96895.200	−30.247	−5171177.810554
				−969.508294
				484.75414
				484.75 ㎡

地番	面積	地番	面積	地番	面積
1	1,409.02	6	1,478.03	14	1,406.24
2−1	494.00	7	1,512.26	15	1,524.26
2−2	495.01	8	1,481.01	16	1,478.11
2−3	495.16	9−1	1,410.97	17	1,490.00
3−1	594.00	10−1	1,401.01	18	1,388.09
3−2	920.00	11	1,467.11	水	484.75
4	1,515.03	12	1,501.02	開発面積	26,926.28㎡
5	1,497.18	13	1,484.02		

SAKARI SOGO PLAN
株式会社 盛総合設計

代表取締役社長　栗 原 將 光
宮城県仙台市青葉区上杉三丁目３－１６　〒９８０－００１１
ＴＥＬ（代表）０２２－２２２－６８８７　ＦＡＸ０２２－２２４－２３９７
事務所登録　宮城県　第２３２１０１８８号

訂正

発行 2025.10	部		
部長	次長	審査	担当

工事名	川房地区複合型園芸施設整備事業加工施設建築主体工事			図番	Ａ－１４
図面名	求積図（敷地）			連番	
管理者	一級建築士登録 第１０１３１６号	栗 原 憲 昭	設計者 一級建築士登録 第２８９３０８号 伏見 勇男	縮尺	A1:1/500 A3:1/1,000

求積表

地番	① 宅地			
NO	Xn	Yn	Yn+1－Yn-1	Xn・(Yn+1－Yn-1)
S31	171023.468	97017.067	25.085	4290123.694780
S34	170986.664	97045.165	21.352	3650907.249728
S35	170988.099	97038.419	-35.078	-5997920.536722
S36	171025.210	97010.087	-65.443	-11192402.818030
S37	170996.878	96972.976	-8.779	-1501181.591962
S38	170959.767	97001.308	65.443	11188120.031781
S35	170988.099	97038.419	43.857	7499025.057843
S34	170986.664	97045.165	-14.716	-2516239.747424
S39	170968.180	97023.703	-34.888	-5964737.863840
S5	170957.332	97010.277	-94.893	-16222654.105476
S40	170901.423	96928.810	-118.190	-20198839.184370
S41	170949.202	96892.087	-43.449	-7427571.877698
S42	170957.517	96885.361	-20.040	-3425988.640680
S43	170970.301	96872.047	-46.240	-7905666.718240
S44	171011.193	96839.121	2.759	471819.881487
S45	171041.595	96874.806	34.744	5942669.176680
S46	171041.722	96873.865	7.182	1228421.647404
74	171047.913	96881.988	24.683	4221975.636579
71	171060.524	96898.548	31.479	5384814.234996
68	171071.867	96913.467	31.114	5322730.069838
66	171084.165	96929.662	32.526	5564683.550790
63	171096.610	96945.993	29.503	5047863.284830
S25	171106.646	96959.165	58.613	10029073.841998
S24	171047.798	97004.606	45.801	7834160.196198
S19	171048.074	97004.966	0.493	84326.700482
S20	171047.900	97005.099	15.955	2729069.244500
S17	171060.047	97020.921	16.162	2764672.479614
S16	171059.602	97021.261	-15.481	-2648173.698562
S21	171047.456	97005.440	-15.687	-2683221.442272
S22	171047.280	97005.574	-0.041	-7012.938480
S23	171047.147	97005.399	14.494	2479157.348618
S26	171028.150	97020.068	15.057	2575170.854550
S27	171028.445	97020.456	1.541	263554.833745
S28	171026.935	97021.609	0.284	48571.649540
S29	171026.272	97020.740	27.689	4735546.445408
S32	170986.659	97049.298	27.899	4770356.799441
S33	170986.153	97048.639	-29.218	-4995873.418354
S30	171025.768	97020.080	-31.572	-5399625.547296
			合計	39703.781424
			合計面積	19851.8907120
			地積	19851.89 m2

地番	② 緑地1			
NO	Xn	Yn	Yn+1－Yn-1	Xn・(Yn+1－Yn-1)
S45	171041.595	96874.806	34.744	5942669.176680
S46	171041.722	96873.865	-8.531	-1459156.930382
77	171035.937	96866.275	-23.747	-4061590.395939
157	171023.524	96850.118	-25.156	-4302267.769744
156	171016.819	96841.119	-13.144	-2247845.068936
155	171013.340	96836.974	-5.348	-914579.342320
154	171010.326	96835.771	9.708	1660168.244808
Y153	170996.180	96846.682	35.487	6068141.439660
Y160	170966.335	96871.258	34.114	5832345.552190
159	170953.968	96880.796	10.691	1827668.871888
S1	170954.849	96881.949	2.926	500213.888174
S2	170952.769	96883.722	6.561	1121621.117409
S3	170947.499	96888.510	44.564	7618104.345436
S4	170898.118	96928.286	121.767	20809751.134506
S5	170957.332	97010.277	0.524	89581.641968
S40	170901.423	96928.810	-118.190	-20198839.184370
S41	170949.202	96892.087	-43.449	-7427571.877698
S42	170957.517	96885.361	-20.040	-3425988.640680
S43	170970.301	96872.047	-46.240	-7905666.718240
S44	171011.193	96839.121	2.759	471819.881487
			合計	-1420.634103
			合計面積	710.3170515
			地積	710.31 m2

地番	③ 緑地2			
NO	Xn	Yn	Yn+1－Yn-1	Xn・(Yn+1－Yn-1)
S5	170957.332	97010.277	0.599	102403.441868
S6	170967.461	97024.302	26.666	4559018.315026
S7	170977.182	97036.943	24.337	4161071.678334
S33	170986.153	97048.639	-16.863	-2883339.498039
S30	171025.768	97020.080	-31.572	-5399625.547296
S31	171023.468	97017.067	25.085	4290123.694780
S34	170986.664	97045.165	6.636	1134667.502304
S39	170968.180	97023.703	-34.888	-5964737.863840
			合計	-418.276863
			合計面積	209.1384315
			地積	209.13 m2

地番	④ 存置水路1			
NO	Xn	Yn	Yn+1－Yn-1	Xn・(Yn+1－Yn-1)
159	170953.968	96880.796	0.828	141549.885504
S1	170954.849	96881.949	2.926	500213.888174
S2	170952.769	96883.722	-0.223	-38122.467487
Y49	170951.243	96881.726	-2.601	-444644.183043
Y32	170952.710	96881.121	-0.930	-158986.020300
			合計	11.102848
			合計面積	5.5514240
			地積	5.55 m2

地番	⑤ 存置水路2			
NO	Xn	Yn	Yn+1－Yn-1	Xn・(Yn+1－Yn-1)
45	171059.263	97022.994	-0.492	-84161.157396
129	171061.613	97021.573	-2.589	-442878.516057
S18	171060.720	97020.405	0.492	84161.874240
S15	171058.552	97022.065	2.589	442870.591128
			合計	-7.208085
			合計面積	3.6040425
			地積	3.60 m2

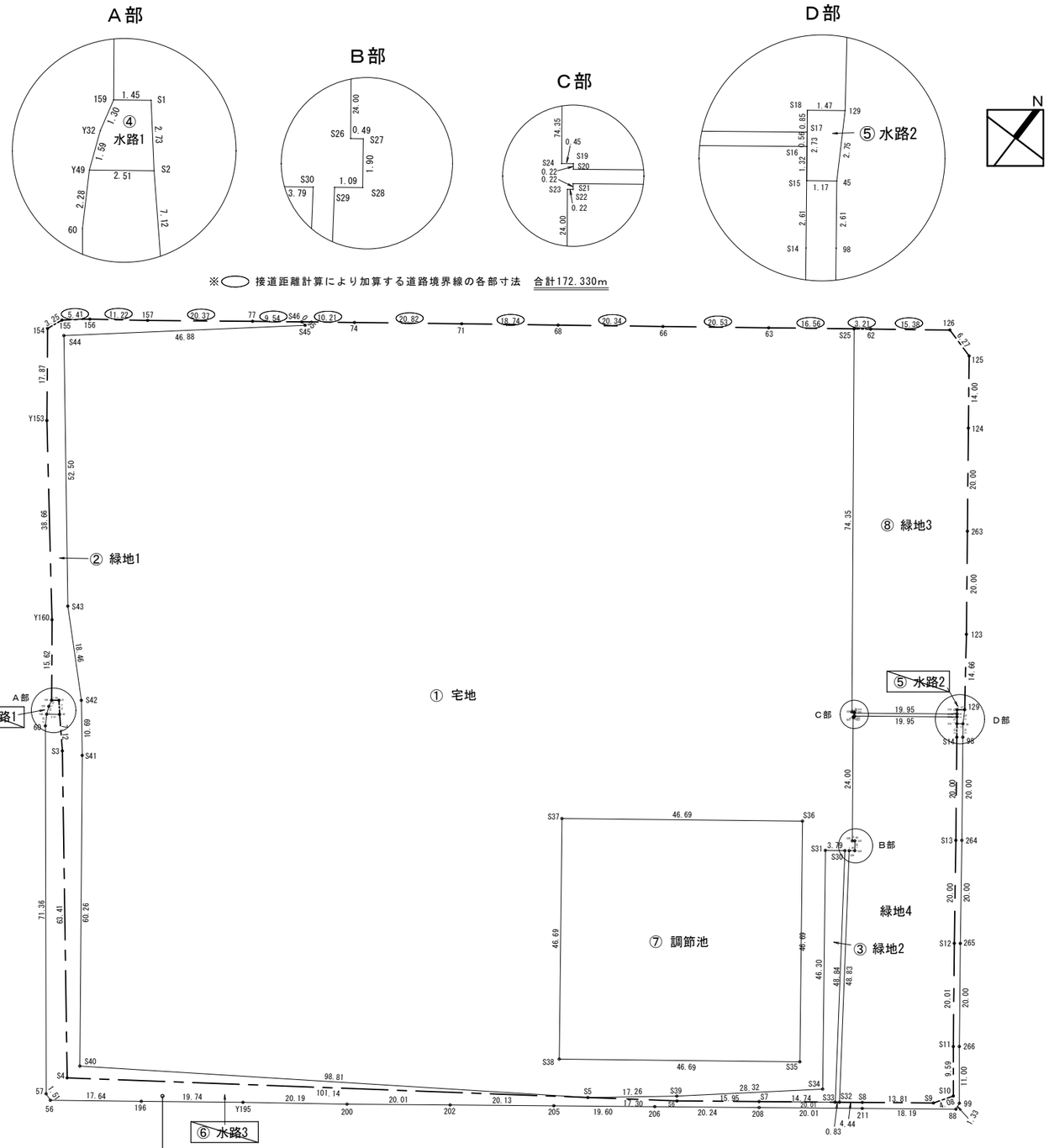

土地利用面積 求積図
南相馬市小高区川房字田中 地内

地番	⑥ 付替水路（水路3）			
NO	Xn	Yn	Yn+1－Yn-1	Xn・(Yn+1－Yn-1)
45	171059.263	97022.994	2.516	430385.105508
98	171057.190	97024.581	13.748	2351694.246120
264	171041.311	97036.742	24.241	4146212.419951
265	171025.373	97048.822	24.241	4142826.066893
266	171009.495	97060.983	18.928	2236867.721360
99	171000.822	97067.750	6.978	1193243.735916
88	170999.511	97067.961	-14.218	-2431271.047398
211	170988.432	97053.532	-30.305	-5181804.431760
208	170976.254	97037.656	-31.922	-5457903.980188
206	170963.915	97021.610	-31.599	-5402288.750085
205	170951.992	97006.057	-31.519	-5388235.835848
202	170939.728	96990.091	-31.829	-5440840.602512
200	170927.523	96974.228	-31.990	-5467971.460770
Y195	170915.381	96958.101	-31.794	-5434083.623514
196	170903.377	96942.434	-29.704	-5076513.910408
56	170892.686	96928.397	-15.465	-2642855.388990
57	170893.168	96926.909	-45.486	-7773246.639648
60	170949.297	96882.911	-45.243	-7734259.044171
Y49	170951.243	96881.726	0.811	138641.458073
S2	170952.769	96883.722	6.784	1159743.584896
S3	170947.499	96888.510	44.564	7618104.345436
S4	170898.118	96928.286	121.767	20809751.134506
S5	170957.332	97010.277	96.016	16414639.189312
S6	170967.461	97024.302	26.666	4559018.315026
S7	170977.182	97036.943	28.518	4875927.276276
S8	170989.360	97052.820	26.831	4587815.518160
S9	170997.771	97063.774	13.139	2246739.713169
S10	171001.216	97065.959	-3.717	-635611.519872
S11	171008.779	97060.057	-18.068	-3089786.618972
S12	171024.664	97047.891	-24.246	-4146664.003344
S13	171040.602	97035.811	-24.239	-4145853.151878
S14	171056.479	97023.652	-13.746	-2351342.360334
S15	171058.552	97022.065	-0.658	-112556.527216
			合計	1520.935904
			合計面積	760.4679476
			地積	760.46 m2

地番	⑦ 調節池			
NO	Xn	Yn	Yn+1－Yn-1	Xn・(Yn+1－Yn-1)
S35	170988.099	97038.419	8.779	1501104.521121
S36	171025.210	97010.087	-65.443	-11192402.818030
S37	170996.878	96972.976	-8.779	-1501181.591962
S38	170959.767	97001.308	65.443	11188120.031781
			合計	-4359.857090
			合計面積	2179.9285450
			地積	2179.92 m2

地番	⑧ 緑地3			
NO	Xn	Yn	Yn+1－Yn-1	Xn・(Yn+1－Yn-1)
124	171105.129	96988.497	-20.672	-3537085.226688
125	171116.243	96979.986	-14.549	-2489570.219407
126	171117.917	96973.948	-18.265	-3125468.754005
62	171108.594	96961.721	-14.783	-2529498.345102
S25	171106.646	96959.165	42.885	7337908.513710
S24	171047.798	97004.606	45.801	7834160.196198
S19	171048.074	97004.966	0.493	84326.700482
S20	171047.900	97005.099	15.955	2729069.244500
S17	171060.047	97020.921	15.306	2618245.079382
S18	171060.720	97020.405	0.652	111531.589440
129	171061.613	97021.573	-7.587	-1297844.457831
123	171073.372	97012.818	-20.915	-3577999.575380
263	171089.250	97000.658	-24.321	-4161061.649250
			合計	-3286.903951
			合計面積	1643.4519755
			地積	1643.45 m2

※その他(緑地4)＝開発面積－宅地－公共施設－緑地3
＝26,926.28－19,851.89－919.44－769.61－2,179.92－1,643.45
＝1,561.97㎡

総括表

土地利用			面積（㎡）	比率（%）
宅地			19,851.89	73.7
公共施設用地	緑地	緑地1	710.31	3.4
		緑地1	209.13	
		計	919.44	
	水路	水路1	5.55	2.9
		水路2	3.60	
		水路3	760.46	
		計	769.61	
	調節池		2,179.92	8.1
その他	緑地3		1,643.45	11.9
	緑地4		1,561.97	
	計		3,205.42	
開発面積			26,926.28	100.0

計画地敷地面積＝26,926.28(開発面積)－769.61(水路面積)＝26,156.67m2

SAKARI SOGO PLAN 株式会社 盛総合設計
代表取締役社長 栗原將光
宮城県仙台市青葉区上杉三丁目3－16 〒980－0011
TEL（代表）022－222－6887 FAX022－224－2397
事務所登録 宮城県 第23210188号

訂正

発行	2025.10	部	
部長	次長	審査	担当

工事名	川房地区複合型園芸施設整備事業加工施設建築主体工事	図番	A－15
図面名	土地利用面積 求積図	連番	
管理者	一級建築士登録 第101316号 栗原憲昭	設計者	一級建築士登録 第289308号 伏見勇男
縮尺	A1：1/500 A3：1/1,000		

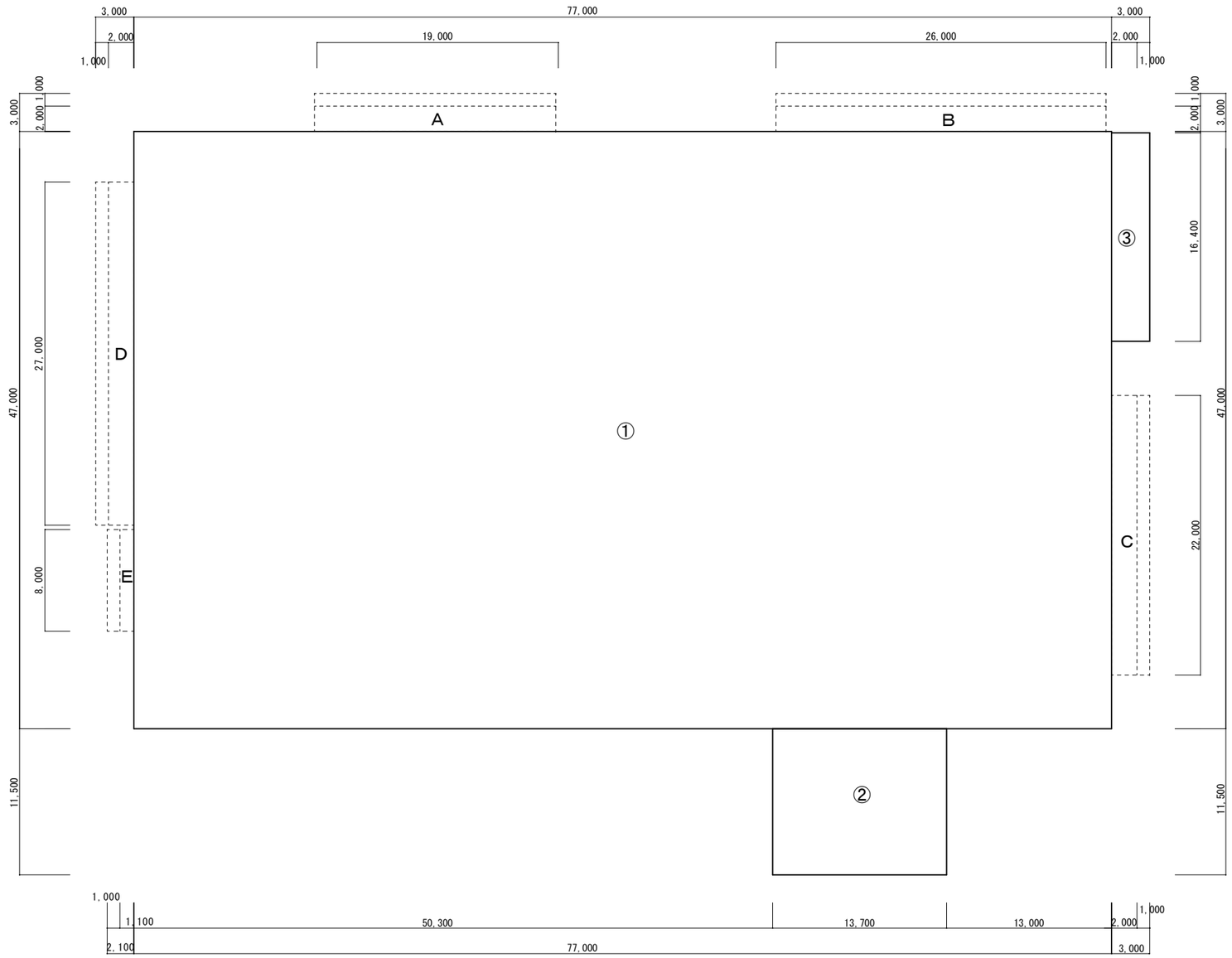

棟１；野菜加工工場 求積図

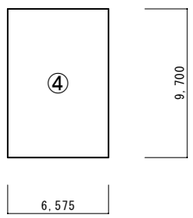

棟２；排水処理施設 求積図

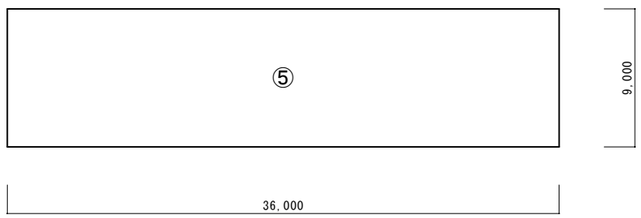

棟３；育苗施設（Ｆ棟）求積図

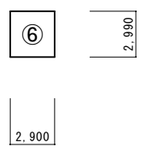

棟４；薬注庫　求積図

■棟１；野菜加工工場 求積表

床面積求積表		
番号	計算式	面積（㎡）
①	77.000 × 47.000	3,619.000000
②	13.700 × 11.500	157.550000
③	3.000 × 16.400	49.200000
	小　計	3,825.750000
	改め計（四捨五入）	3,825.75
建築面積求積（１階床面積に加算する面積）		
番号	計算式	面積（㎡）
A	19.000 × 2.000	38.000000
B	26.000 × 2.000	52.000000
C	2.000 × 22.000	44.000000
D	2.000 × 27.000	54.000000
E	1.100 × 8.000	8.800000
	小　計	196.800000
	改め計（四捨五入）	196.80
建築面積		4,022.55

■棟２；排水処理施設 求積表

床面積求積表		
番号	計算式	面積（㎡）
④	6.575 × 9.700	63.777500
	小　計	63.777500
	改め計（四捨五入）	63.78

■棟３；育苗施設（Ｆ棟）求積表

床面積求積表		
番号	計算式	面積（㎡）
⑤	36.000 × 9.000	324.00000
	小　計	324.00000
	改め計（四捨五入）	324.00

■棟４；薬注庫 求積表

床面積求積表		
番号	計算式	面積（㎡）
⑥	2.900 × 2.990	8.67100
	小　計	8.67100
	改め計（四捨五入）	8.67

■敷地内合計面積 求積表

各合計面積	面積（㎡）
延床面積合計	4,222.20
建築面積合計	4,419.00

■特記事項

※①～⑥は床面積算入部分を示す
※Ａ～Ｆは建築面積算入部分を示す

SAKARI SOGO PLAN
株式会社 盛総合設計
代表取締役社長　栗 原 將 光
宮城県仙台市青葉区上杉三丁目３－１６　〒９８０－００１１
ＴＥＬ（代表）０２２－２２２－６８８７　ＦＡＸ０２２－２２４－２３９７
事務所登録　宮城県　第２３２１０１８８号

訂正

発行	2025.10	部長	次長	審査	担当

工事名	川房地区複合型園芸施設整備事業加工施設建築主体工事	図番	Ａ－１６
図面名	求積図（床面積・建築面積）	連番	
管理者	一級建築士登録 第１０１３１６号　栗 原 憲 昭	設計者	一級建築士登録 第２８９３０８号　伏見 勇男
縮尺	A1:1/200 A3:1/400		

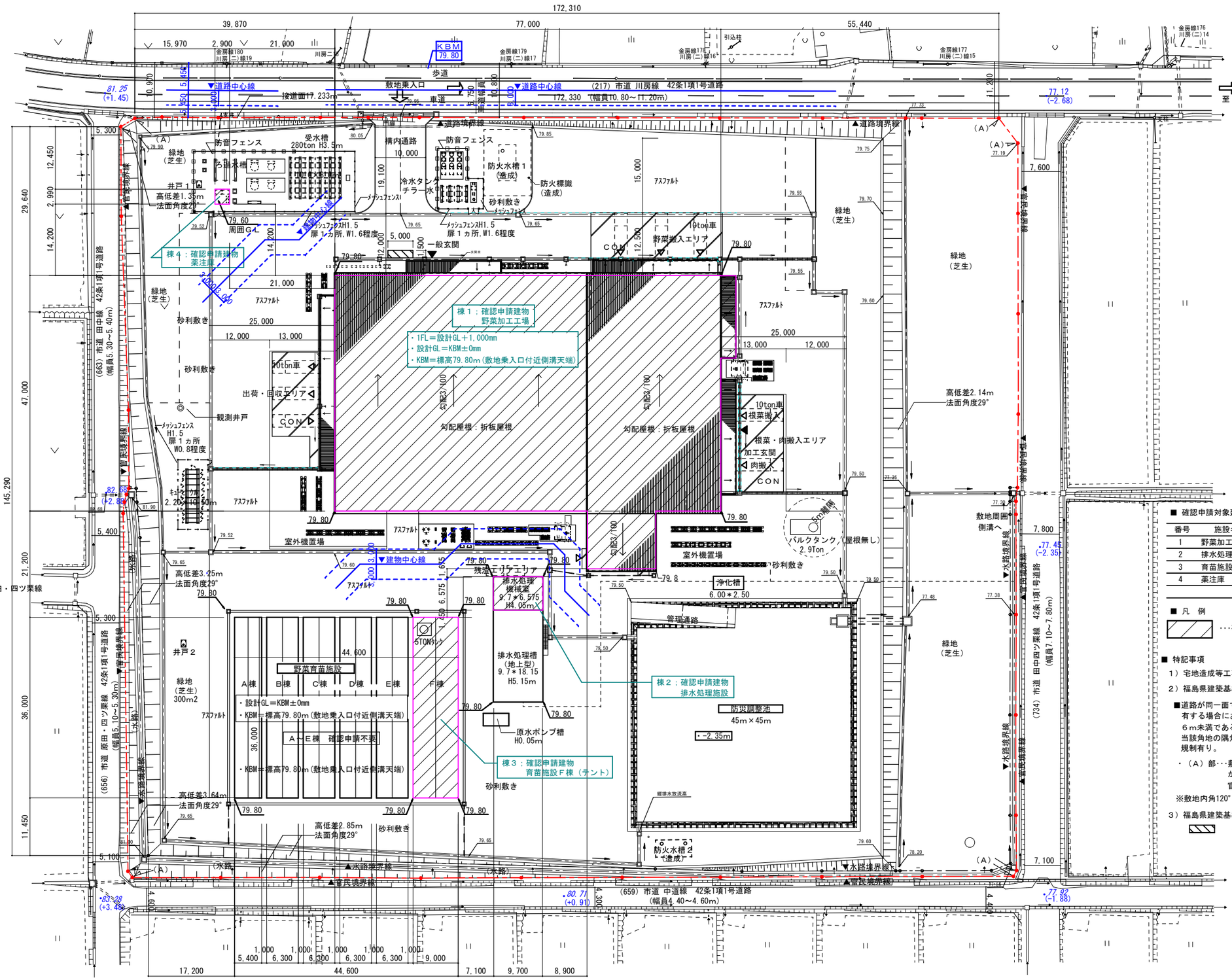

■ 確認申請対象建物

番号	施設名	延べ床面積
1	野菜加工工場	3,825.75m2
2	排水処理機械室	63.78m2
3	育苗施設（F棟）	324.00m2
4	薬注庫	8.67m2
		4,222.20m2

■ 凡 例

・・・確認申請対象建物

■ 特記事項

1）宅地造成等工事規制区域に該当する切土、盛土は行なわない。

2）福島県建築基準法施行条例第３条（敷地角地の建築制限）の検討

■道路が同一面で交差し、若しくは接続し、又は屈曲する箇所を有する場合において、当該箇所における１以上の道路の幅員が６ｍ未満であるときは、当該箇所の内角にある敷地においては、当該角地の隅角をはさむ辺の長さ２ｍの二等辺三角形の部分に規制有り。

・（Ａ）部・・・敷地内角120°以上。接道の観点から判断するに道路敷きから敷地境界線まで市有地があり、計画地の境界線は官民境界線となる為、接道ではないと考える。よって非該当。

※敷地内角120°以下の内角部無し。よって非該当

3）福島県建築基準法施行条例第４３条（空地の保有）の検討

・・・福島県建築基準法施行条例
第４３条（空地の確保）の範囲を示す。
空地の範囲；間口5.0m×奥行1.5m
※工場玄関付近

SAKARI SOGO PLAN
株式会社 盛総合設計

代表取締役社長　栗 原 將 光
宮城県仙台市青葉区上杉三丁目３－１６　〒９８０－００１１
ＴＥＬ（代表）０２２－２２２－６８８７　ＦＡＸ０２２－２２４－２３９７
事務所登録　宮城県　第２３２１０１８８号

訂正

発行	2025.10	部	
部長	次長	審査	担当

工事名	川房地区複合型園芸施設整備事業加工施設建築主体工事	図番	A－17
図面名	配置図	連番	
管理者	一級建築士登録 第101316号 栗 原 憲 昭	設計者	一級建築士登録 第289308号 伏見 勇男
縮尺	A1：1：400 A3：1：800		

特　記　事　項　等

【 各種仕様に関する事項 】

1．メーカー名、品番の記載のある場合は、同等品以上とすること。
2．天井の高さは、特記無き限り、床仕上よりの高さとする。
3．床の高さは特記無き限り、ＦＬよりの高さとする。
4．天井点検口は特記なき限り４５０×４５０アルミニウム製縁なし型とし、仕上げは天井材と同材とする。
5．天井下地は特記なき限り軽量鉄骨製とする。外部の天井には外部用の軽量鉄骨下地とする。
6．ＰＢ貼りの箇所は特記なき限りテーパーエッジ継目処理工法とする。
7．ビニルクロス貼り用の接着剤は防カビ性のものを使用する。
8．庇及び屋外に露出する鉄鋼材は溶融亜鉛メッキの上、フッ素樹脂塗装とする。
9．コンクリート下地仕上において、床、基礎立ち上がり部において、３ｍ内外ごとに目地を入れることとする。
10．木部とコンクリート又はモルタルの接着面は防腐剤塗りとする。
11．目スカシ張りは、特記なき限り軽量製鋼製下地部分は目地ジョイナーを使用する。
12．内部塗装品は全て室内環境配慮型とする。
13．マンホールは特記なき限り、防臭、防水型鋳鉄製タール焼付、下部タラップ式とする。
14．押出成形セメント板、外部繊維混入ケイ酸カルシウム板の下塗は、２液溶剤エポキシシーラーとする。
15．仕上げ材は全てシックハウス規制の対象外の建築材料を使用する。気密性を高め天井は居室内と区画する。
16．シーリング材は、標仕　表９．６．１による。
17．壁、天井仕上げの化粧ケイ酸カルシウム板目地は、抗菌シール目地とする。
18．コンクリート増打ちは保護として＋２０ｍｍを見込むものとする。
19．加熱機器及び高さ１．５ｍ以上の調理機器の固定はアンカーボルトとする。
20．外部仕上における、ゆず肌仕上、リシン吹付等の起伏のある仕上について、天端の場合はフラット仕上とする。
21．軽量鉄骨間仕切り壁の下地材スタッドは、特記なき限りＷ６５とする。
22．長尺ビニル床シートは抗菌性とする。
23．排煙口となる排煙吹抜けの内装材は不燃材とする。
24．建具枠チリは10mm、見付けは25mmとする。
25．使用材料はＦ☆☆☆☆等を使用する。また、クロルピリホスについては使用しない
26．カーテン及びじゅうたんは防炎品とする。

【 各種法令に関する事項 】

1．仕上表、法規チェック図、法規チェック表等に記載の建告1436四号は1436三号と読み替える事とする。

外　部　仕　上　表

部　位	項　　目	関係法令	仕　　上	備　考
大屋根	大屋根	建告693第一 不燃材	屋根；カラーガルバリウム鋼板ｔ0.8（ポリエチレンフォームｔ4裏張り）山高166　折板葺き 面戸；カラーガルバリウム鋼板　既製品 軒裏：屋根材裏面現し　勾配3/100	ﾒｰｶｰ；ﾖﾄﾞｺｳ、製品名ヨドルーフ166、不燃；NM-4634-1(1) 30分耐火構造；FP080FR-0606
	雪止め		Ｌ型アングル（Ｌ-65×65×5）　溶融亜鉛メッキ@1,000　２段	
	樋樋		塩ビ製250角、ルーフドレイン150Φ	
	竪樋		塩ビ製既製品　150Φ（第一樹マデ）、掴み金物@1,500 養生管　溶融亜鉛メッキ鋼管H1,500	
庇１	玄関ポーチ屋根	建告693第一 不燃材	部分屋根；カラーガルバリウム鋼板ｔ0.8（オレフィン樹脂系フォームｔ3裏張り）　山高88　折板葺き 勾配3/100	ﾒｰｶｰ；ﾖﾄﾞｺｳ、製品名ヨドルーフ88 不燃認定；NM-4617-1(1) 防火構造；PC030NE-0014
	玄関ポーチ軒天		アルミ断熱パネルｔ9（フラット調）、廻り縁；アルミ製	ﾒｰｶｰ；フクビ 製品名；マルチスパン（不燃スパンドレル天井・壁装材） 不燃認定；NM-1838
庇２	庇	建告693第一 不燃材	部分屋根；カラーガルバリウム鋼板ｔ0.8（オレフィン樹脂系フォームｔ3裏張り）　山高88　折板葺き 面戸；カラーガルバリウム鋼板　既製品 勾配3/100	ﾒｰｶｰ；ﾖﾄﾞｺｳ、製品名ヨドルーフ88、不燃；NM-4617-1(1) 30分耐火構造；FP030FR-9326
	鉄骨現し部		溶融亜鉛メッキ処理品	
	樋樋		塩ビ製100角（第一樹マデ）、ルーフドレイン60Φ	
	竪樋		塩ビ製既製品65Φ（第一樹マデ）、掴み金物@1,500 養生管　溶融亜鉛メッキ鋼管H1,500	
庇３	庇		アルミ製既成品庇D2,000×L8,000 竪樋：60Φアルミ製	
外壁	外壁		角波カラーガルバリウム鋼板ｔ0.4　山高15　働き幅720 ＋不透水シートｔ0.15＋ＧＢ-Ｒｔ12.5　縦張り（横胴縁外部）	ﾒｰｶｰ；ﾖﾄﾞｺｳ、製品名；ヨド角波サイディング720 不燃認定；NM-8697 防火構造；PC030NE-0004
	根廻り		コンクリート打ち放し仕上げ（Ｂ種）補修 （誘発目地@3,000 ｼｰﾘﾝｸﾞ打ち込み）	ﾒｰｶｰ；ﾖﾄﾞｺｳ、製品名；ヨドスパン１ｋ型 不燃認定；NM-8697
	玄関ポーチ庇幕板		玄関ポーチ；角波カラーガルバリウム鋼板ｔ0.5　山高18　働き幅148	
外部	玄関ポーチ床		側面、立上り：コンクリート直均し、打放補修、床：磁器質100角タイル敷き	
	玄関前階段床		側面、立上り：コンクリート直均し、打放補修、床：磁器質100角タイル敷き、手摺：ステンレス製	
	受入前室、出荷階段		コンクリート直均し仕上、打放補修	
	搬入搬出車両舗装		コンクリート直均し仕上、伸縮目地@3,000、目地材〇〇〇	
建具	アルミサッシ		アルミ製　シルバー	
	鋼製建具		鋼製ドア、ＤＰ塗り	
	オーバーヘッドドア		カラー鋼板	
	ドックシェルター		軟質ポリウレタンフォームパッド	
手摺	玄関ポーチ		アルミ押し出し型材笠木　半硬質樹脂二層成型（抗菌剤入り）手摺34Φ	ﾒｰｶｰ；ナカ工業、製品名；グラハン34Φ

耐火要求（各部構造上主要な部分）

計画耐火	不燃構造のロ-ニ 準耐火建築物	
各主要構造部	構造	耐火要求
加工工場　屋根	鋼板	30分防火構造
加工工場　外壁	鋼板	30分防火構造
本棟柱・梁・床	鉄骨造	不燃材
面積区画壁	断熱パネル	1時間準耐火構造

■各部耐火要求吹付材　※面積区画部周り

非耐力壁　１時間	ロックウール吹付(半乾式)	ｔ30	FP060NE-9305
梁　１時間	ロックウール吹付(半乾式)	ｔ25	FP060BM-9408
柱　１時間	ロックウール吹付(半乾式)	ｔ25	FP060CN-9460

断熱材　（各主要部）

外壁周り	グラスウール（GW）24kg品　ｔ100
一般部天井裏	グラスウール（GW）24kg品　ｔ100 ※加工エリア断熱パネル天井はGW無し
スラブ下（一般部）	Ａ種押出法ポリスチレンフォーム保温板3種b　ｔ30
スラブ下（加工エリア）	無し
スラブ下（一般部・ピット面）	Ａ種押出法ポリスチレンフォーム保温板3種b　ｔ30
スラブ下（加工エリア・ピット面）	無し
内部一般及び加工エリア結露対策 在来区画壁	内断熱部：硬質ウレタンフォーム吹付ｔ50
耐火間仕切り（小屋裏）	
ＦＫｔ6＋ＧＢ-Ｆｔ15両面張り	１時間耐火認定番号； FP060NP-0241
不燃区画間仕切り（小屋裏）	
ＦＫｔ6両面張り	不燃認定番号：NM1217

仕　上　・　建　材　特　記

■各種材料・認定番号Ａ（汎用品）※本設計外も含む

名称	記号	認定番号	名称	記号	認定番号	記号	名称
■不燃材料認定番号			■準不燃材料認定番号			■材料下地等	
石膏ボード t-12.5	ＧＢ－Ｒ	ＮＭ－８６１９	化粧石膏ボード t-9.5	ＧＢ－Ｄ	ＱＭ－０５２４	ＲＣ	鉄筋コンクリート
石膏ボード t-9.5	ＧＢ－Ｒ	ＮＭ－０４４１	和室用化粧石膏ボード t-9.5	ＧＢ－Ｄ（和）	ＱＭ－９８２４	Ｍ	モルタル下地
不燃化粧石膏ボード t-9.5	ＧＢ-ＮＣ	ＮＭ－１８６４	防水石膏ボード t-9.5	ＧＢ－Ｓ	ＱＭ－０８９８	ＬＧＳ	建築用鋼製下地
化粧吸音石膏ボード t-9.5	ＧＢ－Ｄ	ＮＭ－０８７９	吸音用穴明き石膏ボード t-9.5		ＱＭ－９８２７	■その他	
強化石膏ボード　t-12.5(網無し)	ＧＢ－Ｆ	ＮＭ－８６１５(Ｖ)	準不燃木質化粧板 t-6.5		ＱＭ－９００５	ＢＢ	ブラインドボックス
強化石膏ボード　t-15(網無し)	ＧＢ－Ｆ	ＮＭ－８６１５(Ｖ)	吸放湿化粧石膏ボード t-9.5	ＧＢ－Ｄ（押）	ＱＭ－０１７２	ＲＢ	ロールスクリーンボックス
ロックウール吸音板	ＤＲ	ＮＭ－８５９９	シナ準不燃化粧合板ｔ-6.5		ＱＭ－９００５	ＣＢ	カーテンボックス
グラスウール保温板	ＧＷＢ	ＮＭ－８６０５					
けい酸カルシウム板	ＦＫ	ＮＭ－１２１７	■難燃材料認定番号			■各種凡例	
化粧けい酸カルシウム板	化粧ＦＫ	ＮＭ－４４８７	難燃シナ合板 t-5.5、t-12		ＲＭ－９３４０	■塗装	
吸放湿化粧石膏ボード t-12.5	ＧＢ－Ｄ（押）	ＮＭ－０５３０				ＣＬ	クリアラッカー
普通硬質石膏ボードt-9.5	ＧＢ－Ｒ－Ｈ	ＮＭ－１１３９	■塗装材料認定番号			ＯＳ	オイルステイン
化粧繊維強化セメント板（木目）		ＮＭ－３６０４	塗料塗装／不燃材料（下地）		ＮＭ－８５８５	ＳＯＰ	合成樹脂調合ペイント
耐摩耗不燃化粧板（木目）		ＮＭ－２４３９	塗料塗装／準不燃材料（下地）		ＱＭ－９８１６	ＤＰ	耐候性塗料
アルミスパンドレルt-1.0		ＮＭ－０２９７	塗料塗装／難燃材料（下地）		ＲＭ－９３６４	ＥＰ	合成樹脂エマルションペイント
火山性ガラス質複層板ｔ-12.5		ＮＭ－３９４９				ＥＰ－Ｇ	つや有合成樹脂エマルションペイント
シナ不燃化粧合板ｔ-6.5		ＮＭ－１５６２	■壁紙（壁装材料）認定番号			ＵＣ	水性ウレタン塗
セメント板ｔ-12.5		ＮＭ－２０８３	壁装材料（防火２級）準不燃下地		ＱＭ－９３９３～９４８７	ＷＵＰ	水性反応硬化型ウレタン樹脂ペイント
化粧GW-Ｂｔ-25～50		ＮＭ－８６０６	壁装材料（防火１級）不燃下地		ＮＭ－０８５０	ＷＰ	木材保護塗装
メラミン不燃化粧板ｔ-3		ＮＭ－２１８３				ＰＵ	ポリウレタン塗装

■各種材料・認定番号Ｂ（その他）

仕上・メーカー名・製品名（同等品以上）	認定番号・備考
1 床；　水性硬質ウレタン樹脂系　モルタルタイプ　防滑ｔ6（耐熱・防滑）　ﾒｰｶｰ；ABC商会、製品名；タフクリートＭＨ　厚さ約６㎜	
2 床；　水性硬質ウレタン樹脂系構法　ｔ4（防滑）　ﾒｰｶｰ；ABC商会、製品名；タフクリートＦＬ-ＬＲ　厚さ約４㎜	
3 床；　水性硬質ウレタン樹脂系　モルタル工法ｔ4（防滑）　ﾒｰｶｰ；ABC商会、製品名；タフクリートＳＤ　厚さ約４㎜	
4 床；　厚膜型高耐久変性エポキシ樹脂系工法ｔ3（平滑）　ﾒｰｶｰ；ABC商会、製品名；ベストクリート　平滑工法　厚さ約３㎜	
5 床；　厚膜型エポキシ樹脂系　厚膜流しのべ工法ｔ2（防滑）　ﾒｰｶｰ；ABC商会、製品名；ケミクリートＥ　ベースト防滑工法　厚さ約２㎜	
6 床；　厚膜型エポキシ樹脂系　厚膜流しのべ工法ｔ2（軽防滑）　ﾒｰｶｰ；ABC商会、製品名；ケミクリートＥ　ベーストＲＳ工法　厚さ約２㎜	
7 床；　ビニエステル樹脂系工法ｔ１　ﾒｰｶｰ；ABC商会、製品名；ケミクリートＳＶ　１プライ工法　厚さ約１㎜	
8 床；　薄膜型耐摩耗性水性エポキシ樹脂系工法（平滑）　ﾒｰｶｰ；ABC商会、製品名；ルメアコートＥＲ	
9 床；　弱溶剤２液形ポリウレタン樹脂防塵床用塗料　ﾒｰｶｰ；日本ﾍﾟｲﾝﾄ、製品名；クリンカラーＵファイン	
10 床；　トイレ、床、超防汚長尺ビニル床シートｔ2.0　ﾒｰｶｰ；シンコール　製品名；タフレスト	
11 巾木；樹脂製Ｒ巾木Ｈ100　ﾒｰｶｰ：フクビ　製品名：クリーンライン	
12 巾木；ＰＣ巾木ｔ38　Ｈ250　ﾒｰｶｰ：フクビ　製品名：不燃Ｒ巾木　ソリッドライン	
13 壁；断熱ﾊﾟﾈﾙｔ50（一般）表層材(両面)：ｶﾗｰ鋼板ｔ0.4　芯材：硬質ﾎﾟﾘｳﾚﾀﾝﾌｫｰﾑ　ﾒｰｶｰ：日経ﾊﾟﾈﾙｼｽﾃﾑ　製品名：ﾉﾝﾌﾛﾝ断熱ﾊﾟﾈﾙ ｼﾞｪﾈｽﾀ	
14 壁；断熱ﾊﾟﾈﾙｔ50（片面ｽﾃﾝﾚｽ）表層材：ｶﾗｰ鋼板ｔ0.4、ｽﾃﾝﾚｽ板ｔ0.57　芯材：硬質ﾎﾟﾘｳﾚﾀﾝﾌｫｰﾑ　ﾒｰｶｰ：日経ﾊﾟﾈﾙｼｽﾃﾑ　製品名：ﾉﾝﾌﾛﾝ断熱ﾊﾟﾈﾙ ｼﾞｪﾈｽﾀ	
15 壁；断熱ﾊﾟﾈﾙｔ50(片面ｽﾃﾝﾚｽ)(不燃)表層材：ｶﾗｰ鋼板ｔ0.4、ｽﾃﾝﾚｽ板ｔ0.57　芯材：ﾎﾟﾘｲｿｼｱﾇﾚｰﾄﾌｫｰﾑ　ﾒｰｶｰ：日経ﾊﾟﾈﾙｼｽﾃﾑ　製品名：ﾉﾝﾌﾛﾝ断熱不燃ﾊﾟﾈﾙ ｼﾞｪﾈｽﾀ不燃	NM3952-3(2)
16 壁；断熱ﾊﾟﾈﾙｔ50（不燃）表層材(両面)：ｶﾗｰ鋼板ｔ0.45　芯材：ﾎﾟﾘｲｿｼｱﾇﾚｰﾄﾌｫｰﾑ　ﾒｰｶｰ：日経ﾊﾟﾈﾙｼｽﾃﾑ　製品名：ﾉﾝﾌﾛﾝ断熱不燃ﾊﾟﾈﾙ ｼﾞｪﾈｽﾀ不燃	NM3952-3(1)
17 壁；断熱ﾊﾟﾈﾙｔ75（一般）表層材(両面)：ｶﾗｰ鋼板ｔ0.4　芯材：硬質ﾎﾟﾘｳﾚﾀﾝﾌｫｰﾑ　ﾒｰｶｰ：日経ﾊﾟﾈﾙｼｽﾃﾑ　製品名：ﾉﾝﾌﾛﾝ断熱ﾊﾟﾈﾙ ｼﾞｪﾈｽﾀ	
18 壁；断熱ﾊﾟﾈﾙｔ100（一般）表層材(両面)：ｶﾗｰ鋼板ｔ0.4　芯材：硬質ﾎﾟﾘｳﾚﾀﾝﾌｫｰﾑ　ﾒｰｶｰ：日経ﾊﾟﾈﾙｼｽﾃﾑ　製品名：ﾉﾝﾌﾛﾝ断熱ﾊﾟﾈﾙ ｼﾞｪﾈｽﾀ	
19 壁；断熱ﾊﾟﾈﾙｔ100（片面ｽﾃﾝﾚｽ）表層材：ｶﾗｰ鋼板ｔ0.4、ｽﾃﾝﾚｽ板ｔ0.57　芯材：ﾛｯｸｳｰﾙ　ﾒｰｶｰ：ｽﾀｲﾛ加工　製品名：耐熱断熱間仕切りﾊﾟﾈﾙ ﾀｲｶﾀﾞﾝｽﾃﾝﾚｽｽﾀｲﾌﾟ	NM5686(1)、FP060NP-0496
20 壁；断熱ﾊﾟﾈﾙｔ100（不燃）表層材(両面)：ｶﾗｰ鋼板ｔ0.6　芯材：ﾎﾟﾘｲｿｼｱﾇﾚｰﾄﾌｫｰﾑ　ﾒｰｶｰ：日経ﾊﾟﾈﾙｼｽﾃﾑ　製品名：ﾉﾝﾌﾛﾝ断熱不燃ﾊﾟﾈﾙ ｼﾞｪﾈｽﾀ不燃	NM3952-3(1)
21 壁；断熱ﾊﾟﾈﾙｔ100（耐火構造・不燃）表層材(両面)：ｶﾗｰ鋼板ｔ0.5　芯材：ﾛｯｸｳｰﾙ　ﾒｰｶｰ：ｽﾀｲﾛ加工　製品名：耐熱断熱間仕切りﾊﾟﾈﾙ ﾀｲｶﾀﾞﾝｽﾃﾝﾚｽｽﾀｲﾌﾟ	NM5686(1)、FP060NP-0488
22 壁；断熱ﾊﾟﾈﾙｔ125（一般）表層材(両面)：ｶﾗｰ鋼板ｔ0.4　芯材：硬質ﾎﾟﾘｳﾚﾀﾝﾌｫｰﾑ　ﾒｰｶｰ：日経ﾊﾟﾈﾙｼｽﾃﾑ　製品名：ﾉﾝﾌﾛﾝ断熱ﾊﾟﾈﾙ ｼﾞｪﾈｽﾀ	
23 壁；断熱ﾊﾟﾈﾙｔ125（不燃）表層材(両面)：ｶﾗｰ鋼板ｔ0.6　芯材：ﾎﾟﾘｲｿｼｱﾇﾚｰﾄﾌｫｰﾑ　ﾒｰｶｰ：日経ﾊﾟﾈﾙｼｽﾃﾑ　製品名：ﾉﾝﾌﾛﾝ断熱不燃ﾊﾟﾈﾙ ｼﾞｪﾈｽﾀ不燃	NM3952-3(1)
※13～23　断熱パネル：芯材を鋼板（金属板）で両面サンドイッチした製品とする。	
24 床断熱；　押出法ポリスチレンフォーム保温板　ｔ50，75，125 ﾒｰｶｰ：デュポンスタイ製品名：スタイロフォームＥＫ-Ⅱ	
25 消火ポンプ水槽内；　ＥＶＡ系樹脂塗膜防水硬質ウレタン仕上　ﾒｰｶｰ：大関化学工業　製品名：パラテックスＢ－２α工法	
26 残渣、廃水処理施設水槽内；　ＥＶＡ系樹脂塗膜防食　ﾒｰｶｰ：大関化学工業　製品名：パラテックスＢ－６Ｄ工法	

SAKARI SOGO PLAN
株式会社　盛総合設計

代表取締役社長　栗 原 將 光
宮城県仙台市青葉区上杉三丁目３－１６　〒９８０－００１１
ＴＥＬ（代表）０２２－２２２－６８８７　ＦＡＸ０２２－２２４－２３９７
事務所登録　宮城県　第２３２１０１８８号

訂正	発行 2025.10	認	工事名	川房地区複合型園芸施設整備事業加工施設建築主体工事	図番	Ａ－１８
	部長 / 次長 / 審査 / 担当		図面名	外部仕上表	連番	
			管理者 一級建築士登録 第101316号 栗原憲昭	設計者 一級建築士登録 第289308号 伏見勇男	縮尺	A1:NONSCALE A3:NONSCALE

区分	室名	居室	室面積(㎡)	天井高さ	主要関係法令(壁・天井)	内装制限等(壁・天井)	温度管理℃以下	下地	洗浄形態	仕上床高さ FLより(下地床高さ)	床	巾木	高さ	壁 仕上方向	壁 下地	壁	天井	天井 下地	天井 廻り縁	備考
一般エリア	風除室（１）		36.00	2,500			常温	ｺﾝｸﾘｰﾄ直均し		±0～-10(仕上による)	磁器質タイル張り100角 長尺ビニル床シートｔ2.0 （スラブ下：断熱材ｔ30）	磁器質タイル張り100角 ビニル巾木	H100 H100	A面 B面 C面 D面	LGS W65	ＧＢ－Ｒｔ12.5 ＋ビニルクロス張り	ＧＢ-Ｄｔ9.5 （天井裏：GW24kg ｔ100）	軽量鉄骨	塩ビ	下足入(72人),背面手洗カウンター 床見切りSUSW50
	事務室	○	53.04	2,500	H12建告1436号 第四号へ(5)	仕上下地共不燃	常温	ｺﾝｸﾘｰﾄ直均し		±0 (-100)	樹脂製ＯＡフロアＨ100 ＋ＯＡフロア用ビニル床タイルｔ4 （スラブ下：断熱材ｔ30）	ビニル巾木	H100	A面 B面 C面 D面	LGS W65	ＧＢ－Ｒｔ12.5 ＋ビニルクロス張り	ＧＢ-ＮＣｔ9.5 （天井裏：GW24kg ｔ100）	軽量鉄骨	塩ビ	受付カウンター,カーテンボックス,カーテンレール 防災盤(電気設備工事)
	品質管理室	○	36.00	2,500	法35の3(無居)の検討 歩行距離17m H12建告1436号 第四号へ(5)	非該当 仕上下地共不燃	常温	ｺﾝｸﾘｰﾄ直均し		±0 (仕上による)	長尺ビニル床シートt2.0 （スラブ下：断熱材ｔ30）	ビニル巾木	H100	A面 B面 D面 C面	LGS W65 断熱パネルｔ100(耐火構造・不燃)	ＧＢ－Ｓｔ12.5 ＋ＦＫｔ6.0＋ＥＰ-G LGSW65＋ウレタンフォームｔ50吹付＋GB-Sｔ12.5+FKｔ6＋ＥＰ-G	ＧＢ-ＮＣｔ9.5 （天井裏：GW24kg ｔ100）	軽量鉄骨	塩ビ	システム流し,実験台
	男子更衣室（１）		11.25	2,500			常温	ｺﾝｸﾘｰﾄ直均し		±0 (仕上による)	長尺ビニル床シートt2.0 （スラブ下：断熱材ｔ30）	ビニル巾木	H100	A面 B面 C面 D面	LGS W65	ＧＢ－Ｒｔ12.5 ＋ビニルクロス張り	ＧＢ-Ｄｔ9.5 （天井裏：GW24kg ｔ100）	軽量鉄骨	塩ビ	-----
	女子更衣室（１）		31.50	2,500			常温	ｺﾝｸﾘｰﾄ直均し		±0 (仕上による)	長尺ビニル床シートt2.0 （スラブ下：断熱材ｔ30）	ビニル巾木	H100	A面 B面 C面 D面	LGS W65	ＧＢ－Ｒｔ12.5 ＋ビニルクロス張り	ＧＢ-Ｄｔ9.5 （天井裏：GW24kg ｔ100）	軽量鉄骨	塩ビ	-----
	乾燥室	○	18.00	2,500	法35の3(無居)の検討 歩行距離24m H12建告1436号 第四号へ(5)	非該当 仕上下地共不燃	常温	ｺﾝｸﾘｰﾄ直均し		±0 (仕上による)	長尺ビニル床シートt2.0 （スラブ下：断熱材ｔ30）	ビニル巾木	H100	A面 B面 C面 D面	LGS W65	ＧＢ－Ｒｔ12.5 ＋ビニルクロス張り	ＧＢ-ＮＣｔ9.5 （天井裏：GW24kg ｔ100）	軽量鉄骨	塩ビ	-----
	倉庫（備品用）物品庫		18.00	2,500			常温	ｺﾝｸﾘｰﾄ直均し		±0 (仕上による)	長尺ビニル床シートt2.0 （スラブ下：断熱材ｔ30）	ビニル巾木	H100	A面 B面 C面 D面	LGS W65	ＧＢ－Ｓｔ12.5 ＋ＦＫｔ6.0＋ＥＰ-G	ＧＢ-Ｄｔ9.5 （天井裏：GW24kg ｔ100）	軽量鉄骨	塩ビ	-----
	研修室	○	21.15	2,500	法35の3(無居)の検討 歩行距離15m H12建告1436号 第四号へ(5)	非該当 仕上下地共不燃	常温	ｺﾝｸﾘｰﾄ直均し		±0 (仕上による)	長尺ビニル床シートt2.0 （スラブ下：断熱材ｔ30）	ビニル巾木	H100	A面 B面 D面 C面	LGS W65 断熱パネルｔ100(耐火構造・不燃)	ＧＢ－Ｒｔ12.5 ＋ビニルクロス張り LGSW65＋ウレタンフォームｔ50吹付＋GB-Sｔ12.5+FKｔ6＋ＥＰ-G	ＧＢ-ＮＣｔ9.5 （天井裏：GW24kg ｔ100）	軽量鉄骨	塩ビ	-----
	作業員事務室	○	52.36	2,500	法35の3(無居)の検討 歩行距離27m H12建告1436号 第四号へ(5)	非該当 仕上下地共不燃	常温	ｺﾝｸﾘｰﾄ直均し		±0 (仕上による)	長尺ビニル床シートt2.0 （スラブ下：断熱材ｔ30）	ビニル巾木	H100	A面 B面 C面 D面	LGS W65	ＧＢ－Ｒｔ12.5 ＋ビニルクロス張り	ＧＢ-ＮＣｔ9.5 （天井裏：GW24kg ｔ100）	軽量鉄骨	塩ビ	背面手洗カウンター
	品管備品の保管庫倉庫（２）		14.85	2,500			常温	ｺﾝｸﾘｰﾄ直均し		±0 (仕上による)	長尺ビニル床シートt2.0 （スラブ下：断熱材ｔ30）	ビニル巾木	H100	A面 B面 D面 C面	LGS W65 断熱パネルｔ100(耐火構造・不燃)	ＧＢ－Ｓｔ12.5＋ＦＫｔ6.0＋ＥＰ-G LGSW65＋ウレタンフォームｔ50吹付＋GB-Sｔ12.5+FKｔ6＋ＥＰ-G	ＧＢ-Ｄｔ9.5 （天井裏：GW24kg ｔ100）	軽量鉄骨	塩ビ	-----
	薬品庫倉庫（３）		9.00	2,500			常温	ｺﾝｸﾘｰﾄ直均し		±0 (仕上による)	長尺ビニル床シートt2.0 （スラブ下：断熱材ｔ30）	ビニル巾木	H100	A面 B面 C面 D面	LGS W65	ＧＢ－Ｓｔ12.5＋ＦＫｔ6.0＋ＥＰ-G	ＧＢ-Ｄｔ9.5 （天井裏：GW24kg ｔ100）	軽量鉄骨	塩ビ	-----
	出荷準備室		14.00	2,500			常温	ｺﾝｸﾘｰﾄ直均し		±0 (仕上による)	厚膜型エポキシ樹脂系厚膜流しのべ工法ｔ2(防滑) （スラブ下：断熱材ｔ30）	ＰＣ巾木ｔ38	H250	A面 B面 D面 C面	LGS W65 -----	ＧＢ－Ｒｔ12.5＋ビニルクロス張り 断熱パネルｔ100耐火構造・不燃	ＧＢ-Ｄｔ9.5 （天井裏：GW24kg ｔ100）	軽量鉄骨	塩ビ	手洗１人
	男子ＷＣ（１）		19.88	2,500			常温	ｺﾝｸﾘｰﾄ直均し		±0 (仕上による)	超防汚長尺ビニル床シートt2.0 一部汚垂石ｔ15	ビニル巾木	H100	A面 B面 D面 C面	LGS W65 断熱パネルｔ100(耐火構造・不燃)	ＧＢ－Ｓｔ12.5＋ＦＫｔ6.0＋ＥＰ-G LGSW65＋ウレタンフォームｔ50吹付＋GB-Sｔ12.5+FKｔ6＋ＥＰ-G	ＧＢ-Ｄｔ9.5 （天井裏：GW24kg ｔ100）	軽量鉄骨	塩ビ	手洗カウンター,背面ライニングカウンター
	女子ＷＣ（１）		17.06	2,500			常温	ｺﾝｸﾘｰﾄ直均し		±0 (仕上による)	超防汚長尺ビニル床シートt2.0	ビニル巾木	H100	A面 B面 D面 C面	LGS W65 断熱パネルｔ100(耐火構造・不燃)	ＧＢ－Ｓｔ12.5＋ＦＫｔ6.0＋ＥＰ-G LGSW65＋ウレタンフォームｔ50吹付＋GB-Sｔ12.5+FKｔ6＋ＥＰ-G	ＧＢ-Ｄｔ9.5 （天井裏：GW24kg ｔ100）	軽量鉄骨	塩ビ	手洗カウンター
	障がい者ＷＣ		5.29	2,500			常温	ｺﾝｸﾘｰﾄ直均し		±0 (仕上による)	超防汚長尺ビニル床シートt2.0	ビニル巾木	H100	A面 B面 C面 D面	LGS W65	ＧＢ－Ｓｔ12.5＋ＦＫｔ6.0＋ＥＰ-G	ＧＢ-Ｄｔ9.5 （天井裏：GW24kg ｔ100）	軽量鉄骨	塩ビ	-----
	消火ポンプ室		13.50	2,500			常温	ｺﾝｸﾘｰﾄ直均し		±0 (仕上による)	薄膜型耐摩耗性水性エポキシ樹脂系　平滑塗床 水槽内：ＥＶＡ系樹脂塗膜防水硬質ウレタン仕上	ＰＣ巾木ｔ38	H250	B面 A面 C面 D面	断熱パネルｔ100 LGS W65	LGSW65＋ｳﾚﾀﾝﾌｫｰﾑｔ50吹付＋GB-Sｔ12.5＋ｸﾞﾗｽｳｰﾙﾎﾞｰﾄﾞt50 ＧＢ－Ｒｔ12.5＋グラスウールボードｔ50 (32kg)	ＧＢ-Ｄｔ9.5+グラスウールボードｔ50 （天井裏：GW24kg ｔ100）	軽量鉄骨	塩ビ	-----
	加工前室Ａ（１）		35.20	2,500			常温	ｺﾝｸﾘｰﾄ直均し		±0 (仕上による)	厚膜型エポキシ樹脂系厚膜流しのべ工法ｔ2(軽防滑) （スラブ下：断熱材ｔ30）	樹脂製Ｒ巾木	H100	A面 B面 D面 C面	壁仕上自立 壁仕上自立	断熱パネルｔ50 断熱パネルｔ100(耐火構造・不燃)	断熱パネルｔ50	軽量鉄骨 他控え材	-----	手洗１人
	加工前室Ａ（２）		101.52	2,500			常温	ｺﾝｸﾘｰﾄ直均し		±0 (仕上による)	厚膜型エポキシ樹脂系厚膜流しのべ工法ｔ2(軽防滑) （スラブ下：断熱材ｔ30）	樹脂製Ｒ巾木	H100	A面一部、D面 A面一部、B面 C面	壁仕上自立 壁仕上自立	断熱パネルｔ50 断熱パネルｔ100(耐火構造・不燃)	断熱パネルｔ50	軽量鉄骨 他控え材	-----	手洗６人,エアシャワー４人
	廊下（１）		130.58	2,500			常温	ｺﾝｸﾘｰﾄ直均し		±0 (仕上による)	長尺ビニル床シートt2.0 （スラブ下：断熱材ｔ30）	ビニル巾木	H100	A面 D面 C面一部 B面 C面一部	LGS W65 断熱パネルｔ100 壁仕上自立	ＧＢ－Ｒｔ12.5＋ビニルクロス張り LGSW65＋ウレタンフォームｔ50吹付＋GB-Sｔ12.5+FKｔ6＋ＥＰ-G 断熱パネルｔ50	ＧＢ-Ｄｔ9.5 （天井裏：GW24kg ｔ100）	軽量鉄骨	塩ビ	動力盤(電気設備工事)
	風除室（２）		33.33	2,500			常温	ｺﾝｸﾘｰﾄ直均し		±0 (仕上による)	長尺ビニル床シートt2.0、 一部磁器質タイル100角 （スラブ下：断熱材ｔ30）	ビニル巾木 一部磁器質タイル100角	H100	A面 B面 C面 D面	断熱パネルｔ50 LGS W65 壁仕上自立	LGSW65＋ｳﾚﾀﾝﾌｫｰﾑｔ50吹付＋GB-Sｔ12.5+FKｔ6.0+EP-G ＧＢ－Ｒｔ12.5+ビニルクロス張り 断熱パネルｔ50	ＧＢ-Ｄｔ9.5 （天井裏：GW24kg ｔ100）	軽量鉄骨	塩ビ	下足入20人,背面手洗カウンター
	男子更衣室（２）		4.23	2,500			常温	ｺﾝｸﾘｰﾄ直均し		±0 (仕上による)	長尺ビニル床シートt2.0 （スラブ下：断熱材ｔ30）	ビニル巾木	H100	A面 B面 C面 D面	LGS W65	ＧＢ－Ｒｔ12.5+ビニルクロス張り	ＧＢ-Ｄｔ9.5 （天井裏：GW24kg ｔ100）	軽量鉄骨	塩ビ	-----
	女子更衣室（２）		7.92	2,500			常温	ｺﾝｸﾘｰﾄ直均し		±0 (仕上による)	長尺ビニル床シートt2.0 （スラブ下：断熱材ｔ30）	ビニル巾木	H100	A面 B面 C面 D面	LGS W65 断熱パネルｔ100(耐火構造・不燃) 壁仕上自立	ＧＢ－Ｒｔ12.5+ビニルクロス張り LGSW65＋ｳﾚﾀﾝﾌｫｰﾑｔ50吹付＋GB-Sｔ12.5+FKｔ6.0+EP-G 断熱パネルｔ50	ＧＢ-Ｄｔ9.5 （天井裏：GW24kg ｔ100）	軽量鉄骨	塩ビ	-----
	ＷＣ前室		3.63	2,500			常温	ｺﾝｸﾘｰﾄ直均し		±0 (仕上による)	長尺ビニル床シートt2.0 （スラブ下：断熱材ｔ30）	ビニル巾木	H100	A面 B面 D面 C面	LGS W65 断熱パネルｔ100(耐火構造・不燃)	ＧＢ－Ｒｔ12.5＋ＦＫｔ6.0＋ＥＰ-G LGSW65＋ｳﾚﾀﾝﾌｫｰﾑｔ50吹付＋GB-Sｔ12.5+FKｔ6.0+EP-G	ＧＢ-Ｄｔ9.5 （天井裏：GW24kg ｔ100）	軽量鉄骨	塩ビ	-----
	男子ＷＣ（２）		6.60	2,500			常温	ｺﾝｸﾘｰﾄ直均し		±0 (仕上による)	超防汚長尺ビニル床シートt2.0 一部汚垂石ｔ15 （スラブ下：断熱材ｔ30）	ビニル巾木	H100	A面 B面 D面 C面	LGS W65 断熱パネルｔ100(耐火構造・不燃)	ＧＢ－Ｒｔ12.5＋ＦＫｔ6.0＋ＥＰ-G LGSW65＋ｳﾚﾀﾝﾌｫｰﾑｔ50吹付＋GB-Sｔ12.5+FKｔ6.0+EP-G	ＧＢ-Ｄｔ9.5 （天井裏：GW24kg ｔ100）	軽量鉄骨	塩ビ	洗面カウンター
	女子ＷＣ（２）		7.81	2,500			常温	ｺﾝｸﾘｰﾄ直均し		±0 (仕上による)	超防汚長尺ビニル床シートt2.0 （スラブ下：断熱材ｔ30）	ビニル巾木	H100	A面 B面 D面 C面	LGS W65 断熱パネルｔ100(耐火構造・不燃)	ＧＢ－Ｒｔ12.5＋ＦＫｔ6.0＋ＥＰ-G LGSW65＋ｳﾚﾀﾝﾌｫｰﾑｔ50吹付＋GB-Sｔ12.5+FKｔ6.0+EP-G	ＧＢ-Ｄｔ9.5 （天井裏：GW24kg ｔ100）	軽量鉄骨	塩ビ	洗面カウンター
	加工前室Ｂ（１）		20.80	2,500			常温	ｺﾝｸﾘｰﾄ直均し		±0 (仕上による)	厚膜型エポキシ樹脂系厚膜流しのべ工法ｔ2(軽防滑) （スラブ下：断熱材ｔ30）	樹脂製Ｒ巾木	H100	A面 B面 D面 C面一部 C面	壁仕上自立 壁仕上自立	断熱パネルｔ50 断熱パネルｔ100(耐火構造・不燃)	断熱パネルｔ50	軽量鉄骨 他控え材	-----	手洗１人
	加工前室Ｂ（２）		20.80	3,000			常温	ｺﾝｸﾘｰﾄ直均し		±0 (仕上による)	厚膜型エポキシ樹脂系厚膜流しのべ工法ｔ2(軽防滑) （スラブ下：断熱材ｔ30）	樹脂製Ｒ巾木	H100	A面 B面 D面一部 C面 D面一部	壁仕上自立 壁仕上自立	断熱パネルｔ50 断熱パネルｔ100(耐火構造・不燃)	断熱パネルｔ50	軽量鉄骨 他控え材	-----	手洗２人

SAKARI SOGO PLAN
株式会社 盛総合設計

代表取締役社長　栗 原 將 光
宮城県仙台市青葉区上杉三丁目３－１６　〒９８０－００１１
ＴＥＬ（代表）０２２－２２２－６８８７　ＦＡＸ０２２－２２４－２３９７
事務所登録　宮城県　第２３２１０１８８号

訂正

発行	部長	次長	審査	担当
2025.10				

工事名	川房地区複合型園芸施設整備事業加工施設建築主体工事	図番	Ａ－１９
図面名	内部仕上表（１）	連番	
管理者	一級建築士登録 第１０１３１６号　栗 原 憲 昭	設計者	一級建築士登録 第２８９３０８号　伏見 勇男	縮尺	A1:NONSCALE A3:NONSCALE

区分	室名	居室	室面積(㎡)	天井高さ	主要関係法令(壁・天井)	内装制限等(壁・天井)	温度管理℃以下	床 下地	床 洗浄形態	床 仕上床高さ FLヨリ(下地床高さ)	床	巾木	巾木 高さ	壁 仕上方向	壁 下地	壁	天井	天井 下地	天井 廻り縁	備考
野菜加工エリア(衛生区)	加工通路		80.00	3,000			5	コンクリート直均し		±0 (-250)	断熱材t75 +押えコンクリートt175(溶接金網Φ6@150) +厚膜型エポキシ樹脂系厚膜流しのべ工法t2(軽防滑)	樹脂製R巾木	H100	A面 B面 D面	壁仕上自立	断熱パネルt100(耐火構造・不燃)	断熱パネルt50	軽量鉄骨他控え材	-----	-----
														C面	壁仕上自立	断熱パネルt50				
	カット野菜加工室(2)	○	168.30	3,000、4,000	法35の3(無居)の検討 歩行距離41m	内装下地共不燃(小屋裏区画)	5	コンクリート直均し	湿式	±0~-40 (-250)	断熱材t75 +押えコンクリートt175(溶接金網Φ6@150) +厚膜型エポキシ樹脂系厚膜流しのべ工法t2(防滑)	樹脂製R巾木	H100	A面 B面 D面 C面一部	壁仕上自立	断熱パネルt50(不燃)	断熱パネルt50(不燃)	軽量鉄骨他控え材	-----	手洗1人,靴洗い槽
					----	機械排煙								C面一部	壁仕上自立	断熱パネルt100(耐火構造・不燃)				
	パッケージ製造室	○	124.44	3,000	法35の3(無居)の検討 歩行距離26m	非該当	5	コンクリート直均し		±0 (-250)	断熱材t75 +押えコンクリートt175(溶接金網Φ6@150) +厚膜型エポキシ樹脂系厚膜流しのべ工法t2(防滑)	樹脂製R巾木	H100	A面 B面	壁仕上自立	断熱パネルt50 ※表層カラー鋼板t0.4(不燃材)	断熱パネルt50 ※表層カラー鋼板t0.4(不燃材)	軽量鉄骨他控え材	-----	手洗1人,靴洗い槽×2
					----	機械排煙								C面 D面	壁仕上自立	断熱パネルt100(耐火構造・不燃)				
					法35の2(内装)令128条の3の2	表面仕上げ準不燃材以上														
	ピッキング野菜加工室	○	143.00	3,000	法35の3(無居)の検討 歩行距離42m	内装下地共不燃(小屋裏区画)	5	コンクリート直均し	湿式	±0~-30 (-250)	断熱材t75 +押えコンクリートt175(溶接金網Φ6@150) +厚膜型エポキシ樹脂系厚膜流しのべ工法t2(防滑)	樹脂製R巾木	H100	A面 B面 C面	壁仕上自立	断熱パネルt50(不燃)	断熱パネルt50(不燃)	軽量鉄骨他控え材	-----	手洗1人、靴洗い槽
					----	機械排煙								D面	壁仕上自立	断熱パネルt100(耐火構造・不燃)				
	出荷前室	○	250.00	3,500	法35の3(無居)の検討 歩行距離29m	非該当	5	コンクリート直均し		±0 (-250)	断熱材t75 +押えコンクリートt175(溶接金網Φ6@150) +水性硬質ウレタン樹脂系工法t4(防滑)	PC巾木t38	H250	A面 B面一部	壁仕上自立	断熱パネルt100(耐火構造・不燃)	断熱パネルt50 ※表層カラー鋼板t0.4(不燃材)	軽量鉄骨他控え材	-----	フォークリフト走行室 手洗1人×2、靴洗い槽
					----	機械排煙								C面 D面 B面一部	壁仕上自立	断熱パネルt50 ※表層カラー鋼板t0.4(不燃材)				
					法35の2(内装)令128条の3の2	表面仕上げ準不燃材以上														
	資材置場		77.00	3,000			5	コンクリート直均し		±0 (-250)	断熱材t75 +押えコンクリートt175(溶接金網Φ6@150) +厚膜型エポキシ樹脂系厚膜流しのべ工法t2(防滑)	樹脂製R巾木	H100	A面 B面	壁仕上自立	断熱パネルt50	断熱パネルt50	軽量鉄骨他控え材	-----	
														C面 D面	壁仕上自立	断熱パネルt100(耐火構造・不燃)				
	ゴミ収集室		14.00	2,500			5	コンクリート直均し		±0 (-250)	断熱材t75 +押えコンクリートt175(溶接金網Φ6@150) +厚膜型エポキシ樹脂系厚膜流しのべ工法t2(防滑)	樹脂製R巾木	H100	A面 B面 D面	壁仕上自立	断熱パネルt50	断熱パネルt50	軽量鉄骨他控え材	-----	
														C面	壁仕上自立	断熱パネルt125				
野菜加工エリア(汚染区)	予冷前室		90.00	3,500			5	コンクリート直均し		±0 (-250)	断熱材t75 +押えコンクリートt175(溶接金網Φ6@150) +水性硬質ウレタン樹脂系工法t4(防滑)	PC巾木t38	H250	A面 B面 C面 D面	壁仕上自立	断熱パネルt50	断熱パネルt50	軽量鉄骨他控え材	-----	フォークリフト走行室 手洗1人
	カット野菜ピッキング野菜予冷庫		336.60	5,000			5	コンクリート直均し		±0 (-250)	断熱材t75 +押えコンクリートt175(溶接金網Φ6@150) +水性硬質ウレタン樹脂系工法t4(防滑)	PC巾木t38	H250	A面 B面 D面一部	壁仕上自立	断熱パネルt75	断熱パネルt50	軽量鉄骨他控え材	-----	フォークリフト走行室 靴洗い槽
														C面 D面	壁仕上自立	断熱パネルt100(耐火構造・不燃)				
	根菜前室		23.20	3,000			5	コンクリート直均し		±0 (-250)	断熱材t75 +押えコンクリートt175(溶接金網Φ6@150) +厚膜型エポキシ樹脂系厚膜流しのべ工法t2(防滑)	樹脂製R巾木	H100	A面	壁仕上自立	断熱パネルt100(耐火構造・不燃)	断熱パネルt50	軽量鉄骨他控え材	-----	手洗1人
														B面 C面	壁仕上自立	断熱パネルt50				
														D面	壁仕上自立	断熱パネルt50(不燃)				
	根菜類下処理室	○	69.60	3,000	法35の3(無居)の検討 歩行距離16m	非該当	5	コンクリート直均し	湿式	±0~-20 (-250)	断熱材t75 +押えコンクリートt175(溶接金網Φ6@150) +厚膜型エポキシ樹脂系厚膜流しのべ工法t2(防滑)	樹脂製R巾木	H100	A面	壁仕上自立	断熱パネルt100(耐火構造・不燃)	断熱パネルt50(不燃)	軽量鉄骨他控え材	-----	手洗1人×2、靴洗い槽
					H12建告1436号第四号へ(5)	内装下地共不燃								B面 C面 D面	壁仕上自立	断熱パネルt50(不燃)				
	カット野菜下処理室	○	148.50	3,000	法35の3(無居)の検討 歩行距離38m	内装下地共不燃	5	コンクリート直均し	湿式	±0~-30 (-250)	断熱材t75 +押えコンクリートt175(溶接金網Φ6@150) +厚膜型エポキシ樹脂系厚膜流しのべ工法t2(防滑)	樹脂製R巾木	H100	A面 B面 D面一部	壁仕上自立	断熱パネルt100(耐火構造・不燃)	断熱パネルt50(不燃)	軽量鉄骨他控え材	-----	手洗1人、靴洗い槽
					----	機械排煙								C面 D面一部	壁仕上自立	断熱パネルt50(不燃)				
	カット野菜加工室(1)	○	186.66	3,000	法35の3(無居)の検討 歩行距離53m	内装下地共不燃(小屋裏区画)	5	コンクリート直均し	湿式	±0~-50 (-250)	断熱材t75 +押えコンクリートt175(溶接金網Φ6@150) +厚膜型エポキシ樹脂系厚膜流しのべ工法t2(防滑)	樹脂製R巾木	H100	A面一部 B面 C面 D面	壁仕上自立	断熱パネルt50(不燃)	断熱パネルt50(不燃)	軽量鉄骨他控え材	-----	手洗1人×2
					----	機械排煙								A面一部	壁仕上自立	断熱パネルt100(耐火構造・不燃)				
	ピッキング野菜加工下処理室	○	78.25	3,000	法35の3(無居)の検討 歩行距離36m	内装下地共不燃(小屋裏区画)	5	コンクリート直均し	湿式	±0~-20 (-250)	断熱材t75 +押えコンクリートt175(溶接金網Φ6@150) +厚膜型エポキシ樹脂系厚膜流しのべ工法t2(防滑)	樹脂製R巾木	H100	A面 B面 C面 D面	壁仕上自立	断熱パネルt50(不燃)	断熱パネルt50(不燃)	軽量鉄骨他控え材	-----	手洗1人
					H12建告1436号第四号へ(5)	内装下地共不燃								A面一部 C面一部	壁仕上自立	断熱パネルt100(耐火構造・不燃)				
	冷凍用野菜下処理室	○	33.75	3,000	法35の3(無居)の検討 歩行距離14m	非該当	5	コンクリート直均し	湿式	±0~-10 (-250)	断熱材t75 +押えコンクリートt175(溶接金網Φ6@150) +厚膜型エポキシ樹脂系厚膜流しのべ工法t2(防滑)	樹脂製R巾木	H100	A面 B面 D面	壁仕上自立	断熱パネルt50(不燃)	断熱パネルt50(不燃)	軽量鉄骨他控え材	-----	手洗1人、靴洗い槽
					H12建告1436号第四号へ(5)	内装下地共不燃								C面 B面一部	壁仕上自立	断熱パネルt100(耐火構造・不燃)				
	コンテナ洗浄室		53.60	3,000			5	コンクリート直均し	湿式	±0~-20 (-250)	断熱材t75 +押えコンクリートt175(溶接金網Φ6@150) +水性硬質ウレタン樹脂系モルタル工法t6(耐熱・防滑)	樹脂製R巾木	H100	A面 B面 D面	壁仕上自立	断熱パネルt50	断熱パネルt50	軽量鉄骨他控え材	-----	ステンレスフードH600(FL+2400)W1200D1200(機械設備工事)
														C面	壁仕上自立	断熱パネルt100(耐火構造・不燃)				
	電解水機械室次亜塩素室		33.50	3,000			5	コンクリート直均し		±0 (-250)	断熱材t75 +押えコンクリートt175(溶接金網Φ6@150) +ビニルエステル樹脂系工法t1	樹脂製R巾木	H100	A面 B面	壁仕上自立	断熱パネルt50	断熱パネルt50	軽量鉄骨他控え材	-----	
														C面	壁仕上自立	断熱パネルt100(耐火構造・不燃)				
														D面	壁仕上自立	断熱パネルt100				
	出荷室	○	74.00	3,500	法35の3(無居)の検討 歩行距離11m	非該当	5	コンクリート直均し		±0 (-250)	断熱材t75 +押えコンクリートt175(溶接金網Φ6@150) +水性硬質ウレタン樹脂系工法t4(防滑)	PC巾木t38	H250	A面 B面一部	壁仕上自立	断熱パネルt100(耐火構造・不燃)	断熱パネルt50(不燃)	軽量鉄骨他控え材	-----	フォークリフト走行室 手洗1人×3
					H12建告1436号第四号へ(5)	内装下地共不燃								B面一部 C面 D面	壁仕上自立	断熱パネルt50(不燃)				
野菜加工エリア(残渣エリア)	残渣処理室		72.75	4,500			---	コンクリート直均し	湿式	-850 (仕上による)	+厚膜型エポキシ樹脂系厚膜流しのべ工法t2(防滑) (スラブ下:断熱材t30) 水槽内:EVA系樹脂塗膜防防水	PC巾木t38	H250	A面 B面 D面	LGS W65	GB-St12.5+FKt6.0+EP-G	GB-Rt12.5+FKt6.0+EP-G (天井裏:GW24kg t100)	軽量鉄骨	-----	残渣処理機械架台,処理水ろ過機械架台
														C面	壁仕上自立	断熱パネルt50				
	残渣収集室		38.80	4,500			---	コンクリート直均し	湿式	-900~-970 (仕上による)	弱溶剤2液形ポリウレタン樹脂防塵床用塗料 (スラブ下:断熱材t30)	PC巾木t38	H250	A面 B面 C面 D面	壁仕上自立	断熱パネルt50	断熱パネルt50	軽量鉄骨他控え材	-----	手洗背面カウンター,残渣均し台
	ボイラー室		46.00	4,500			---	コンクリート直均し		-850 (仕上による)	薄膜型耐摩耗性水性エポキシ樹脂系工法(平滑) (スラブ下:断熱材t30)	PC巾木t38	H250	A面	LGS W90	GB-St12.5+GWボードt50(32kg)	GB-Rt12.5+FKt6.0+EP-G +グラスウールボードt50 (天井裏:GW24kg t100)	軽量鉄骨	-----	
														B面 C面 D面	LGS W90	GB-St12.5+GWボードt50(32kg)				
														D面一部	断熱パネルt50+LGS W65	GB-St12.5+GWボードt50(32kg)				

SAKARI SOGO PLAN
株式会社 盛総合設計

代表取締役社長 栗原將光
宮城県仙台市青葉区上杉三丁目3-16 〒980-0011
TEL(代表)022-222-6887 FAX022-224-2397
事務所登録 宮城県 第23210188号

訂正

発行	認	
2025.10		
部長	次長	審査	担当

工事名	川房地区複合型園芸施設整備事業加工施設建築主体工事	図番	A-20
図面名	内部仕上表(2)	連番	
管理者	一級建築士登録 第101316号 栗原憲昭	設計者	一級建築士登録 第289308号 伏見勇男
縮尺	A1:NONSCALE A3:NONSCALE		

区分	室名	居室	室面積(㎡)	天井高さ	関係法令(壁・天井)	内装制限等(壁・天井)	温度管理℃以下	床 下地	床 洗浄形態	床 仕上床高さ FL ヨリ(下地床高さ)	床	巾木	巾木 高さ	壁 仕上方向	壁 下地	壁	天井	天井 下地	天井 廻り縁	備考
中華まんエリア(衛生区)	衛生前室	○	43.00	3,000	法35の3(無居)の検討 歩行距離27m H12建告1436号 第四号ヘ(5)	非該当 内装下地共不燃	15	ｺﾝｸﾘｰﾄ直均し	湿式	±0～-10 (-250)	断熱材ｔ50 ＋押えコンクリートｔ200（溶接金網Φ６@150） ＋水性硬質ウレタン樹脂系モルタル工法ｔ4(防滑)	樹脂製Ｒ巾木	H100	A面 B面 D面一部	壁仕上自立	断熱パネルｔ100(耐火構造・不燃)	断熱パネルｔ50(不燃)	軽量鉄骨他控え材	-----	手洗１人、靴洗い槽
														C面 D面 B面一部	壁仕上自立	断熱パネルｔ50(不燃)				
	中華まん生地室	○	14.80	3,500	法35の3(無居)の検討 歩行距離31m H12建告1436号 第四号ヘ(5)	室面積30㎡以下 非該当 内装下地共不燃	15	ｺﾝｸﾘｰﾄ直均し	湿式	±0～-10 (-250)	断熱材ｔ50 ＋押えコンクリートｔ200（溶接金網Φ６@150） ＋水性硬質ウレタン樹脂系モルタル工法ｔ4(防滑)	樹脂製Ｒ巾木	H100	A面 B面 C面 D面	壁仕上自立	断熱パネルｔ50（片面ステンレス鋼板、片面カラー鋼板）（不燃）	断熱パネルｔ50（片面ステンレス鋼板、片面カラー鋼板）（不燃）	軽量鉄骨他控え材	-----	
	中華まん成形室	○	42.20	3,500	法35の3(無居)の検討 歩行距離36m H12建告1436号 第四号ヘ(5)	内装下地共不燃（小屋裏区画） 内装下地共不燃	15	ｺﾝｸﾘｰﾄ直均し	湿式	±0～-10 (-250)	断熱材ｔ50 ＋押えコンクリートｔ200（溶接金網Φ６@150） ＋水性硬質ウレタン樹脂系モルタル工法ｔ4(防滑)	樹脂製Ｒ巾木	H100	A面一部	壁仕上自立	断熱パネルｔ100(耐火構造・不燃)	断熱パネルｔ50(不燃)	軽量鉄骨他控え材	-----	手洗１人
														A面 B面 C面 D面	壁仕上自立	断熱パネルｔ50(不燃)				
														B面一部	壁仕上自立	断熱パネルｔ50（不燃）				
	扉式蒸し器室	○	93.20	3,500	法35の3(無居)の検討 歩行距離43m H12建告1436号 第四号ヘ(5)	内装下地共不燃（小屋裏区画） 内装下地共不燃	15	ｺﾝｸﾘｰﾄ直均し	湿式	±0～-10 (-250)	断熱材ｔ50 ＋押えコンクリートｔ200（溶接金網Φ６@150） ＋水性硬質ウレタン樹脂系モルタル工法ｔ6(耐熱･防滑)	樹脂製Ｒ巾木	H100	A面	壁仕上自立	断熱パネルｔ100(耐火構造・不燃)	断熱パネルｔ50(不燃)	軽量鉄骨他控え材	-----	手洗１人 ステンレスフードＨ900(FL+2600)Ｗ3600Ｄ3600(機械設備工事)
														B面 C面 D面	壁仕上自立	断熱パネルｔ50(不燃)				
														A面一部	壁仕上自立	断熱パネルｔ100（不燃）				
	冷凍用下処理室	○	27.30	3,500		自然排煙	15	ｺﾝｸﾘｰﾄ直均し	湿式	±0～-10 (-250)	断熱材ｔ50 ＋押えコンクリートｔ200（溶接金網Φ６@150） ＋水性硬質ウレタン樹脂系モルタル工法ｔ4(防滑)	樹脂製Ｒ巾木	H100	C面 D面	壁仕上自立	断熱パネルｔ50	断熱パネルｔ50	軽量鉄骨他控え材	-----	
	成形室	○	96.40	3,500		自然排煙	15	ｺﾝｸﾘｰﾄ直均し	湿式	±0～-10 (-250)	断熱材ｔ50 ＋押えコンクリートｔ200（溶接金網Φ６@150） ＋水性硬質ウレタン樹脂系モルタル工法ｔ6(耐熱･防滑)	樹脂製Ｒ巾木	H100	A面	壁仕上自立	断熱パネルｔ50不燃	断熱パネルｔ50	軽量鉄骨他控え材	-----	手洗３人
														B面 C面 D面	壁仕上自立	断熱パネルｔ50				
	計量済小麦粉置場(成形室部)		5.00	2,500			15	ｺﾝｸﾘｰﾄ直均し		±0 (-250)	断熱材ｔ50 ＋押えコンクリートｔ200（溶接金網Φ６@150） ＋厚膜型高耐久性変成エポキシ樹脂系工法ｔ3(平滑)	樹脂製Ｒ巾木	H100	A面 B面 C面 D面	壁仕上自立	断熱パネルｔ50	断熱パネルｔ50	軽量鉄骨他控え材	-----	手洗１人
	蒸し器室		58.00	3,500			25	ｺﾝｸﾘｰﾄ直均し	湿式	±0～-10 (-250)	断熱材ｔ50 ＋押えコンクリートｔ200（溶接金網Φ６@150） ＋水性硬質ウレタン樹脂系モルタル工法ｔ6(耐熱･防滑)	樹脂製Ｒ巾木	H100	A面	壁仕上自立	断熱パネルｔ50不燃	断熱パネルｔ50	軽量鉄骨他控え材	-----	手洗１人
														B面 C面 D面	壁仕上自立	断熱パネルｔ50				
	トンネルフリーザー室		75.40	3,500			25	ｺﾝｸﾘｰﾄ直均し	湿式	±0～-10 (-250)	断熱材ｔ50 ＋押えコンクリートｔ200（溶接金網Φ６@150） ＋水性硬質ウレタン樹脂系モルタル工法ｔ4(防滑)	樹脂製Ｒ巾木	H100	A面	壁仕上自立	断熱パネルｔ50不燃	断熱パネルｔ50	軽量鉄骨他控え材	-----	手洗１人
														B面 C面 D面	壁仕上自立	断熱パネルｔ50				
	包装室（１）	○	65.54	3,500		自然排煙	15	ｺﾝｸﾘｰﾄ直均し		±0 (-250)	断熱材ｔ50 ＋押えコンクリートｔ200（溶接金網Φ６@150） ＋厚膜型高耐久性変成エポキシ樹脂系工法ｔ3(平滑)	樹脂製Ｒ巾木	H100	A面	壁仕上自立	断熱パネルｔ50不燃	断熱パネルｔ50	軽量鉄骨他控え材	-----	手洗１人
														B面 C面 D面	壁仕上自立	断熱パネルｔ50				
	包装室（２）	○	54.05	3,500		自然排煙	15	ｺﾝｸﾘｰﾄ直均し		±0 (-250)	断熱材ｔ50 ＋押えコンクリートｔ200（溶接金網Φ６@150） ＋厚膜型高耐久性変成エポキシ樹脂系工法ｔ3(平滑)	樹脂製Ｒ巾木	H100	A面	壁仕上自立	断熱パネルｔ100	断熱パネルｔ50	軽量鉄骨他控え材	-----	手洗１人,靴洗い槽
														B面 C面	壁仕上自立	断熱パネルｔ50				
														B面一部	壁仕上自立	断熱パネルｔ50（片面ステンレス鋼板、片面カラー鋼板）				
														D面	壁仕上自立	断熱パネルｔ125				
	製品冷凍庫		119.29	5,000			-25	ｺﾝｸﾘｰﾄ直均し		±0 (-300)	断熱材ｔ150 ＋押えコンクリートｔ150（溶接金網Φ６@150） ＋水性硬質ウレタン樹脂系モルタル工法ｔ6(耐熱･防滑)	ＰＣ巾木ｔ38	H250	A面 B面 C面 D面	壁仕上自立	断熱パネルｔ125	断熱パネルｔ125	軽量鉄骨他控え材	-----	固定式棚、移動式電動棚
	冷凍庫 ※加工機械の冷凍庫（別途工事）		20.00	2,670			-35	ｺﾝｸﾘｰﾄ直均し		±0 (-290)	※加工機械の冷凍庫直置き	-----	-----	-----		-----	-----	-----	-----	
中華まんエリア(汚染区)	冷凍前室		26.27	3,000			5	ｺﾝｸﾘｰﾄ直均し		±0 (-250)	断熱材ｔ75 ＋押えコンクリートｔ175（溶接金網Φ６@150） ＋水性硬質ウレタン樹脂系工法ｔ4(防滑)	樹脂製Ｒ巾木	H100	A面	壁仕上自立	断熱パネルｔ100(耐火構造・不燃)	断熱パネルｔ50	軽量鉄骨他控え材	-----	
														B面 C面 D面	壁仕上自立	断熱パネルｔ50				
	解凍室		23.40	2,500			5	ｺﾝｸﾘｰﾄ直均し		±0 (-250)	断熱材ｔ75 ＋押えコンクリートｔ175（溶接金網Φ６@150） ＋水性硬質ウレタン樹脂系工法ｔ4(防滑)	樹脂製Ｒ巾木	H100	A面一部	壁仕上自立	断熱パネルｔ125	断熱パネルt50	軽量鉄骨他控え材	-----	
														A面一部 B面 C面 D面	壁仕上自立	断熱パネルｔ50				
	粉庫室		22.40	3,000			15	ｺﾝｸﾘｰﾄ直均し	湿式	±0～-10 (-250)	断熱材ｔ50 ＋押えコンクリートｔ200（溶接金網Φ６@150） ＋水性硬質ウレタン樹脂系モルタル工法ｔ4(防滑)	樹脂製Ｒ巾木	H100	A面	壁仕上自立	断熱パネルｔ100(耐火構造・不燃)	断熱パネルｔ50	軽量鉄骨他控え材	-----	
														B面	壁仕上自立	断熱パネルｔ125				
														C面 D面	壁仕上自立	断熱パネルｔ50(不燃)				
	調味料等調整室		16.96	3,000			15	ｺﾝｸﾘｰﾄ直均し	湿式	±0～-10 (-250)	断熱材ｔ50 ＋押えコンクリートｔ200（溶接金網Φ６@150） ＋水性硬質ウレタン樹脂系モルタル工法ｔ4(防滑)	樹脂製Ｒ巾木	H100	A面	壁仕上自立	断熱パネルｔ100(耐火構造・不燃)	断熱パネルｔ50	軽量鉄骨他控え材	-----	手洗１人,靴洗い槽
														B面 D面 C面一部	壁仕上自立	断熱パネルｔ50(不燃)				
														C面	壁仕上自立	断熱パネルｔ125				
	中華まん廊下		26.24	3,500			15	ｺﾝｸﾘｰﾄ直均し	湿式	±0～-10 (-250)	断熱材ｔ50 ＋押えコンクリートｔ200（溶接金網Φ６@150） ＋水性硬質ウレタン樹脂系モルタル工法ｔ6(防滑･耐熱)	樹脂製Ｒ巾木	H100	A面 B面 C面 D面	壁仕上自立	断熱パネルt50 （片面ステンレス鋼板、片面カラー鋼板）	断熱パネルt50 （片面ステンレス鋼板、片面カラー鋼板）	軽量鉄骨他控え材	-----	手洗１人,洗浄グレーチング
	原料保管冷凍室		36.27	2,500			-255	ｺﾝｸﾘｰﾄ直均し		±0 (-300)	断熱材ｔ150 ＋押えコンクリートｔ150（溶接金網Φ６@150） ＋水性硬質ウレタン樹脂系モルタル工法ｔ6(防滑･耐熱)	ＰＣ巾木ｔ38	H250	A面 B面 C面 D面	壁仕上自立	断熱パネルｔ125	断熱パネルｔ125	軽量鉄骨他控え材	-----	
共通エリア	外部ＷＣ		8.40	2,500			常温	ｺﾝｸﾘｰﾄ直均し	湿式	±0 (仕上による)	薄膜型エポキシ樹脂系厚膜流しのべ工法ｔ2(防滑) （スラブ下：断熱材ｔ30）	モルタル巾木	H100	A面 B面 C面 D面	LGS W65	ＧＢ－Ｓｔ12.5＋ＦＫｔ6.0＋ＥＰ-Ｇ	ＧＢ-Ｄｔ9.5 （天井裏：グラスウール24kg　ｔ100）	軽量鉄骨	塩ビ	洗面カウンター
	PS　風除室(2)		0.54				---													
	PS　女子ＷＣ(1)		0.52				---													
	PS　ｶｯﾄ野菜下処理室		0.29				---													
	結露対策ﾊﾟｯｸｽﾍﾟｰｽ　製品冷凍庫		18.71				---													

SAKARI SOGO PLAN
株式会社 盛総合設計

代表取締役社長　栗 原 將 光
宮城県仙台市青葉区上杉三丁目３－１６　〒９８０－００１１
ＴＥＬ（代表）０２２－２２２－６８８７　ＦＡＸ０２２－２２４－２３９７
事務所登録　宮城県　第２３２１０１８８号

訂正

発行 2025.10　認

部長	次長	審査	担当

工事名　川房地区複合型園芸施設整備事業加工施設建築主体工事
図面名　内部仕上表（３）
管理者　一級建築士登録 第101316号　栗 原 憲 昭
設計者　一級建築士登録 第289308号　伏見 勇男

図番　Ａ－２１
縮尺　A1:NONSCALE A3:NONSCALE

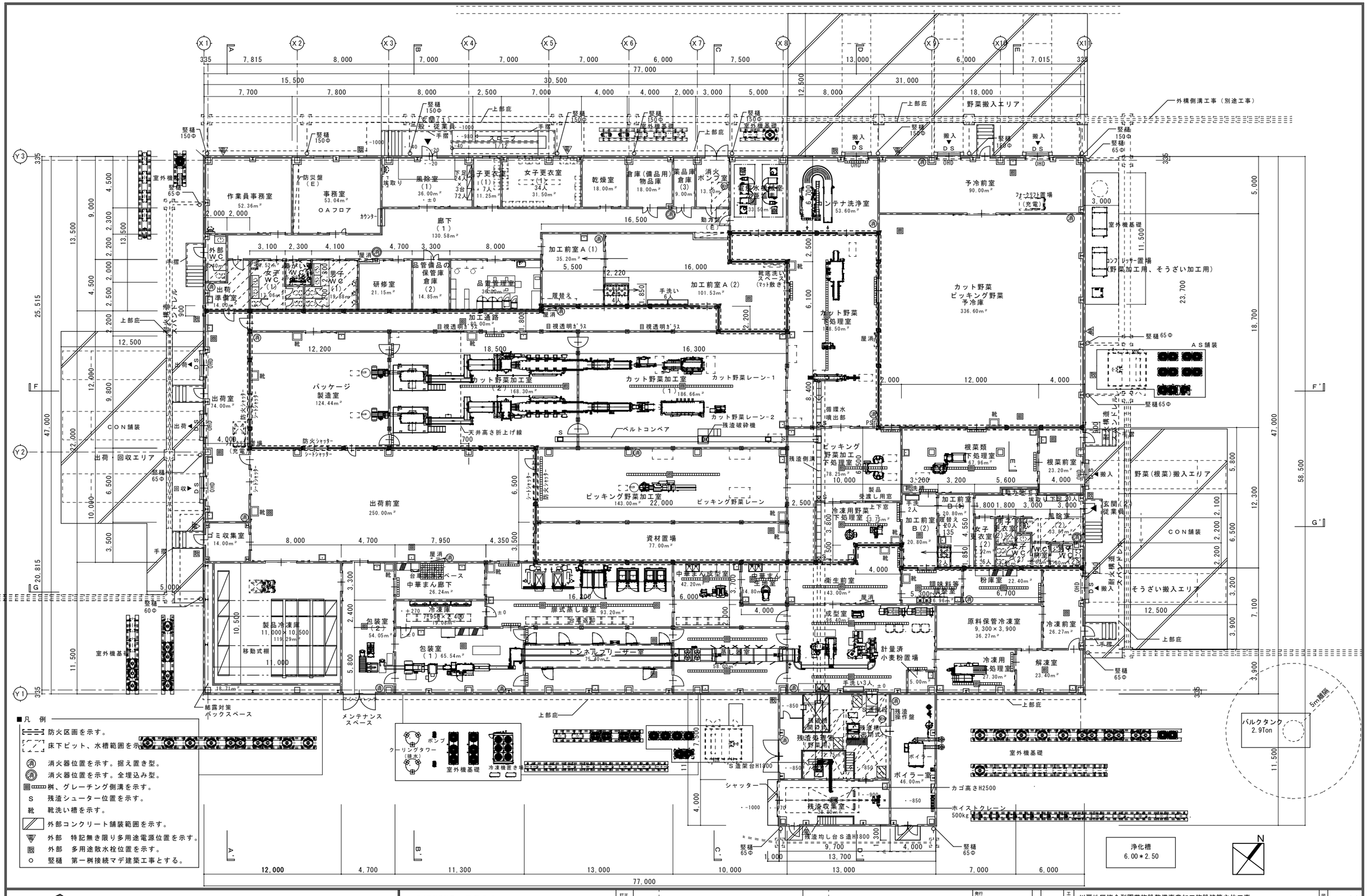

SAKARI SOGO PLAN
株式会社 盛総合設計
代表取締役社長　栗原將光
宮城県仙台市青葉区上杉三丁目３－１６　〒９８０－００１１
ＴＥＬ（代表）０２２－２２２－６８８７　ＦＡＸ０２２－２２４－２３９７
事務所登録　宮城県　第２３２１０１８８号

訂正		発行 2025.10	部
部長	次長	審査	担当

工事名	川房地区複合型園芸施設整備事業加工施設建築主体工事	図番	A－22
図面名	平面図	連番	
管理者	一級建築士登録 第101316号 栗原憲昭	設計者	一級建築士登録 第289308号 伏見勇男
縮尺	A1:1/150 A3:1/300		

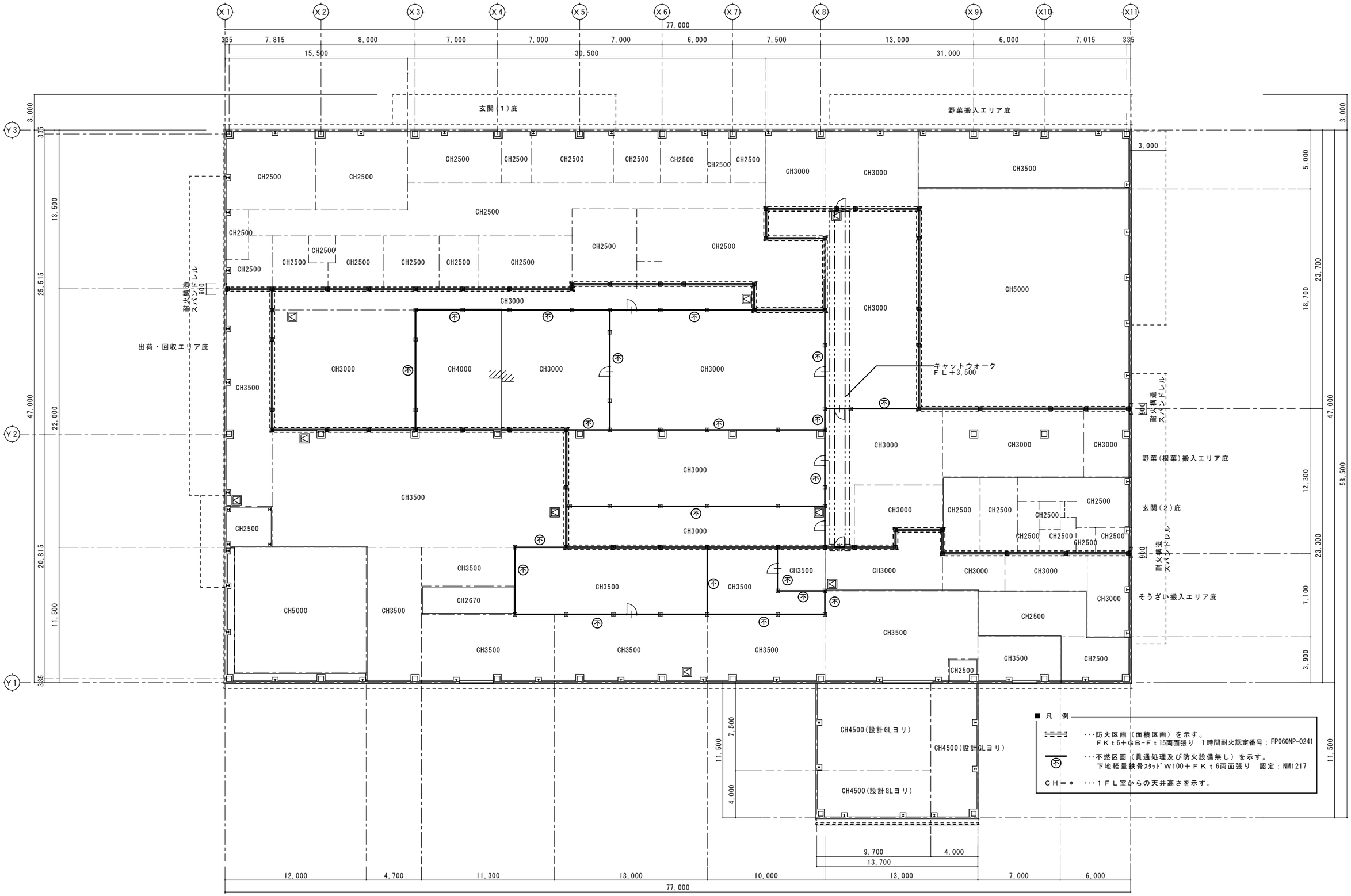

SAKARI SOGO PLAN
株式会社 盛総合設計
代表取締役社長　栗 原 紳 光
宮城県仙台市青葉区上杉三丁目３－１６　〒９８０－００１１
ＴＥＬ（代表）０２２－２２２－６８８７　ＦＡＸ０２２－２２４－２３９７
事務所登録　宮城県　第２３２１０１８８号

訂正

発行	部長	次長	審査	担当
2025.10				

認

工事名	川房地区複合型園芸施設整備事業加工施設建築主体工事	図番	A－２３
図面名	小屋裏平面図	場番	
管理者	一級建築士登録 第１０１３１６号　栗 原 憲 昭	設計者	一級建築士登録 第２８９３０８号　伏見 勇男
縮尺	A1:1/150 A3:1/300		

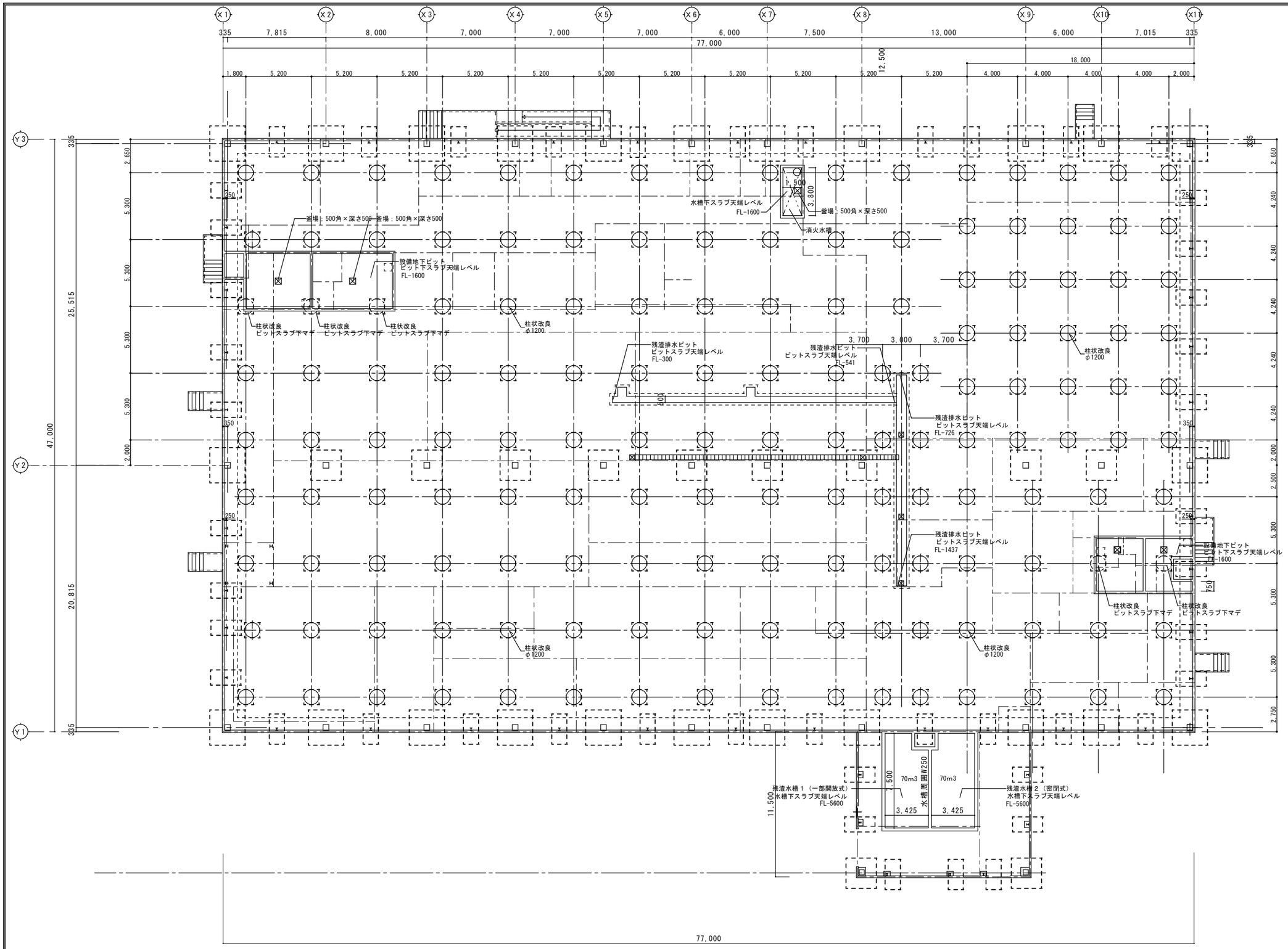

株式会社 盛総合設計
SAKARI SOGO PLAN

代表取締役社長　栗原將光
宮城県仙台市青葉区上杉三丁目３－１６　〒９８０－００１１
ＴＥＬ（代表）０２２－２２２－６８８７　ＦＡＸ０２２－２２４－２３９７
事務所登録　宮城県　第２３２１０１８８号

訂正

発行	2025.10	認	
部長	次長	審査	担当

工事名	川房地区複合型園芸施設整備事業加工施設建築主体工事	図番	A－24
図面名	ピット伏図	項番	
管理者	一級建築士登録 第101316号 栗原憲昭	設計者	一級建築士登録 第289308号 伏見勇男
縮尺	A1:1/150 A3:1/300		

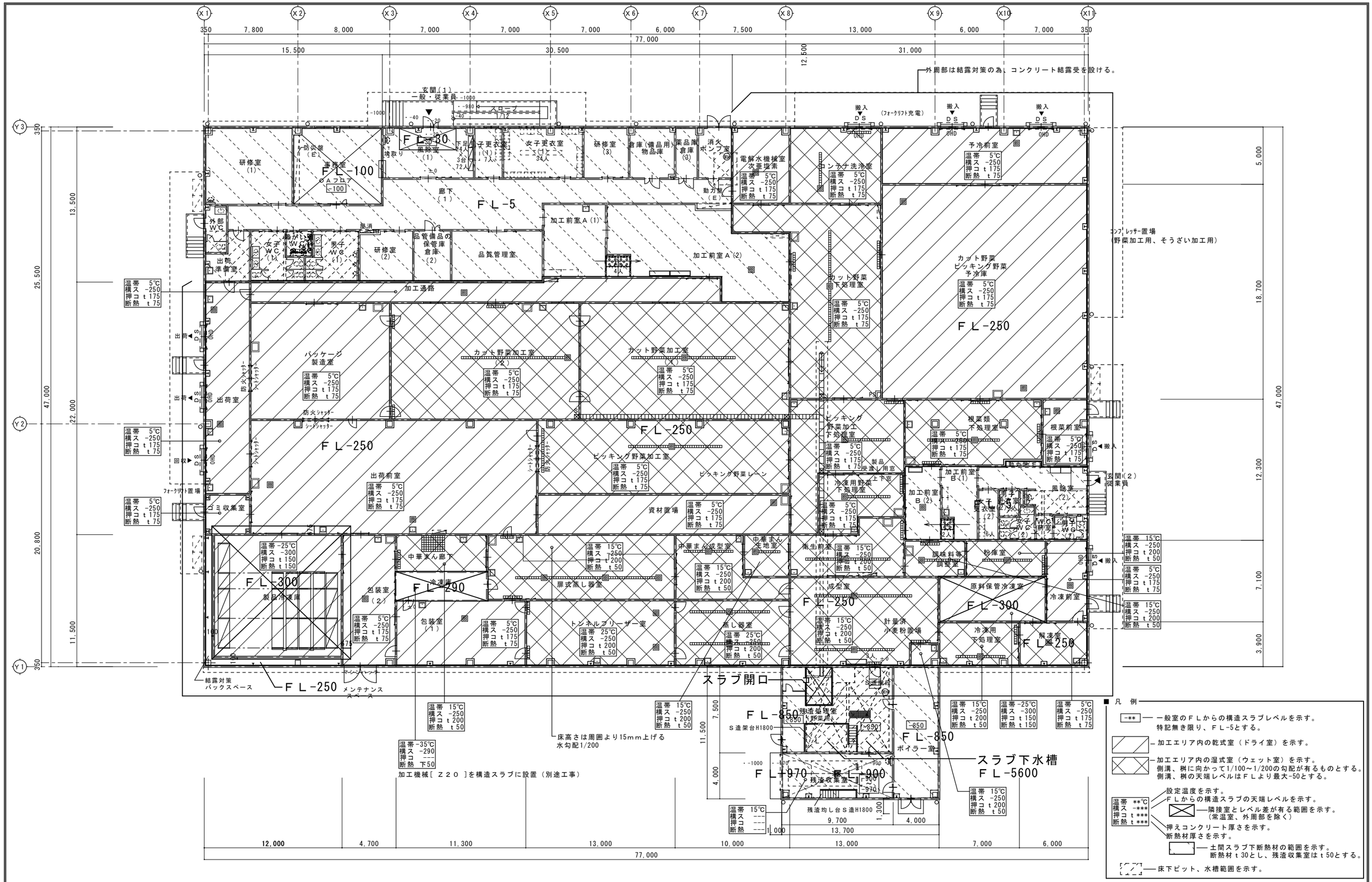

SAKARI SOGO PLAN
株式会社 盛総合設計
代表取締役社長 栗原將光
宮城県仙台市青葉区上杉三丁目3－16 〒980－0011
TEL(代表)022－222－6887 FAX022－224－2397
事務所登録 宮城県 第23210188号

訂正

発行 2025.10	認		
部長	次長	審査	担当

工事名	川房地区複合型園芸施設整備事業加工施設建築主体工事	図番	A－25
図面名	平面図(スラブレベル・温度)	連番	
管理者	一級建築士登録 第101316号 栗原憲昭	設計者	一級建築士登録 第289308号 伏見勇男
縮尺	A1:1/150 A3:1/300		

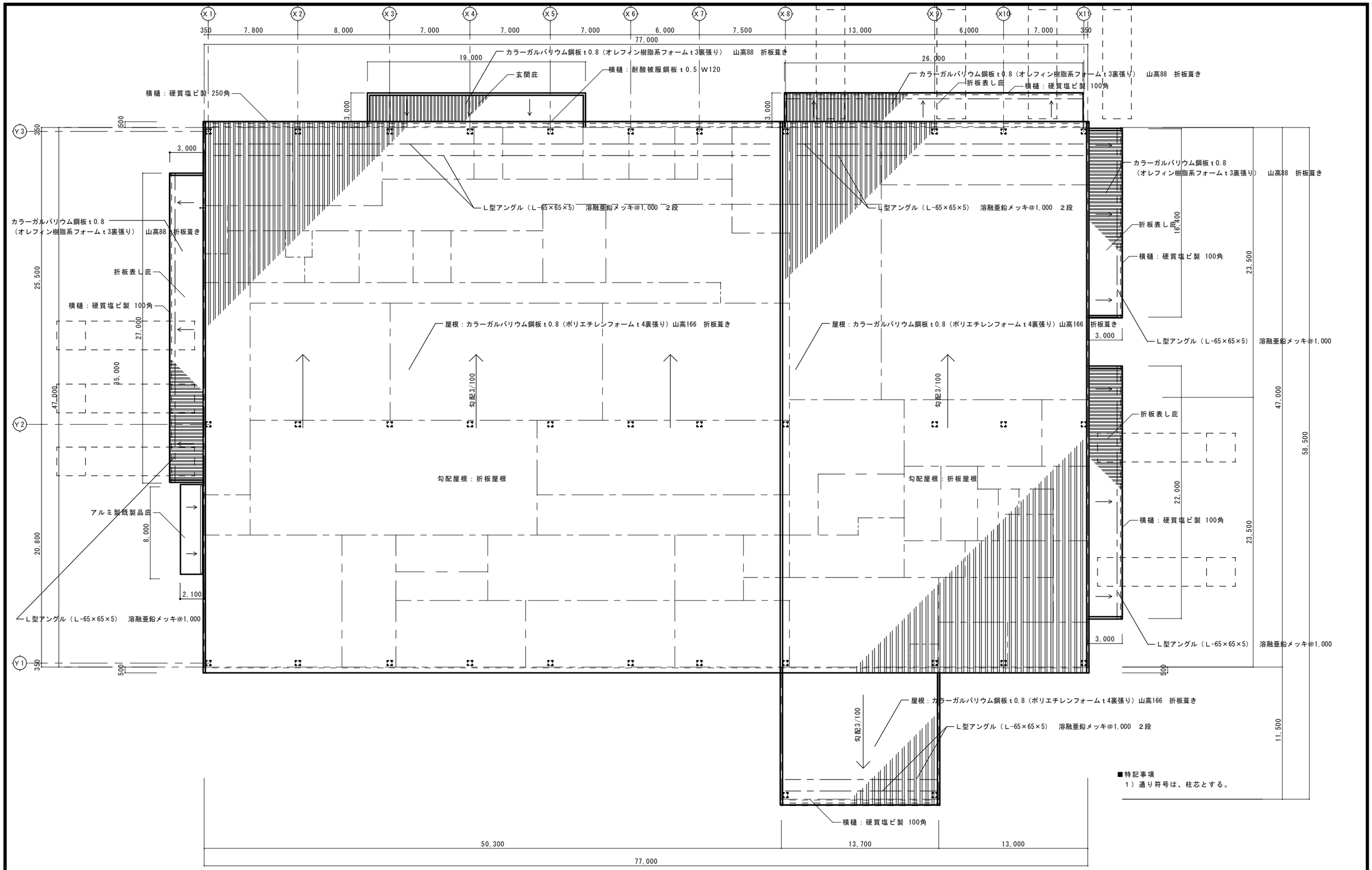

■特記事項
1）通り符号は、柱芯とする。

SAKARI SOGO PLAN
株式会社 盛総合設計
代表取締役社長 栗 原 將 光
宮城県仙台市青葉区上杉三丁目３－１６ 〒９８０－００１１
ＴＥＬ（代表）０２２－２２２－６８８７ ＦＡＸ０２２－２２４－２３９７
事務所登録 宮城県 第２３２１０１８８号

訂正		発行 2025.10	認
部長	次長	審査	担当

工事名	川房地区複合型園芸施設整備事業加工施設建築主体工事	図番	A－26
図面名	屋根伏図	連番	
管理者	一級建築士登録 第101316号 栗 原 憲 昭	設計者	一級建築士登録 第289308号 伏見 勇男
縮尺	A1:1/150 A3:1/300		

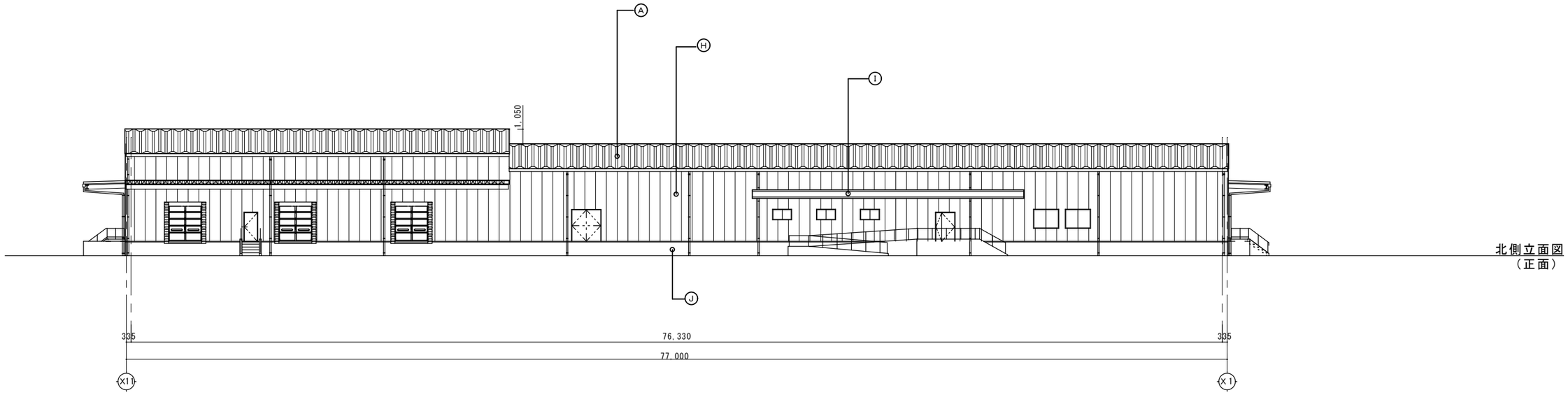

北側立面図
（正面）

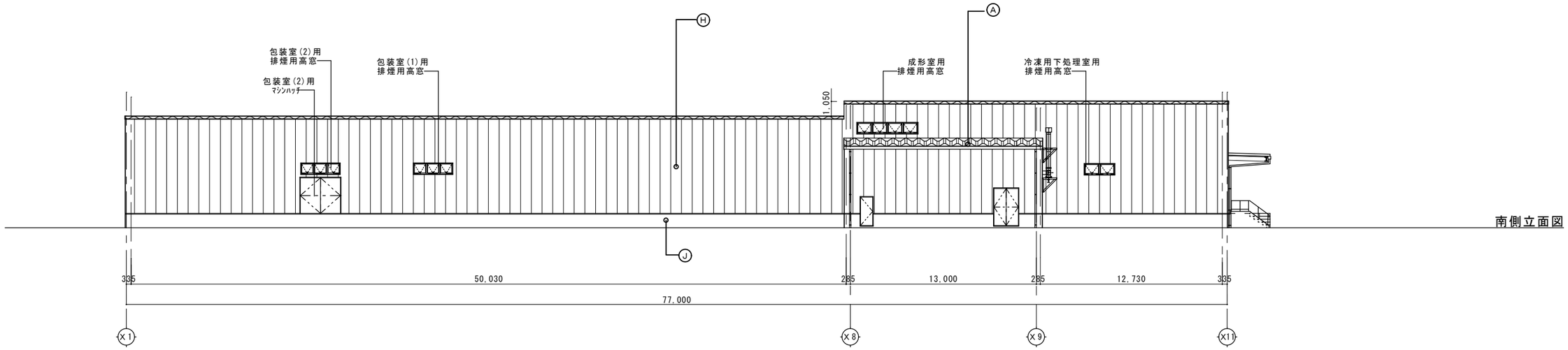

南側立面図

■凡　例

・・・設備開口位置を示す。

符号	仕上名称	符号	仕上名称
Ⓐ	屋根；カラーガルバリウム鋼板ｔ0.8（ポリエチレンフォームｔ4裏張り）山高166　折板葺き	Ⓕ	竪樋；塩ビ製既製品65Φ（第一桝マデ）、掴み金物@1,500
Ⓑ	部分屋根；カラーガルバリウム鋼板ｔ0.8（オレフィン樹脂系フォームｔ3裏張り）　山高88　折板葺き	Ⓖ	竪樋養生管；ＳＧＰ養生管　溶融亜鉛メッキ鋼管H1,500　76.3Φ、165.2Φ
Ⓒ	横樋；塩ビ製250角、ルーフドレイン150Φ	Ⓗ	主要外壁；角波カラーガルバリウム鋼板ｔ0.4　山高15　働き幅720　＋不透水シートｔ0.15＋ＧＢ-Ｒｔ12.5　縦張り（横胴縁外部）
Ⓓ	竪樋；塩ビ製既製品　150Φ（第一桝マデ）、掴み金物@1,500	Ⓘ	玄関ポーチ；角波カラーガルバリウム鋼板ｔ0.5　山高18　働き幅148
Ⓔ	横樋；塩ビ製100角、ルーフドレイン65Φ	Ⓙ	立上り；コンクリート打ち放し仕上げ（Ｂ種）補修　（誘発目地@3,000 ｼｰﾘﾝｸﾞ打ち込み）

SAKARI SOGO PLAN
株式会社 盛総合設計

代表取締役社長　栗 原 將 光
宮城県仙台市青葉区上杉三丁目３－１６　〒９８０－００１１
ＴＥＬ（代表）０２２－２２２－６８８７　ＦＡＸ０２２－２２４－２３９７
事務所登録　宮城県　第２３２１０１８８号

訂正

発行	部		工事名	川房地区複合型園芸施設整備事業加工施設建築主体工事	図番	Ａ－２７
2025.10			図面名	立面図（１）	連番	
部長	次長	審査	担当	管理者 一級建築士登録 第１０１３１６号 栗 原 憲 昭 / 設計者 一級建築士登録 第２８９３０８号 伏見 勇男	縮尺	A1:1/150 A3:1/300

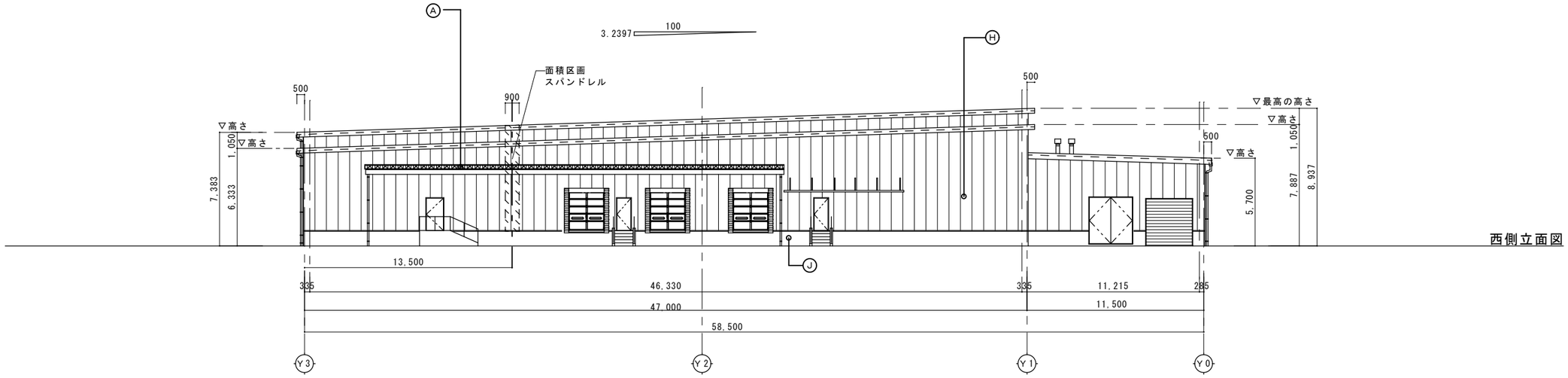

西側立面図

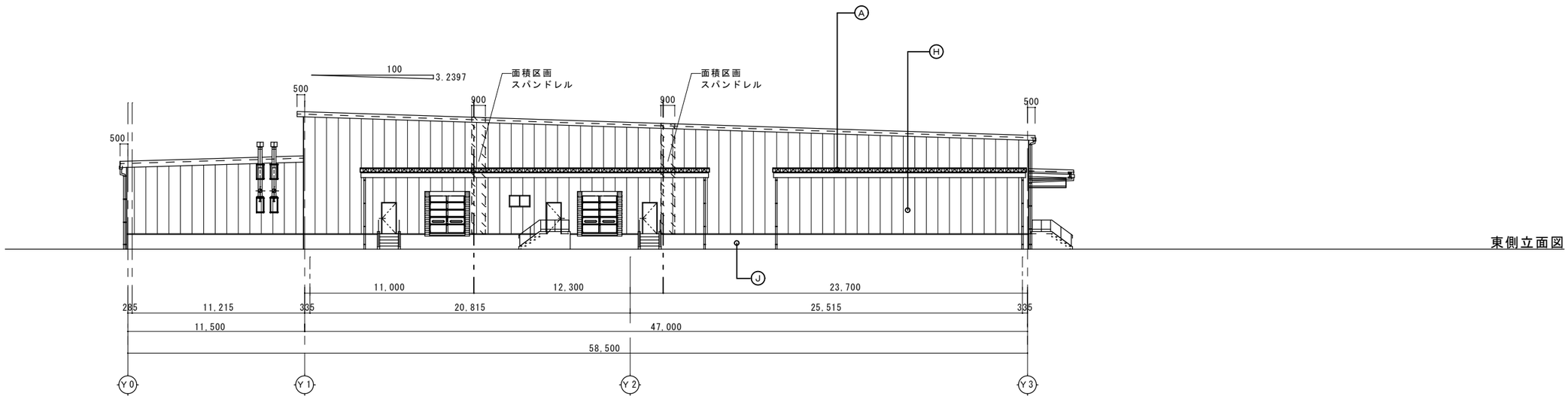

東側立面図

■凡　例

・・・設備開口位置を示す。

符号	仕上名称	符号	仕上名称
Ⓐ	屋根；カラーガルバリウム鋼板ｔ0.8（ポリエチレンフォームｔ4裏張り）山高166　折板葺き	Ⓕ	竪樋；塩ビ製既製品65Φ（第一桝マデ）、掴み金物@1,500
Ⓑ	部分屋根；カラーガルバリウム鋼板ｔ0.8（オレフィン樹脂系フォームｔ3裏張り）　山高88　折板葺き	Ⓖ	竪樋養生管；ＳＧＰ養生管　溶融亜鉛メッキ鋼管H1,500　76.3Φ、165.2Φ
Ⓒ	横樋；塩ビ製250角、ルーフドレイン150Φ	Ⓗ	主要外壁；角波カラーガルバリウム鋼板ｔ0.4　山高15　働き幅720　＋不透水シートｔ0.15＋ＧＢ-Ｒｔ12.5　縦張り（横胴縁外部）
Ⓓ	竪樋；塩ビ製既製品　150Φ（第一桝マデ）、掴み金物@1,500	Ⓘ	玄関ポーチ；角波カラーガルバリウム鋼板ｔ0.5　山高18　働き幅148
Ⓔ	横樋；塩ビ製100角、ルーフドレイン65Φ	Ⓙ	立上り；コンクリート打ち放し仕上げ（Ｂ種）補修　（誘発目地@3,000 ｼｰﾘﾝｸﾞ打ち込み）

SAKARI SOGO PLAN
株式会社 盛総合設計

代表取締役社長　栗 原 將 光
宮城県仙台市青葉区上杉三丁目３－１６　〒９８０－００１１
ＴＥＬ（代表）０２２－２２２－６８８７　ＦＡＸ０２２－２２４－２３９７
事務所登録　宮城県　第２３２１０１８８号

訂正

発行	2025.10	部	
部長	次長	審査	担当

工事名	川房地区複合型園芸施設整備事業加工施設建築主体工事	図番	Ａ－２８
図面名	立面図（２）	連番	
管理者	一級建築士登録 第１０１３１６号　栗 原 憲 昭	設計者	一級建築士登録 第２８９３０８号　伏見　勇男
縮尺	A1:1/150 A3:1/300		

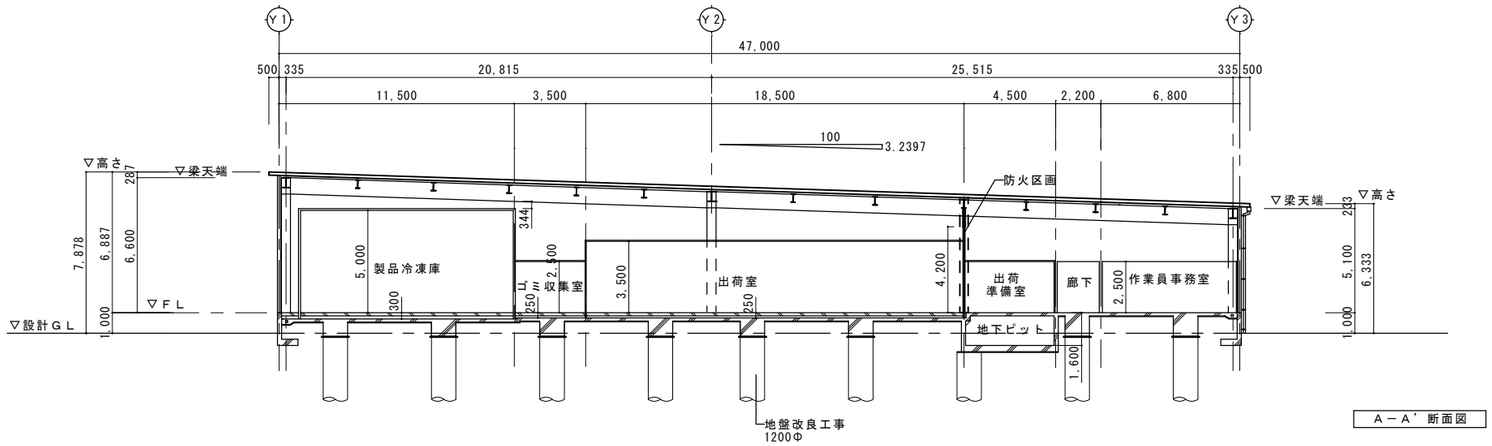

Ａ－Ａ’ 断面図

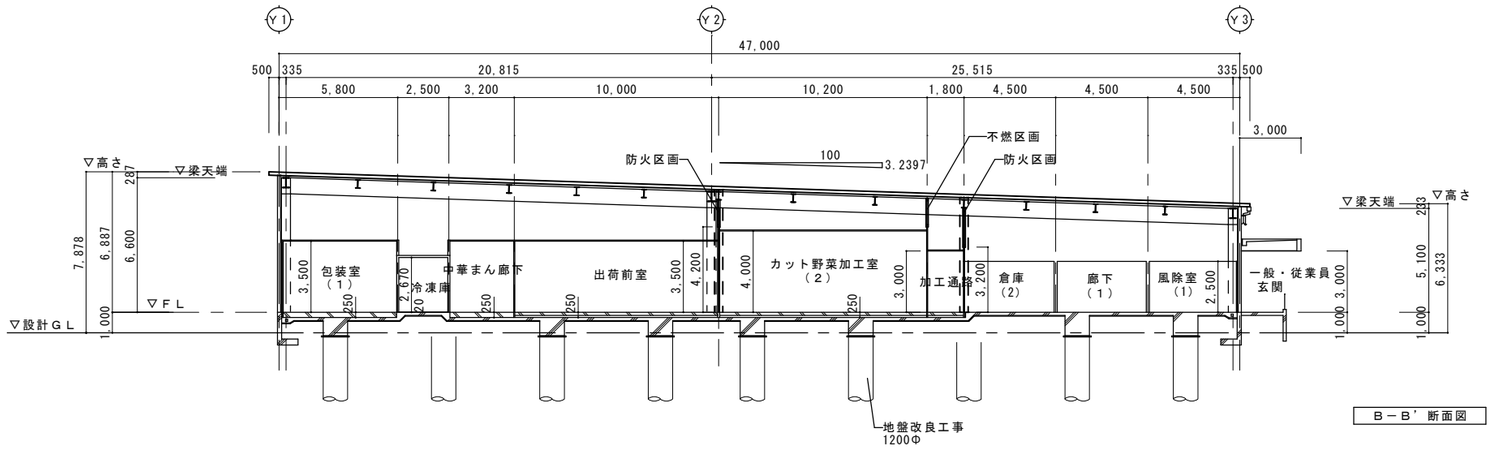

Ｂ－Ｂ’ 断面図

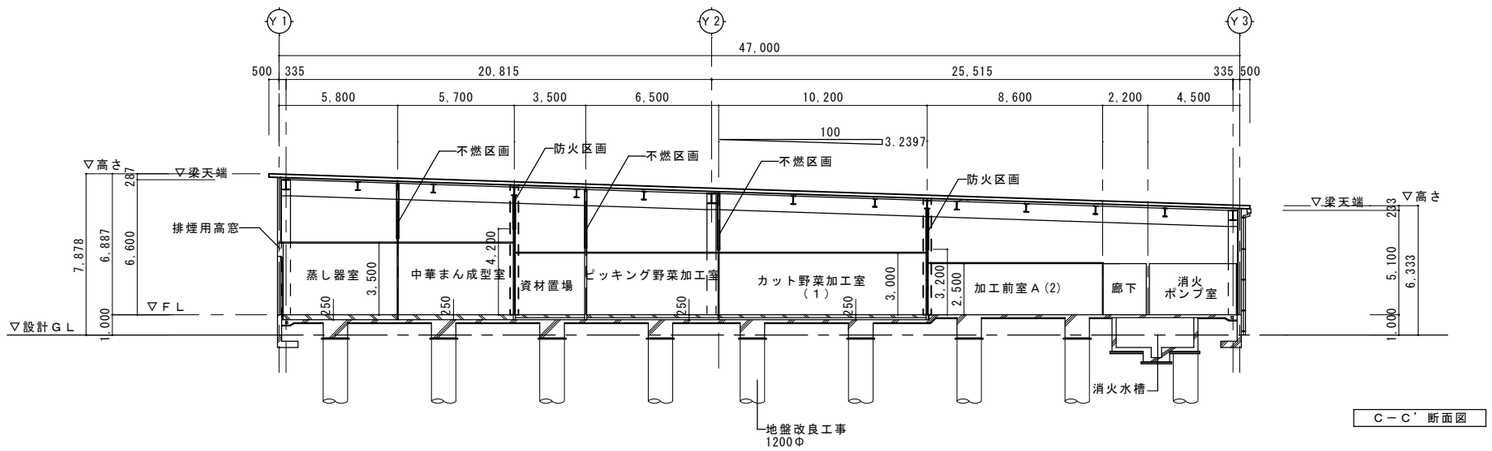

Ｃ－Ｃ’ 断面図

SAKARI SOGO PLAN
株式会社 盛総合設計

代表取締役社長　栗 原 將 光
宮城県仙台市青葉区上杉三丁目３－１６　〒９８０－００１１
ＴＥＬ（代表）０２２－２２２－６８８７　ＦＡＸ０２２－２２４－２３９７
事務所登録　宮城県　第２３２１０１８８号

訂正	発行 2025.10	部長	次長	審査	担当

工事名	川房地区複合型園芸施設整備事業加工施設建築主体工事	図番	Ａ－２９
図面名	断面図（１）	連番	
管理者	一級建築士登録 第１０１３１６号 栗 原 憲 昭	設計者	一級建築士登録 第２８９３０８号 伏見 勇男
縮尺	A1:1/150 A3:1/300		

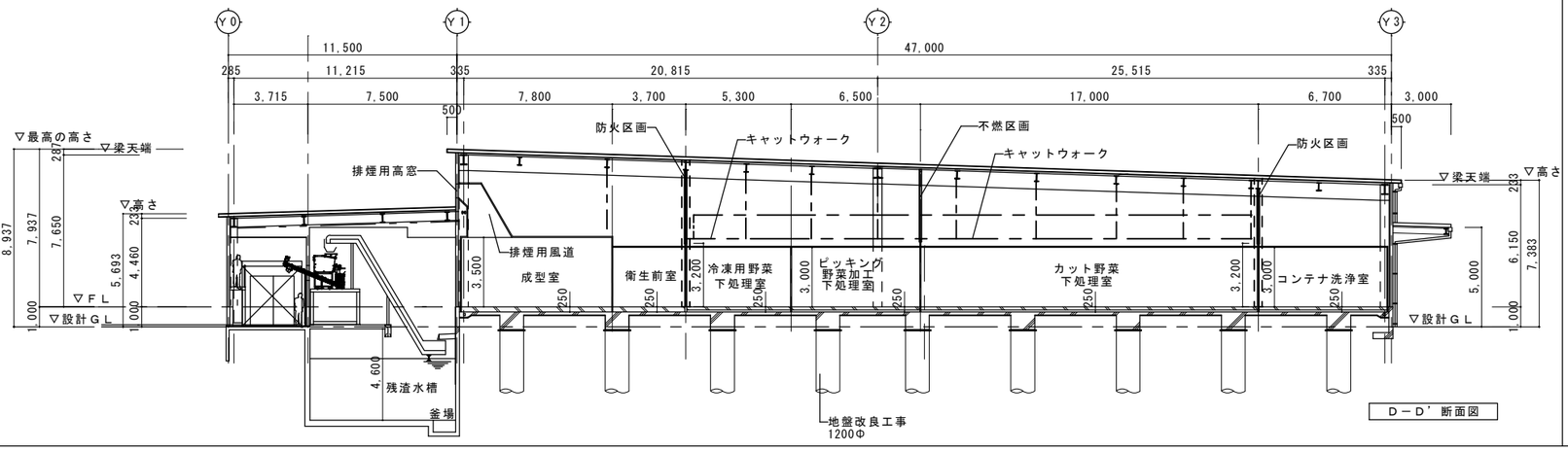

Ｄ－Ｄ’断面図

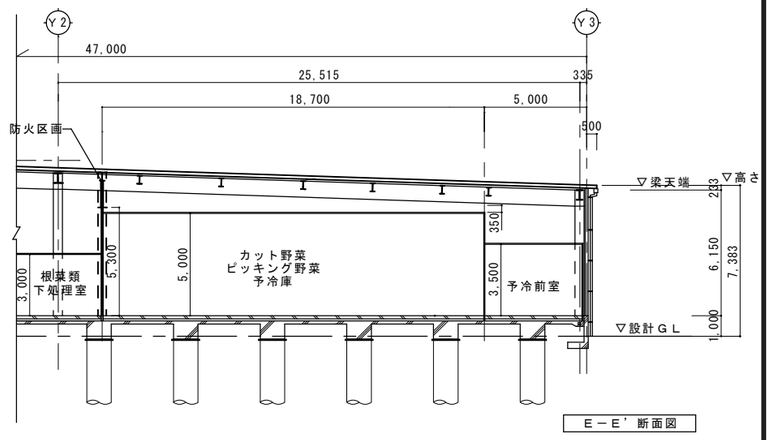

Ｅ－Ｅ’断面図

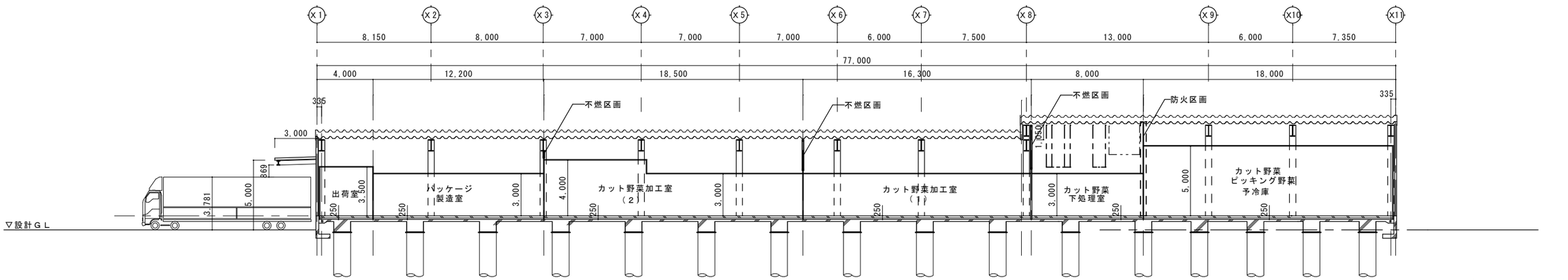

Ｆ－Ｆ’断面図

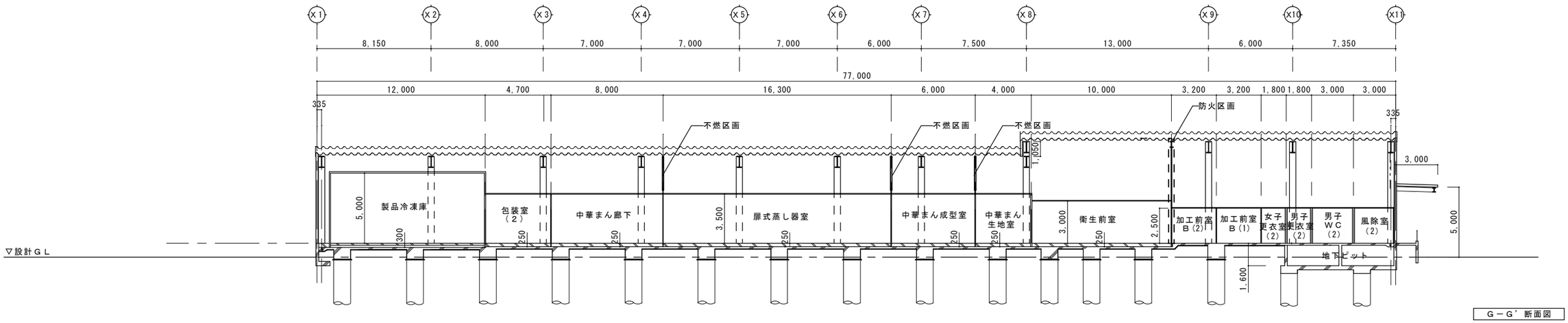

Ｇ－Ｇ’断面図

SAKARI SOGO PLAN
株式会社 盛総合設計

代表取締役社長　栗 原 將 光
宮城県仙台市青葉区上杉三丁目３－１６　〒９８０－００１１
ＴＥＬ（代表）０２２－２２２－６８８７　ＦＡＸ０２２－２２４－２３９７
事務所登録　宮城県　第２３２１０１８８号

訂正			
発行	2025.10	部	
部長	次長	審査	担当
工事名	川房地区複合型園芸施設整備事業加工施設建築主体工事	図番	Ａ－３０
図面名	断面図（２）	連番	
管理者	一級建築士登録 第１０１３１６号　栗 原 憲 昭	設計者	一級建築士登録 第２８９３０８号　伏見 勇男
縮尺	A1:1/150 A3:1/300		

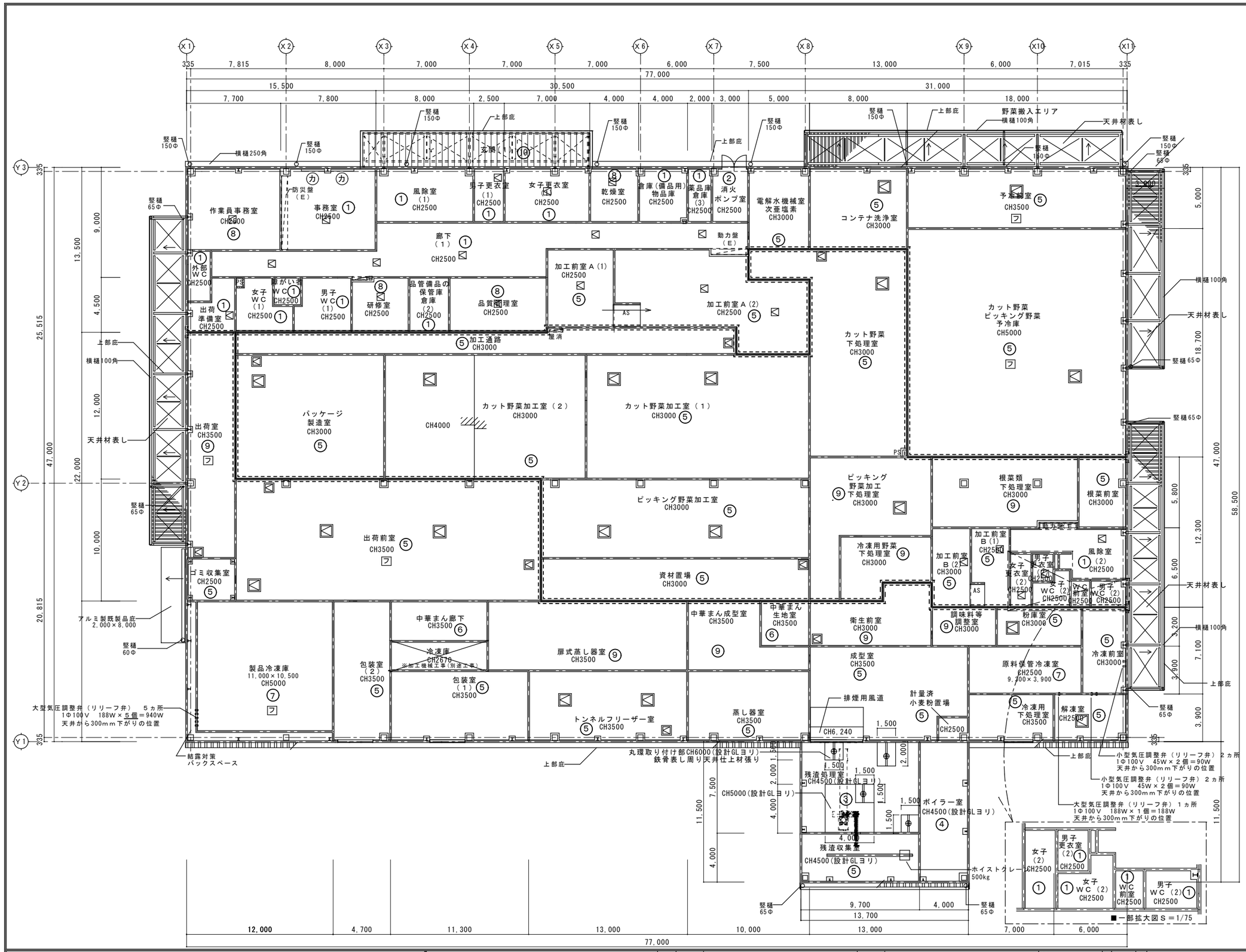

■仕上等凡例

①	GB-Dt9.5 （天井裏：GW24kg　t100）
②	GB-Rt9.5+ｸﾞﾗｽｳｰﾙﾎﾞｰﾄﾞt50 （天井裏：GW24kg　t100）
③	GB-Rt12.5+FKt6.0+EP-G （天井裏：GW24kg　t100）
④	GB-Rt12.5+FKt6.0 +ｸﾞﾗｽｳｰﾙﾎﾞｰﾄﾞt50 （天井裏：GW24kg　t100）
⑤	断熱パネルt50
⑥	断熱パネルt50 （片面ステンレス鋼板、片面カラー鋼板） （不燃）
⑦	断熱パネルt125
⑧	GB-NCt9.5（不燃） （天井裏：GW24kg　t100）
⑨	断熱パネルt50(不燃)
⑩	アルミ断熱パネルt9（フラット調）
庇 鉄骨部	DP塗り
⊠	天井点検口　450×450　21ヵ所
⊠	断熱パネル天井点検口　450×450 9ヵ所 ※開閉方向は現地確認の事
⊠	断熱パネル天井点検口　850×850 18ヵ所 ※開閉方向は現地確認の事
⊕	ポンプ機械メンテナンス用丸環100Φ ※残渣処理室4ヵ所 一部鉄骨表し（下部フランジのみ表し） 鉄骨H125×125×6.5×9 表し部分DP塗り
▫	大型気圧調整弁（リリーフ弁）　6ヵ所 小型気圧調整弁（リリーフ弁）　4ヵ所
㊀	カーテンボックス　D120×H150×L2,000

■一般エリア天井開口補強リスト

名称	開口寸法	個数
空調機	1050 × 450	4
空調機	900 × 900	9
空調機	1160 × 385	3
空調機	1040 × 670	4
換気扇	205 × 205	5
換気扇	260 × 260	11
換気扇	315 × 315	5
換気扇	395 × 395	2
給気口	100Φ	4
給気口	150Φ	2
給気口	200Φ	7
制気口	200 × 200	1
制気口	400 × 400	1
ダウンライト	150Φ	57
ダウンライト(軒天)	150Φ	6
ダウンライト	100Φ	11
センサー	100Φ	18
防災照明	100Φ	19
スピーカー	100Φ	15

■ 凡 例

CH＝＊　･･･天井高さを示す

フ　･･･フォークリフト使用室を示す。

･･･防火区画を示す。

SAKARI SOGO PLAN
株式会社 盛総合設計

代表取締役社長　栗 原 終 光
宮城県仙台市青葉区上杉三丁目3－16　〒980－0011
TEL（代表）022－222－6887　FAX022－224－2397
事務所登録　宮城県　第23210188号

訂正

発行 2025.10　認

部長 次長 審査 担当

工事名	川房地区複合型園芸施設整備事業加工施設建築主体工事	図番	A－31
図面名	天井伏図	工事番	
管理者	一級建築士登録 第101316号 栗 原 憲 昭	設計者	一級建築士登録 第289308号 伏見 勇男
縮尺	A1:1/150 A3:1/300		

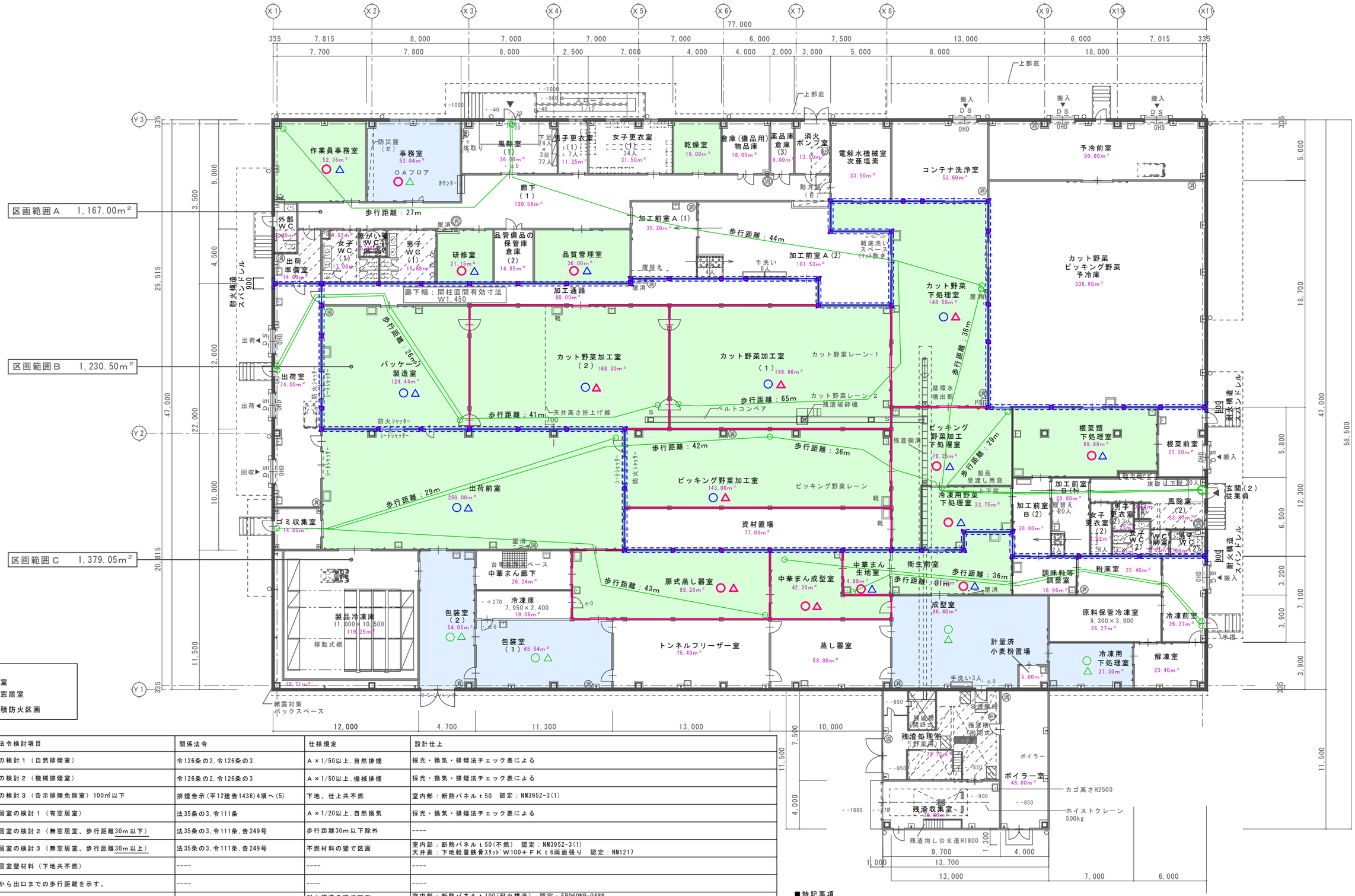

■ 凡 例 ②

凡例	主要法令検討項目	関係法令	仕様規定	設計仕上
○	排煙の検討１（自然排煙室）	令126条の2,令126条の3	Ａ×1/50以上,自然排煙	採光・換気・排煙法チェック表による
○	排煙の検討２（機械排煙室）	令126条の2,令126条の3	Ａ×1/50以上,機械排煙	採光・換気・排煙法チェック表による
○	排煙の検討３（告示排煙免除室）100㎡以下	排煙告示(平12建告1436)4項へ(5)	下地、仕上共不燃	室内部：断熱パネルｔ50　認定：NM3952-3(1)
△	無窓居室の検討１（有窓居室）	法35条の3,令111条	Ａ×1/20以上,自然換気	採光・換気・排煙法チェック表による
△	無窓居室の検討２（無窓居室、歩行距離30m以下）	法35条の3,令111条,告249号	歩行距離30m以下除外	----
△	無窓居室の検討３（無窓居室、歩行距離30m以上）	法35条の3,令111条,告249号	不燃材料の壁で区画	室内部：断熱パネルｔ50(不燃)　認定：NM3952-3(1) 天井裏：下地軽量鉄骨ｽﾀｯﾄﾞＷ100＋ＦＫｔ6両面張り　認定：NM1217
━	無窓居室壁材料（下地共不燃）	----	----	----
━	居室から出口までの歩行距離を示す。	----	----	----
▭	面積防火区画	令112条	耐火構造の壁で区画 1,500m2以下で区画	室内部：断熱パネルｔ100(耐火構造)　認定：FP060NP-0488 天井裏：ＦＫｔ6＋ＧＢ-Ｆｔ15両面張り　認定FP060NP-0241

■特記事項

・面積区画スパンドレル耐火構造仕様：ロックウールｔ30吹付とする。
・火気使用室はボイラー室のみとする。

SAKARI SOGO PLAN
株式会社 盛総合設計
代表取締役社長　栗 原 將 光
宮城県仙台市青葉区上杉三丁目３－１６　〒９８０－００１１
ＴＥＬ（代表）０２２－２２２－６８８７　ＦＡＸ０２２－２２４－２３９７
事務所登録　宮城県　第２３２１０１８８号

訂正

発行				部
2025.10				
部長	次長	審査	担当	

工事名	川房地区複合型園芸施設整備事業加工施設建築主体工事	図番	Ａ－３２
図面名	主要法令検討平面図	項番	
管理者	一級建築士登録 第１０１３１６号　栗 原 憲 昭	設計者	一級建築士登録 第２８９３０８号　伏見 勇男
縮尺	A1:1/150 A3:1/300		

採光・換気・排煙法チェック表

階	室名	居室	天井高さ (mm)	室面積 (㎡)	建具符号	採光 必要面積 1/20(㎡)	開口部算定 W × H × 個所 = 開口面積	係数算定 D / H × α − β = 係数	計算 開口面積 × 係数 = 面積	有効面積 (㎡)	判定	換気 必要換気量 (m³/h)	開口部算定 W × H × 個所	有効換気量 (m³/h)	判定	排煙 必要面積 1/50(㎡)	開口部算定 W × H × 個所 = 開口面積	有効面積 (㎡)	判定	緩和
一般エリア	風除室（１）		2,500	36.00									機械換気による			0.72				
	事務室	○	2,500	53.04	ＡＷ－１	2.65	1.70 × 1.25 × 2 = 4.25	38.25 / 3.66 × 10 − 1 = 103.51	4.25 × 3 = 12.75	12.75	OK	40	機械換気による	213		1.06	告示1436号第四号へ (5) ※100㎡以下	125	OK	告示緩和
	品質管理室	○	2,500	36.00		1.80	非常照明設置					27	機械換気による	144		0.72	告示1436号第四号へ (5) ※100㎡以下	30	OK	告示緩和
	男子更衣室(1)		2,500	11.25									機械換気による			0.23				
	女子更衣室(1)		2,500	31.50									機械換気による			0.63				
	乾燥室	○	2,500	18.00		0.90	非常照明設置					14	機械換気による	72		0.36	告示1436号第四号へ (5) ※100㎡以下	20	OK	告示緩和
	倉庫(備品用)物品庫		2,500	18.00									機械換気による			0.36				
	研修室	○	2,500	21.15		1.06	非常照明設置					16	機械換気による	85		0.42	告示1436号第四号へ (5) ※100㎡以下	20	OK	告示緩和
	作業員事務室	○	2,500	52.36		2.62	非常照明設置					40	機械換気による	210		1.05	告示1436号第四号へ (5) ※100㎡以下	125	OK	告示緩和
	品管備品の保管庫倉庫（２）		2,500	14.85									機械換気による			0.30				
	薬品庫倉庫（３）		2,500	9.00									機械換気による			0.18				
	男子WC		2,500	19.88									機械換気による			0.40				
	女子WC		2,500	17.58									機械換気による			0.35				
	障害者WC		2,500	5.29									機械換気による			0.11				
	消火ﾎﾟﾝﾌﾟ室		2,500	13.50									機械換気による			0.27				
	加工前室A(1)		2,500	35.20									機械換気による			0.70				
	加工前室A(2)		2,500	101.53									機械換気による			2.03				
	廊下(1)		2,500	130.58									機械換気による			2.61				
	外部ＷＣ		2,500	8.40									機械換気による			0.17				
	風除室(2)		2,500	33.86									機械換気による			0.67				
	男子更衣室(2)		2,500	4.23									機械換気による			0.08				
	女子更衣室(2)		2,500	7.92									機械換気による			0.16				
	便所前室		2,500	3.63									機械換気による			0.07				
	男子WC(2)		2,500	6.60									機械換気による			0.13				
	女子WC(2)		2,500	7.81									機械換気による			0.16				
	加工前室B(1)		2,500	20.80									機械換気による			0.42				
	加工前室B(2)		3,000	20.80									機械換気による			0.42				
	出荷準備室		2,500	14.00									機械換気による			0.28				
野菜加工エリア（非汚染区）	加工通路		3,000	80.00									機械換気による			1.60				
	ｶｯﾄ野菜加工室(2)	○	3,000 4,000	168.30		8.42	非常照明設置					170	機械換気による	378		3.37	機械排煙			
	ﾊﾟｯｹｰｼﾞ製造室	○	3,000	124.44		6.22	非常照明設置					112	機械換気による	249		2.49	機械排煙			
	ﾋﾟｯｷﾝｸﾞ野菜加工室	○	3,000	143.00		7.15	非常照明設置					129	機械換気による	286		2.86	機械排煙			
	出荷前室	○	3,500	250.00		12.50	非常照明設置					263	機械換気による	500		5.00	機械排煙			
	資材置場		3,000	77.00									機械換気による			1.54				
	ｺﾞﾐ収集室		2,500	14.00									機械換気による			0.28				
野菜加工エリア（汚染区）	予冷前室		3,500	90.00									機械換気による			1.80				
	ｶｯﾄ野菜ﾋﾟｯｷﾝｸﾞ野菜予冷庫		5,000	336.60									機械換気による			6.73				
	根菜前室		3,000	23.20									機械換気による			0.46				
	根菜類下処理室	○	3,000	67.96		3.40	非常照明設置					63	機械換気による	140		1.39	告示1436号第四号へ (5) ※100㎡以下		OK	告示緩和
	ｶｯﾄ野菜下処理室	○	3,000	148.50		7.43	非常照明設置					134	機械換気による	297		2.97	機械排煙			
	ｶｯﾄ野菜加工室(1)	○	3,000	186.66		9.33	非常照明設置					150	機械換気による	333		3.73	機械排煙			
	ﾋﾟｯｷﾝｸﾞ野菜加工下処理室	○	3,000	78.25		3.91	非常照明設置					71	機械換気による	157		1.57	告示1436号第四号へ (5) ※100㎡以下			
	冷凍用野菜下処理室	○	3,000	33.75								31	機械換気による	68		0.68	告示1436号第四号へ (5) ※100㎡以下			
	ｺﾝﾃﾅ洗浄室		3,000	53.60									機械換気による			1.07				
	電解水機械室次亜塩素		3,000	33.50									機械換気による			0.67				
	出荷室	○	3,500	74.00		3.70	非常照明設置					78	機械換気による	148		1.48	告示1436号第四号へ (5) ※100㎡以下		OK	告示緩和
	残渣処理室		4,500	72.75									機械換気による			1.46				
	残渣収集室		4,500	38.80									機械換気による			0.78				
	ﾎﾞｲﾗｰ室		4,500	46.00									機械換気による			0.92				
中華まんエリア（非汚染区）	衛生前室	○	3,000	43.00		2.15	非常照明設置					39	機械換気による	86		0.86	告示1436号第四号へ (5) ※100㎡以下		OK	告示緩和
	中華まん生地室	○	3,500	14.80		0.74	非常照明設置					16	機械換気による	30		0.30	告示1436号第四号へ (5) ※100㎡以下		OK	告示緩和
	中華まん成型室	○	3,500	42.20		2.11	非常照明設置					45	機械換気による	85		0.84	告示1436号第四号へ (5) ※100㎡以下		OK	告示緩和
	扉式蒸し器室	○	3,500	93.20		4.66	非常照明設置					98	機械換気による	186		1.86	告示1436号第四号へ (5) ※100㎡以下		OK	告示緩和
	冷凍用下処理室	○	3,500	27.30	ＡＷ－４	1.37	1.00 × 0.75 × 2 = 1.50	76.7 / 4.73 × 10 − 1 = 161.16	1.5 × 3 = 4.50	4.50	OK	29	機械換気による	55		0.55	1.00 × 0.75 × 2 = 1.50		OK	
	成型室	○	3,500	96.40	ＡＷ－５	4.82	1.00 × 0.75 × 4 = 3.00	76.7 / 2.78 × 10 − 1 = 274.90	3 × 3 = 9.00	9.00	OK	102	機械換気による	193		1.93	1.00 × 0.75 × 4 = 3.00		OK	
	軽量済小麦粉置場		2,500	5.00									機械換気による			0.10				
	蒸し器室		3,500	58.00									機械換気による			1.16				
	ﾄﾝﾈﾙﾌﾘｰｻﾞｰ室		3,500	75.40									機械換気による			1.51				
	包装室(1)	○	3,500	65.54	ＡＷ－６	3.28	1.00 × 0.75 × 3 = 2.25	76.7 / 3.68 × 10 − 1 = 207.42	2.25 × 3 = 6.75	6.75	OK	69	機械換気による	132		1.31	0.75 × 0.75 × 3 = 1.68		OK	
	包装室(2)	○	3,000	54.05	ＡＷ－６	2.70	1.00 × 0.75 × 3 = 2.25	76.7 / 3.68 × 10 − 1 = 207.42	2.25 × 3 = 6.75	6.75	OK	49	機械換気による	109		1.08	0.75 × 0.75 × 3 = 1.68		OK	
	冷凍庫		2,670	19.08									機械換気による			0.38				
	製品冷凍庫		5,000	119.29									機械換気による			2.39				
中華まんエリア（汚染区）	冷凍前室		3,000	26.27									機械換気による			0.53				
	粉庫室		3,000	22.40									機械換気による			0.45				
	調味料等調整室		3,000	16.96								16	機械換気による	34		0.34	告示1436号第四号へ (5) ※100㎡以下		OK	告示緩和
	中華まん廊下		3,500	26.24									機械換気による			0.52				
	原料保管冷凍室		2,500	36.27									機械換気による			0.73				
	解凍室		2,500	23.40									機械換気による			0.47				

SAKARI SOGO PLAN 株式会社 盛総合設計

代表取締役社長　栗 原 將 光
宮城県仙台市青葉区上杉三丁目３－１６　〒９８０－００１１
ＴＥＬ（代表）０２２－２２２－６８８７　ＦＡＸ０２２－２２４－２３９７
事務所登録　宮城県　第２３２１０１８８号

訂正

発行	部			
2025.10				
部長	次長	審査	担当	

工事名	川房地区複合型園芸施設整備事業加工施設建築主体工事	図事	Ａ－３３
図面名	法チェック表	連番	
管理者	一級建築士登録 第１０１３１６号 栗 原 憲 昭	設計者	一級建築士登録 第２８９３０８号 伏見 勇男
縮尺	A1：－ A3：－		

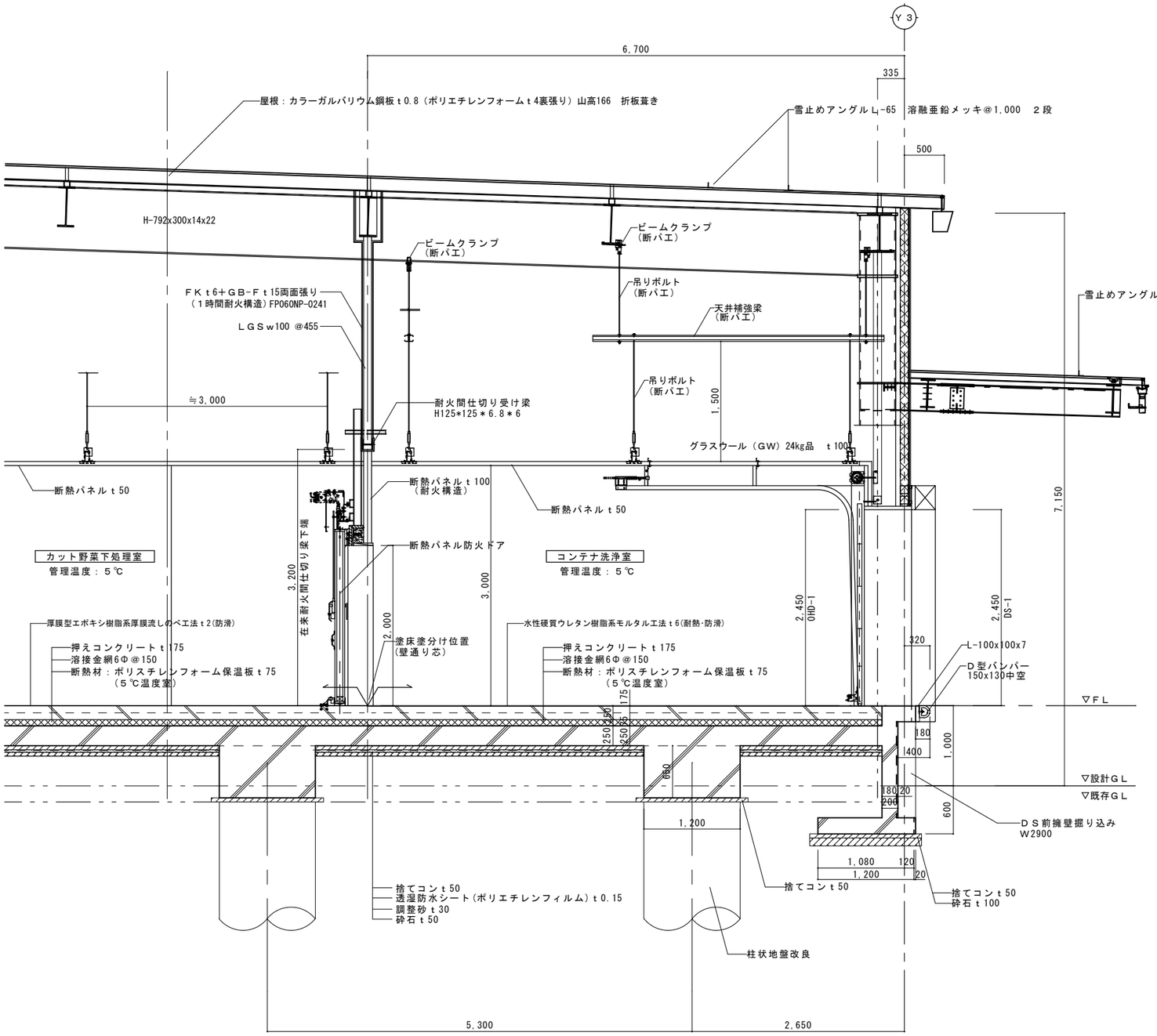

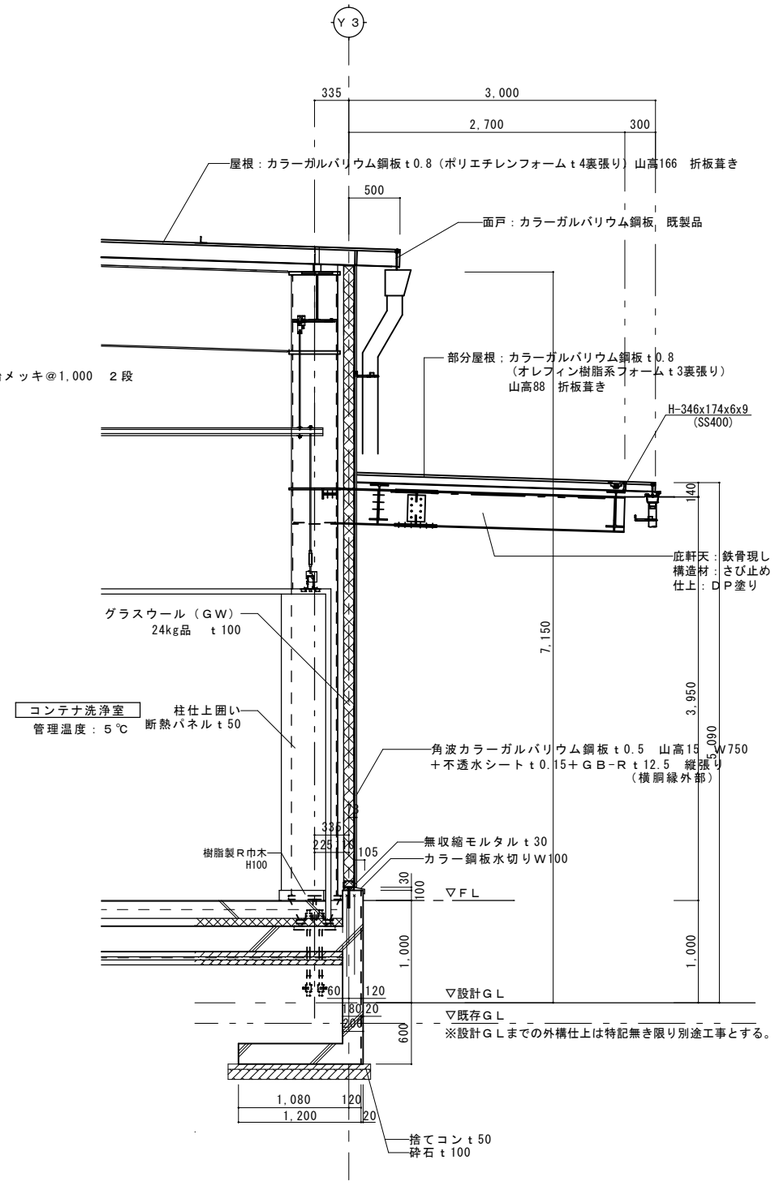

■ 凡　例
（断バエ）･･･断熱パネル工事を示す。

SAKARI SOGO PLAN
株式会社 盛総合設計

代表取締役社長　栗 原 將 光
宮城県仙台市青葉区上杉三丁目３－１６　〒９８０－００１１
ＴＥＬ（代表）０２２－２２２－６８８７　ＦＡＸ０２２－２２４－２３９７
事務所登録　宮城県　第２３２１０１８８号

訂正

発行	2025.10	部	
部長	次長	審査	担当

工事名	川房地区複合型園芸施設整備事業加工施設建築主体工事	図番	Ａ－３４
図面名	矩計図	連番	
管理者	一級建築士登録 第１０１３１６号　栗 原 憲 昭	設計者	一級建築士登録 第２８９３０８号　伏見　勇男
縮尺	A1：1/30　A3：1/60		

S=1：30

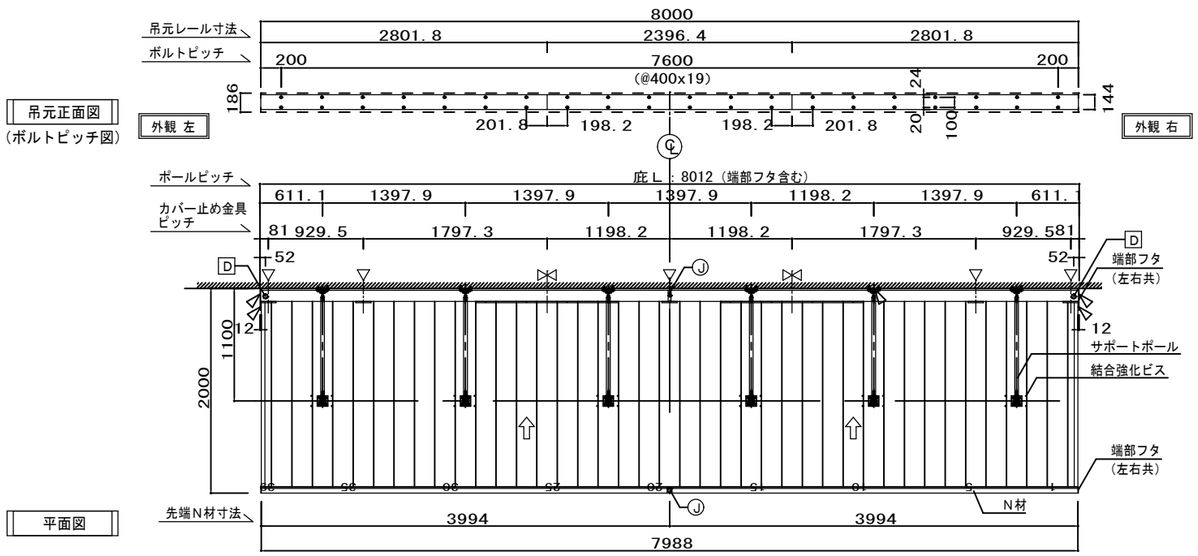

●カバー止め金具
ジョイント部
L＝1400×2
その他
L＝150×5

L=8,000

丸たてとい：左右

■凡例

:カバー止め金具 L=1400

:カバー止め金具 L=150

Ⓙ：ジョイント金具

D：落し口55

注）L=1400部材は吊元レール突き合せ部をセンターとして設置。

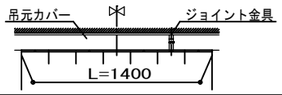

●丸たてどい60基本部材 <1ヶ所毎>

アルミ製

●丸たてどい60基本パーツ

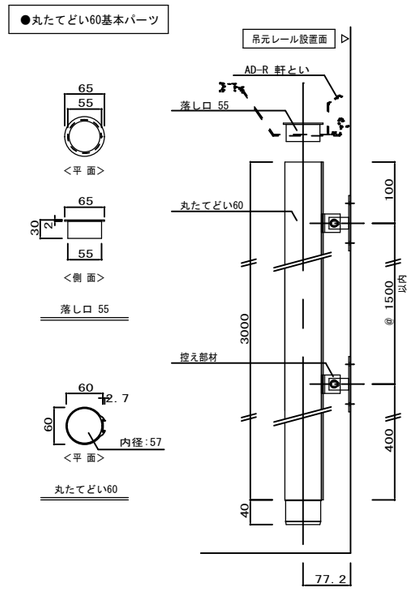

S=1：5

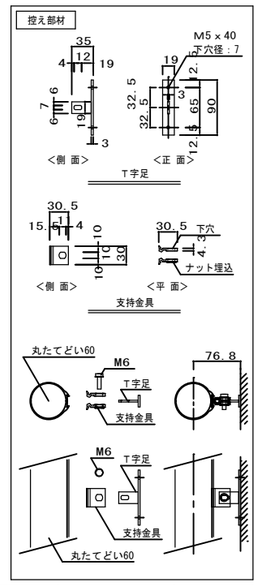

落し口 55		1	個
丸たてどい60	定尺（L3000）	1	本
控え部材		3	セット

S=1：10

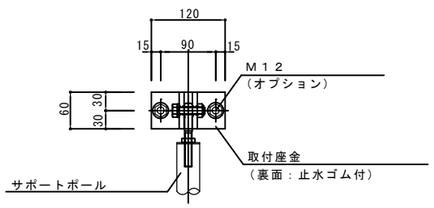

サポートポール外壁側座金正面図

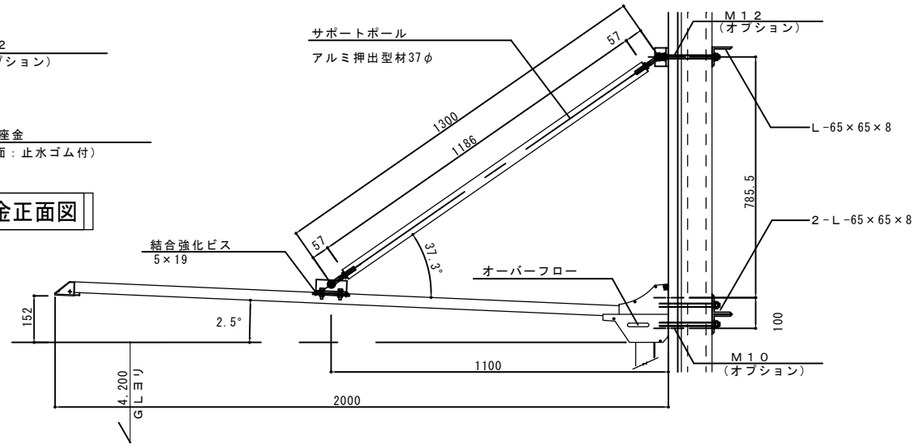

側面図

S=1：5

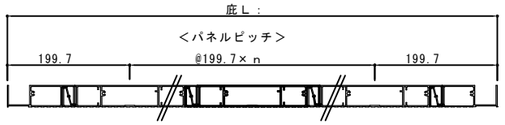

左端部 110 35 <100パネル>

中央部 199.5 <200パネル>

右端部 90 <100パネル>

●先端部オプション
N材（化粧樋無）

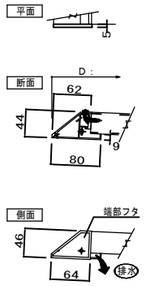

：コーキング（別途）
≪必ず施工してください≫

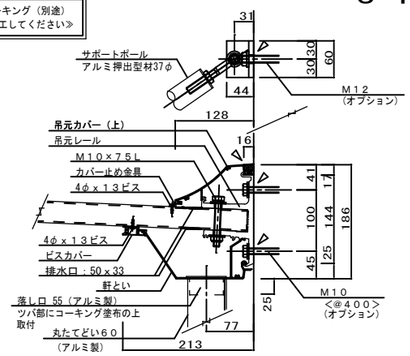

S=1：5

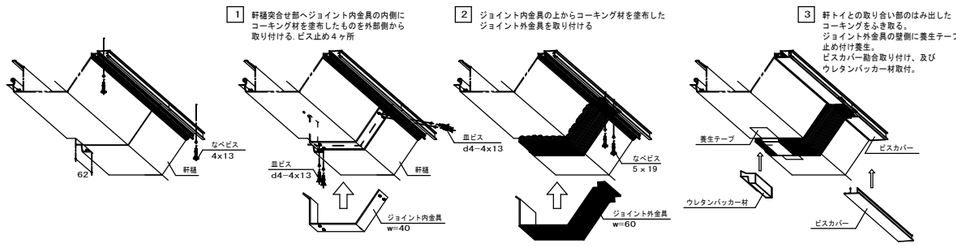

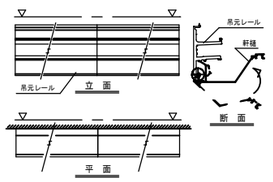

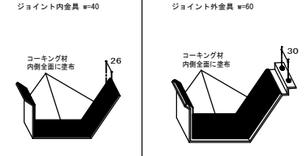

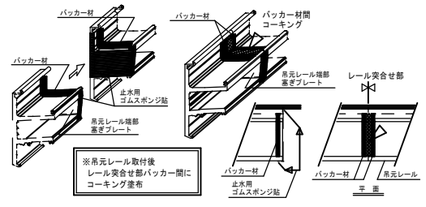

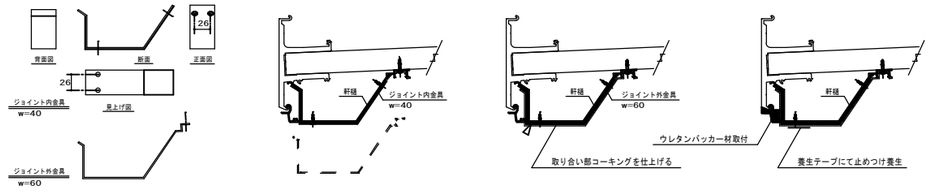

SAKARI SOGO PLAN
株式会社 盛総合設計

代表取締役社長　栗原將光
宮城県仙台市青葉区上杉三丁目3－16　〒980－0011
TEL（代表）022－222－6887　FAX022－224－2397
事務所登録　宮城県　第23210188号

訂正

発行 2025.10	部		
部長	次長	審査	担当

工事名	川房地区複合型園芸施設整備事業加工施設建築主体工事	図番	A－35
図面名	既成庇詳細図	連番	
管理者	一級建築士登録 第101316号 栗原憲昭	設計者	一級建築士登録 第289308号 伏見勇男
		縮尺	A1：1/5,1/10,1/30 A3：1/10,1/20,1/60

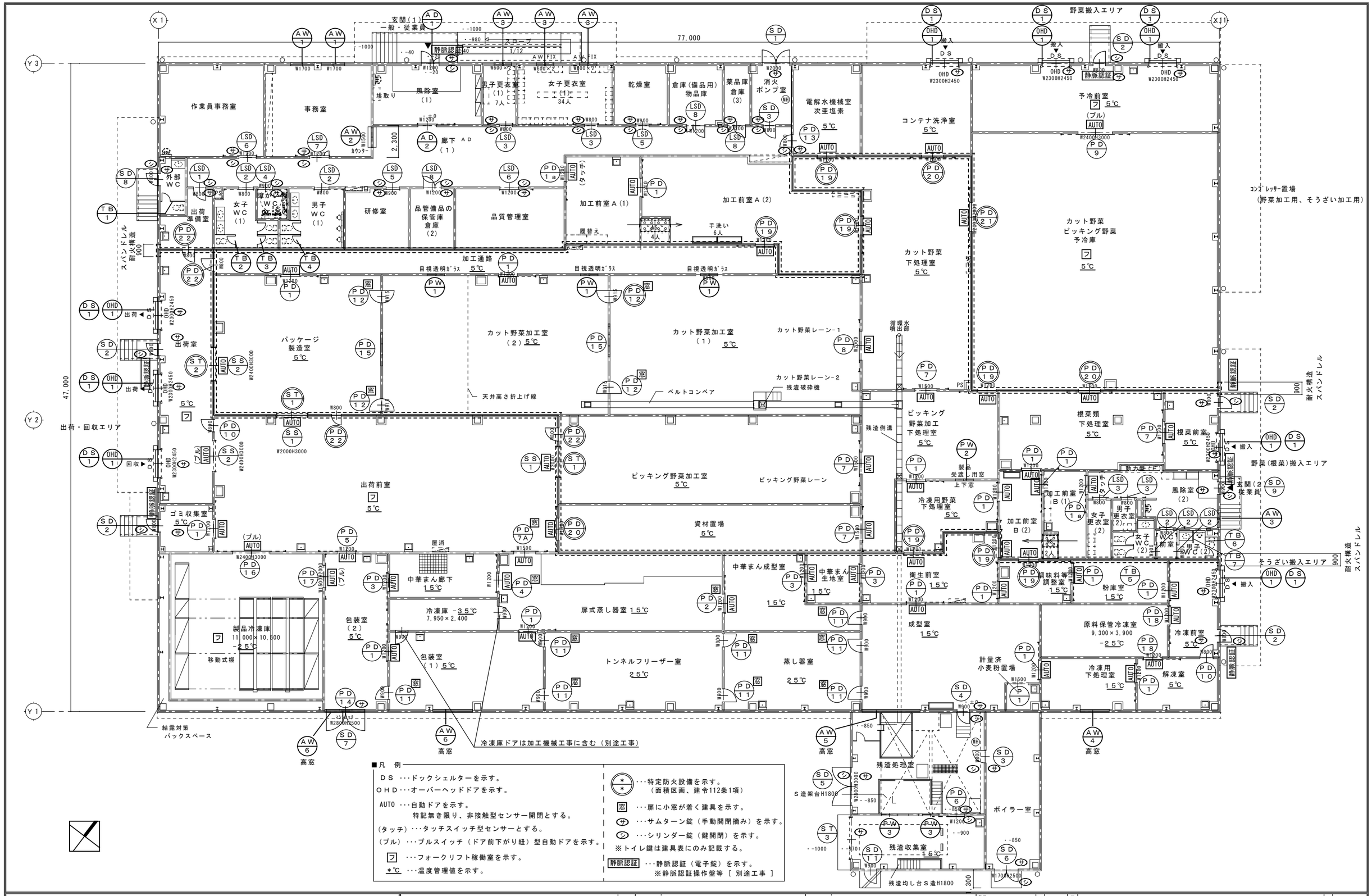

■凡　例

DS ･･･ドックシェルターを示す。
OHD･･･オーバーヘッドドアを示す。
AUTO ･･･自動ドアを示す。
特記無き限り、非接触型センサー開閉とする。
（タッチ）･･･タッチスイッチ型センサーとする。
（プル）･･･プルスイッチ（ドア前下がり紐）型自動ドアを示す。
7 ･･･フォークリフト稼働室を示す。
＊℃ ･･･温度管理値を示す。

＊＊ ･･･特定防火設備を示す。（面積区画、建令112条1項）
窓 ･･･扉に小窓が着く建具を示す。
サ ･･･サムターン錠（手動開閉摘み）を示す。
シ ･･･シリンダー錠（鍵開閉）を示す。
※トイレ鍵は建具表にのみ記載する。
静脈認証 ･･･静脈認証（電子錠）を示す。
※静脈認証操作盤等［別途工事］

SAKARI SOGO PLAN
株式会社 盛総合設計
代表取締役社長　栗原將光
宮城県仙台市青葉区上杉三丁目3－16　〒980－0011
TEL（代表）022－222－6887　FAX022－224－2397
事務所登録　宮城県　第23210188号

訂正

発行	認
2025.10	
部長	次長	審査	担当

工事名	川房地区複合型園芸施設整備事業建築機械工事	図番	A－36
図面名	建具キープラン	縮尺	
管理者	一級建築士登録 第101316号 栗原憲昭	設計者	一級建築士登録 第289308号 伏見勇男
縮尺	A1:1/125 A3:1/250		

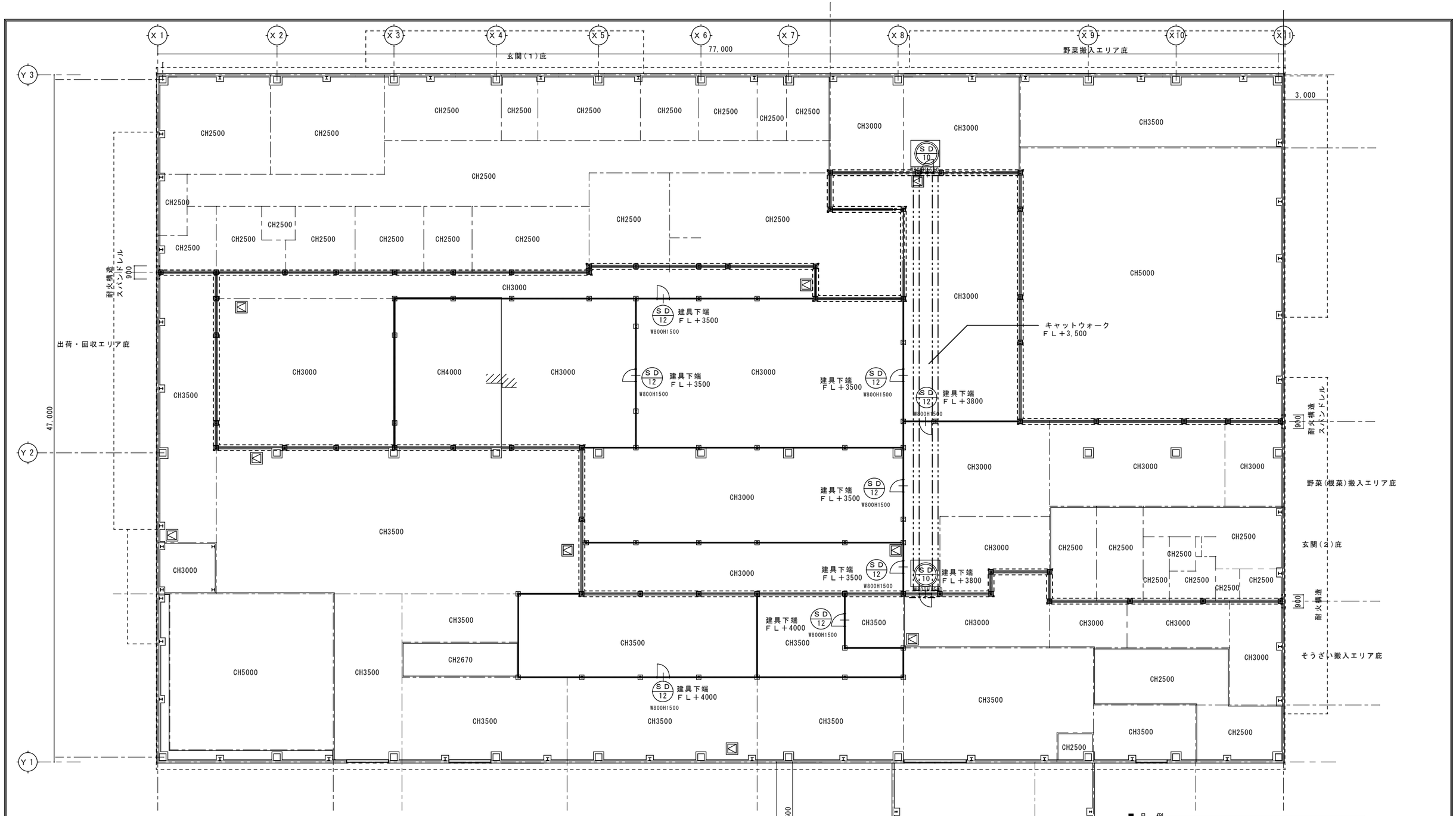

■凡　例

ＤＳ　･･･ドックシェルターを示す。
ＯＨＤ･･･オーバーヘッドドアを示す。
AUTO ･･･自動ドアを示す。
特記無き限り、非接触型センサー開閉とする。
（タッチ）･･･タッチスイッチ型センサーとする。
（プル）･･･プルスイッチ（ドア前下がり紐）型自動ドアを示す。
フ　･･･フォークリフト稼働室を示す。
＊℃　･･･温度管理値を示す。

窓　･･･扉に小窓が着く建具を示す。
＊/＊　･･･特定防火設備を示す。
（面積区画、建令112条1項）
サ　･･･サムターン錠（手動開閉摘み）を示す。
シ　･･･シリンダー錠（鍵開閉）を示す。
※トイレ鍵は建具表にのみ記載する。
静脈認証　･･･静脈認証（電子錠）を示す。

■凡　例

･･･防火区画（面積区画）を示す。
･･･不燃区画（貫通処理及び防火設備無し）を示す。
ＣＨ＝＊　･･･天井高さを示す。

SAKARI SOGO PLAN
株式会社　盛総合設計

代表取締役社長　栗原將光
宮城県仙台市青葉区上杉三丁目３－１６　〒９８０－００１１
ＴＥＬ（代表）０２２－２２２－６８８７　ＦＡＸ０２２－２２４－２３９７
事務所登録　宮城県　第２３２１０１８８号

訂正		発行 2025.10	認
部長	次長	審査	担当

工事名	川房地区複合型園芸施設整備事業加工施設建築主体工事	図番	A－37
図面名	建具キープラン（2）	改番	
管理者	一級建築士登録 第101316号 栗原憲昭	設計者	一級建築士登録 第289308号 伏見勇男
縮尺	A1:1/125 A3:1/250		

符号・形式・数量	AD 1 アルミ製親子開き扉 1ヶ所	AD 2 アルミ製片引きドア 1ヶ所					
場所	風除室（1）	風除室（1）					
姿　図	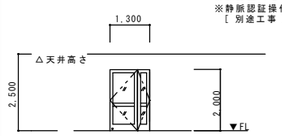	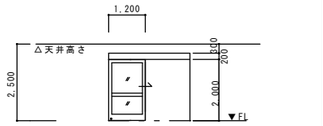					
特記事項(法規制)	―――	―――					
戸見込み	100	100					
戸仕上	アルミ電解着色(ステンカラー)	アルミ電解着色(ステンカラー)					
枠仕上	アルミ電解着色(ステンカラー)	アルミ電解着色(ステンカラー)					
硝　子	Ｔ８	Ｔ５					
錠　前・ヒンジ	サムターン、静脈認証（電子錠）						
水切り							
沓摺り・レール等	Ｃ　ステンレス	Ｃ　ステンレス					
備　考	ＳＨ　ＬＨ　ＫＬ　内サムターン　ＤＣ　ＦＤ　付属金物一式	ＫＬ ドアハンドル ソフトクローズ 自閉装置付き 付属金物一式					

符号・形式・数量	AW 1 アルミ製引違い窓 2ヶ所	AW 2 アルミ製引違い窓 1ヶ所	AW 3 アルミ製ＦＩＸ窓 4ヶ所	AW 4 アルミ製内倒し排煙窓 1ヶ所	AW 5 アルミ製内倒し排煙窓 1ヶ所	AW 6 アルミ製内倒し排煙窓 2ヶ所	
場所	事務室	事務室	男子更衣室（1）・女子更衣室（1）・風除室（2）	冷凍用下処理室	成型室	包装室（１）・包装室（２）	
姿　図	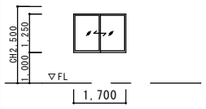	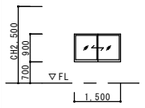	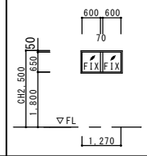	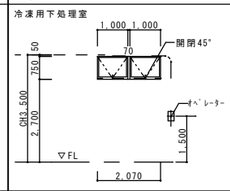	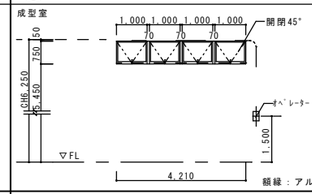	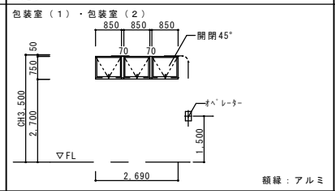	
特記事項(法規制)							
戸見込み	70	70	70	70	70	70	
戸仕上	アルミ電解着色(ステンカラー)	アルミ電解着色(ステンカラー)	アルミ電解着色(ステンカラー)	アルミ電解着色(ステンカラー)	アルミ電解着色(ステンカラー)	アルミ電解着色(ステンカラー)	
枠仕上	アルミ電解着色(ステンカラー)	アルミ電解着色(ステンカラー)	アルミ電解着色(ステンカラー)	アルミ電解着色(ステンカラー)	アルミ電解着色(ステンカラー)	アルミ電解着色(ステンカラー)	
硝　子	FL4+A12+T5	FL4	Ｔ５	アルミサンドイッチパネル t 20(芯材ウレタンフォーム)	アルミサンドイッチパネル t 20(芯材ウレタンフォーム)	アルミサンドイッチパネル t 20(芯材ウレタンフォーム)	
錠　前・ヒンジ	大型クレセント	クレンセント、付属金物一式	付属金物一式	排煙オペレーター　付属金物一式	排煙オペレーター　付属金物一式	排煙オペレーター　付属金物一式	
水切り	アルミ製	アルミ製	アルミ製	アルミ製	アルミ製	アルミ製	
沓摺り・レール等	アルミ製	アルミ製	アルミ製	アルミ製	アルミ製	アルミ製	
備　考	網戸、結露受け、アングル、付属金物一式						

符号・形式・数量	SS 1 自動　シートシャッター 2ヶ所	SS 2 自動　シートシャッター 2ヶ所		ST 1 鋼製防火重量シャッター　（常開） 2ヶ所	ST 2 鋼製防火重量シャッター　（常開） 1ヶ所	ST 3 断熱シャッター（電動） 1ヶ所	
場所	出荷前室	出荷前室・パッケージ製造室		ピッキング野菜加工室・パッケージ製造室	出荷室	残渣収集室	
姿　図	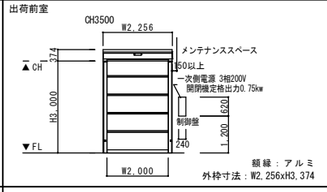	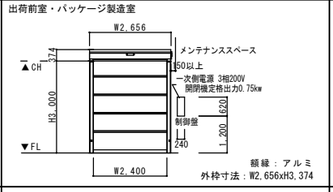		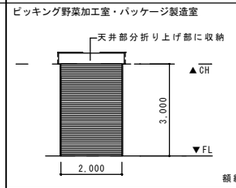	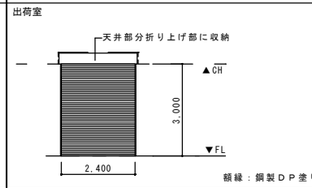	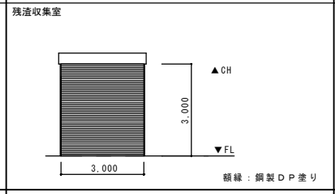	
特記事項(法規制)				特定防火設備（煙感連動・常閉）　告示1369号・2563号	特定防火設備（煙感連動・常閉）　告示1369号・2563号	-----	
戸見込み							
戸仕上	ポリエステル、アクリル樹脂コート	ポリエステル、アクリル樹脂コート		溶融亜鉛めっき鋼板t1.6、ＳＯＰ（シャッターケースとも）	溶融亜鉛めっき鋼板t1.6、ＳＯＰ（シャッターケースとも）	溶融亜鉛めっき鋼板t1.6、ＳＯＰ（シャッターケースとも）	
枠仕上	ガイドレール：ステンレスt1.5(HL)	ガイドレール：ステンレスt1.5(HL)		ガイドレール：ステンレスt1.5(HL)	ガイドレール：ステンレスt1.5(HL)	ガイドレール：ステンレスt1.5(HL)	
硝　子	明かり窓（防虫タイプ）：ＰＶＣ	明かり窓（防虫タイプ）：ＰＶＣ					
錠　前・ヒンジ		プルスイッチ（天井吊下げ紐型開閉器）[出荷前室のみ]					
水切り				座板：ステンレスt1.5（HL）	座板：ステンレスt1.5（HL）	座板：ステンレスt1.5（HL）	
沓摺り・レール等							
備　考				煙感連動 危害防止装置	煙感連動 危害防止装置	危害防止装置	

符号・形式・数量	DS 1 ドックシェルター（３方固定式） 8ケ所	OHD 1 手動オーバースライディングドア 8ケ所					
場所	出荷室・予冷前室・根菜前室・冷凍前室・コンテナ洗浄室	出荷室・予冷前室・根菜前室・冷凍前室・コンテナ洗浄室					
姿　図	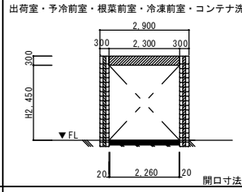	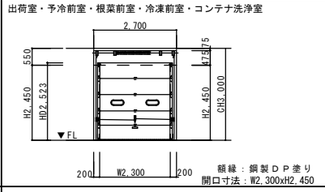					
特記事項(法規制)							
戸見込み		50					
戸仕上		断熱タイプ（ベーシック　スチール） カラー鋼板（硬質ウレタンフォーム充填）（標準色）					
枠仕上		ステンレスガイドレール					
硝　子		明かり窓（ペアガラス3-12-3）					
錠　前・ヒンジ		サムターン、水圧解錠					
水切り							
沓摺り・レール等							
備　考	軟質ポリウレタンフォームパッド						

SAKARI SOGO PLAN
株式会社 盛総合設計
代表取締役社長　栗 原 將 光
宮城県仙台市青葉区上杉三丁目３－１６　〒９８０－００１１
ＴＥＬ（代表）０２２－２２２－６８８７　ＦＡＸ０２２－２２４－２３９７
事務所登録　宮城県　第２３２１０１８８号

訂正

発行				部
2025.10				
部長	次長	審査	担当	

工事名	川房地区複合型園芸施設整備事業建築機械工事	図番	Ａ－３８
図面名	建具表（１）（ＡＤ・ＡＷ・ＳＳ・ＯＨＤ）	連番	
管理者	一級建築士登録 第１０１３１６号　栗 原 憲 昭	設計者	一級建築士登録 第２８９３０８号　伏見 勇男
縮尺	A1:1/100 A3:1/200		

符号・形式・数量	SD 1 鋼製両開きフラッシュドア 1ケ所	SD 2 鋼製片開きフラッシュドア 5ケ所	SD 3 鋼製片開きフラッシュドア 2ケ所	SD 4 鋼製片引きドア 1ケ所	SD 5 鋼製両開きフラッシュドア 1ケ所	SD 6 鋼製両開きフラッシュドア 1ケ所	SD 7 鋼製両開きフラッシュドア 1ケ所
場所	消火ポンプ室	予冷前室・根菜前室・冷凍前室・ゴミ収集室・出荷室	ボイラー室・消火ポンプ室	残渣処理室	残渣処理室	ボイラー室	包装室(2)
姿図	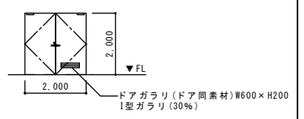	静脈認証（電子錠） ※静脈認証操作盤等 ［ 別途工事 ］ 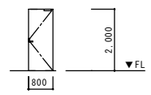	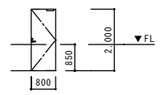	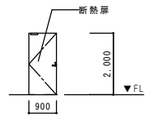	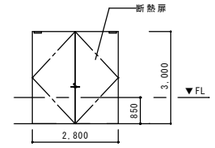	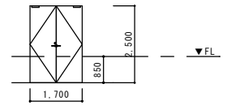	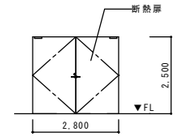
特記事項(法規制)							
戸見込み	４０	４０	４０	４０	４０	４０	４０
戸仕上	ＤＰ	ＤＰ	ＤＰ	ＤＰ	ＤＰ	ＳＯＰ	ＤＰ
枠仕上	ＤＰ	ＤＰ	ＤＰ	ＤＰ	ＤＰ	ＳＯＰ	ＤＰ
硝子							
錠前・ヒンジ	レバーハンドル錠 サムターン	レバーハンドル錠、サムターン、シリンダー	レバーハンドル錠、サムターン、シリンダー	レバーハンドル錠、サムターン、シリンダー	レバーハンドル錠、サムターン、シリンダー	レバーハンドル錠、サムターン、シリンダー	レバーハンドル錠、サムターン
水切り							
沓摺り・レール等	Ｃステンレス製	Ｃステンレス製	Ｃステンレス製	Ｃステンレス製	Ｃステンレス製	Ｃステンレス製	Ｃステンレス製
備考	ＳＨ ＤＣ ＦＤ 付属金物一式	ＳＨ ＤＣ ＦＤ 付属金物一式、ロックウール充填、セミエアタイト	静脈認証（電子錠） ＳＨ ＤＣ ＦＤ 付属金物一式	ＳＨ ＤＣ ＦＤ 付属金物一式	ＳＨ ＤＣ ＦＤ 付属金物一式、ロックウール充填、セミエアタイト	ＳＨ ＤＣ ＦＤ 付属金物一式	ＳＨ ＤＣ ＦＤ 付属金物一式、ロックウール充填、セミエアタイト

符号・形式・数量	SD 8 鋼製片開きフラッシュドア 1ケ所	SD 9 鋼製片開きフラッシュドア 1ケ所	SD 10 鋼製片開きフラッシュドア 2ケ所	SD 11 鋼製片開きフラッシュドア 1ケ所	SD 12 鋼製片開きフラッシュドア 8ケ所		
場所	外部WC	風除室(2)	天井裏（キャットウォーク部分）	残渣収集室	小屋裏（不燃区画壁間膜）		
姿図	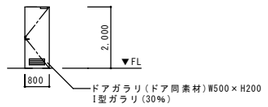	静脈認証（電子錠） ※静脈認証操作盤等 ［ 別途工事 ］ 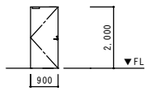	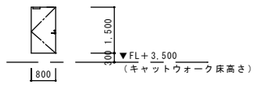	静脈認証（電子錠） ※静脈認証操作盤等 ［ 別途工事 ］ 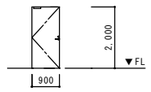	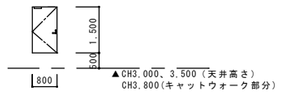		
特記事項(法規制)			特定防火設備（面積区画）（建告第1369号,2563号）				
戸見込み	４０	４０	４０	４０	４０		
戸仕上	ＤＰ	ＤＰ	ＤＰ	ＤＰ	ＤＰ		
枠仕上	ＤＰ	ＤＰ	ＤＰ	ＤＰ	ＤＰ		
硝子							
錠前・ヒンジ	レバーハンドル錠、サムターン、シリンダー、表示錠	レバーハンドル錠、サムターン、シリンダー、表示錠	ＤＣ レバーハンドル錠 付属金物一式	レバーハンドル錠、サムターン、シリンダー、表示錠	ＤＣ レバーハンドル錠 付属金物一式		
水切り							
沓摺り・レール等	Ｃステンレス製	Ｃステンレス製	Ｃステンレス製	Ｃステンレス製	Ｃステンレス製		
備考	ＳＨ ＤＣ ＦＤ 付属金物一式	ＳＨ ＤＣ ＦＤ 付属金物一式、ロックウール充填、セミエアタイト		ＳＨ ＤＣ ＦＤ 付属金物一式、ロックウール充填、セミエアタイト			

符号・形式・数量	LSD 1 軽量鋼製片開きドア 1ケ所	LSD 2 軽量鋼製片引きドア 5ケ所	LSD 3 軽量鋼製片引きドア 4ケ所	LSD 4 軽量鋼製片引きドア 1ケ所	LSD 5 軽量鋼製片引きドア 2ケ所	LSD 6 軽量鋼製片引きドア 2ケ所	LSD 7 軽量鋼製小扉付き片引きドア 1ケ所
場所	出荷準備室	女子WC(1)・男子WC(1)・WC前室女子 ・WC(2)・男子WC(2)	男子更衣室(1)(2)・女子更衣室(1)(2)	障害者WC	研修室・乾燥室	作業員事務室・品質管理室	事務室
姿図	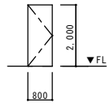	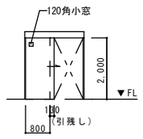	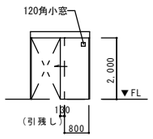	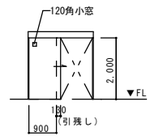	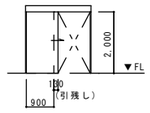	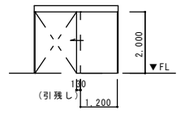	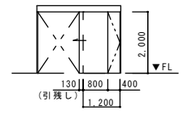
特記事項(法規制)							
戸見込み	３６	３６	３６	３６	３６	３６	３６
戸仕上	化粧鋼板（標準色）	化粧鋼板（標準色）	化粧鋼板（標準色）	化粧鋼板（標準色）	化粧鋼板（標準色）	化粧鋼板（標準色）	化粧鋼板（標準色）
枠仕上	ＳＯＰ	ＳＯＰ	ＳＯＰ	ＳＯＰ	ＳＯＰ	ＳＯＰ	ＳＯＰ
硝子		Ｆｔ４	Ｆｔ４	Ｆｔ４			
錠前・ヒンジ	レバーハンドル錠、サムターン、シリンダー		引き戸錠、サムターン	引き戸錠、サムターン	引き戸錠、サムターン	引き戸錠、サムターン	引き戸錠、サムターン
水切り							
沓摺り・レール等	Ｃステンレス製	Ａステンレス製	Ａステンレス製	Ａステンレス製	Ａステンレス製	Ａステンレス製	Ａステンレス製
備考	ＳＨ ＤＣ ＦＤ 付属金物一式	自閉装置、ドアハンドル（抗菌・抗ウイルス）ステンレス製L＝４５０	自閉装置、ドアハンドル（抗菌・抗ウイルス）ステンレス製L＝４５０	自閉装置、ドアハンドル（抗菌・抗ウイルス）ステンレス製L＝４５０	自閉装置、ドアハンドル（抗菌・抗ウイルス）ステンレス製L＝４５０	自閉装置、ドアハンドル（抗菌・抗ウイルス）ステンレス製L＝４５０	自閉装置、ドアハンドル（抗菌・抗ウイルス）ステンレス製L＝４５０

符号・形式・数量	LSD 8 軽量鋼製両開き親子ドア 3ケ所						
場所	倉庫(2)・物品庫・倉庫(3)						
姿図	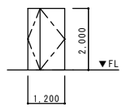						
特記事項(法規制)							
戸見込み	40						
戸仕上	化粧鋼板（標準色）						
枠仕上	ＳＯＰ						
硝子							
錠前・ヒンジ	シリンダー、サムターン						
水切り							
沓摺り・レール等	Ａステンレス製						
備考							

SAKARI SOGO PLAN
株式会社 盛総合設計

代表取締役社長 栗 原 將 光
宮城県仙台市青葉区上杉三丁目３－１６ 〒９８０－００１１
ＴＥＬ（代表）０２２－２２２－６８８７ ＦＡＸ０２２－２２４－２３９７
事務所登録 宮城県 第２３２１０１８８号

訂正

発行				
2025.10	部			
部長	次長	審査	担当	

工事名	川房地区複合型園芸施設整備事業建築機械工事	図番	Ａ－３９
図面名	建具表（２）（ＳＤ・ＬＳＤ）	連番	
管理者	一級建築士登録 第１０１３１６号 栗 原 憲 昭	設計者	一級建築士登録 第２８９３０８号 伏見 勇男
縮尺	A1:1/100 A3:1/200		

符号・形式・数量	TB 1 トイレブース 1ケ所	TB 2 トイレブース 1ケ所	TB 3 トイレブース 1ケ所	TB 4 トイレブース 1ケ所	TB 5 トイレブース 1ケ所	TB 6 トイレブース 1ケ所	TB 7 トイレブース 1ケ所
場所	外部WC	女子WC（1）	女子WC（1）	男子WC（1）	女子WC（2）	男子WC（2）	男子WC（2）
姿　図	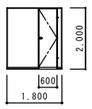	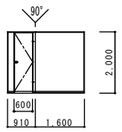	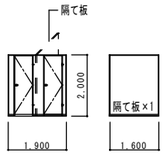	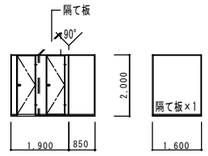	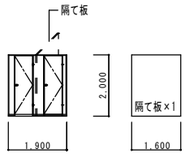	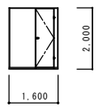	
特記事項(法規制)							
戸見込み	40	40	40	40	40	40	40
戸仕上	メラミン樹脂化粧合板パネル（標準色）	メラミン樹脂化粧合板パネル（標準色）	メラミン樹脂化粧合板パネル（標準色）	メラミン樹脂化粧合板パネル（標準色）	メラミン樹脂化粧合板パネル（標準色）	メラミン樹脂化粧合板パネル（標準色）	メラミン樹脂化粧合板パネル（標準色）
枠仕上	アルミエッジ、アルミ笠木、ステンレス巾木	アルミエッジ、アルミ笠木、ステンレス巾木	アルミエッジ、アルミ笠木、ステンレス巾木	アルミエッジ、アルミ笠木、ステンレス巾木	アルミエッジ、アルミ笠木、ステンレス巾木	アルミエッジ、アルミ笠木、ステンレス巾木	アルミエッジ、アルミ笠木、ステンレス巾木
硝　子							
錠　前・ヒンジ	表示錠	表示錠	表示錠	表示錠	表示錠	表示錠	
水切り							
沓摺り・レール等	グレビティヒンジ、帽子掛け戸当たり	グレビティヒンジ、帽子掛け戸当たり	グレビティヒンジ、帽子掛け戸当たり	グレビティヒンジ、帽子掛け戸当たり	グレビティヒンジ、帽子掛け戸当たり	グレビティヒンジ、帽子掛け戸当たり	
備　考							

符号・形式・数量	PW 1 アルミ製ＦＩＸ窓 3ケ所	PW 2 アルミ製上げ下げ窓 1カ所	PW 3 アルミ製上げ下げ窓 2カ所				
場所	カット野菜加工室（1）（2）	冷凍用野菜下処理室	残渣処理室				
姿　図	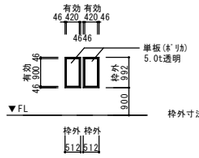	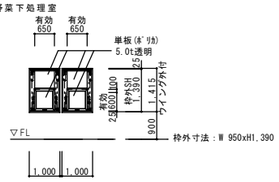	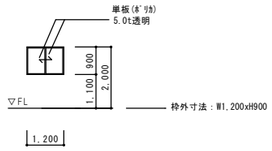				
特記事項(法規制)		開口寸法舞台下確認	開口寸法舞台下確認				
戸見込み	50	70	70				
戸仕上	アルミ電解着色(ステンカラー)	アルミ電解着色(ステンカラー)	アルミ電解着色(ステンカラー)				
枠仕上	アルミ電解着色(ステンカラー)	アルミ電解着色(ステンカラー)	アルミ電解着色(ステンカラー)				
硝　子	ポリカーボネート透明ｔ5.0	ポリカーボネート透明ｔ5.0	ポリカーボネート透明ｔ5.0				
錠　前・ヒンジ		上げ下げ機構　クレセント　付属金物一式	クレセント　付属金物一式				
水切り		アルミ製	アルミ製				
沓摺り・レール等		アルミ製	アルミ製				
備　考	額枠アルミ製	額枠アルミ製	額枠アルミ製				

符号・形式・数量	P 1 三方枠+ビニール樹脂短冊型シート 1ケ所
場所	計量済小麦粉置場
姿　図	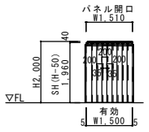
特記事項(法規制)	
戸見込み	シート厚２mm、シート幅２００mm、オーバーラップ１/２
戸仕上	静電防虫シート
枠仕上	ＤＰ
硝　子	
錠　前・ヒンジ	
水切り	
沓摺り・レール等	
備　考	鉄板裏打ち3.2ｔ・C型チャンネル・アルミチャンネル・シート取付金物200Ａ・Ｂ

符号・形式・数量	
場所	
姿　図	
特記事項(法規制)	
戸見込み	
戸仕上	
枠仕上	
硝　子	
錠　前・ヒンジ	
水切り	
沓摺り・レール等	
備　考	

SAKARI SOGO PLAN
株式会社 盛総合設計
代表取締役社長　栗 原 將 光
宮城県仙台市青葉区上杉三丁目３－１６　〒９８０－００１１
ＴＥＬ（代表）０２２－２２２－６８８７　ＦＡＸ０２２－２２４－２３９７
事務所登録　宮城県　第２３２１０１８８号

訂正

発行	2025.10	部	
部長	次長	審査	担当

工事名	川房地区複合型園芸施設整備事業加工施設建築主体工事	図番	Ａ－４０
図面名	建具表（３）（ＰＷ・Ｐ・ＴＢ）	連番	
管理者	一級建築士登録 第１０１３１６号 栗 原 憲 昭	設計者	一級建築士登録 第２８９３０８号 伏見 勇男
縮尺	A1:1/100 A3:1/200		

符号・形式・数量	PD 1 自動 断熱パネル 片引き扉 １６ケ所	PD 1a 自動 断熱パネル 片引き扉 ２ケ所	PD 2 自動 断熱パネル 片引き扉(小窓付き) １ケ所	PD 3 自動 断熱パネル(片面SUS) 片引き扉 ３ケ所	PD 4 自動 断熱パネル(片面SUS) 片引き扉(小窓付き) １ケ所
場所	加工前室Ａ(1)、加工通路、ゴミ収集室、扉式蒸し器室、包装室(2)、冷凍用野菜下処理室、衛生前室、粉庫室、冷凍用下処理室、加工前室Ｂ(1)、加工前室Ｂ(2)	加工前室Ａ(1)、加工室前室Ｂ(1)	扉式蒸し器室	中華まん廊下、中華まん生地室	中華まん廊下
姿　図	AUTO 非接触型センサー 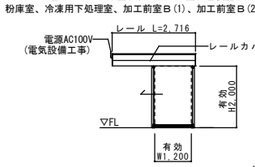 パネル開口寸法：W1,250xH2,025	AUTO タッチスイッチセンサー 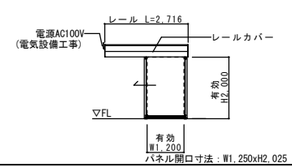 パネル開口寸法：W1,250xH2,025	AUTO 非接触型センサー 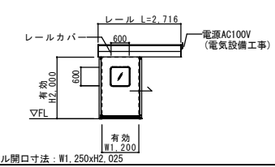 パネル開口寸法：W1,250xH2,025	AUTO 非接触型センサー 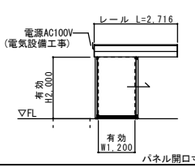 パネル開口寸法：W1,250xH2,025	AUTO 非接触型センサー 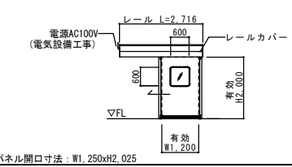 パネル開口寸法：W1,250xH2,025
特記事項(法規制)	―――	―――	―――	―――	―――
戸見込み	50	50	50	50	50
戸仕上	カラー鋼板（芯材：ポリウレタンフォーム）	カラー鋼板（芯材：ポリウレタンフォーム）	カラー鋼板（芯材：ポリウレタンフォーム）	内板：SUS304 2B・外板：カラー鋼板（芯材：ポリウレタンフォーム）	内板：SUS304 2B・外板：カラー鋼板（芯材：ポリウレタンフォーム）
枠仕上	樹脂枠（3方枠）	樹脂枠（3方枠）	樹脂枠（3方枠）	樹脂枠（3方枠）	樹脂枠（3方枠）
硝　子	―――	―――	アクリル(アルミニウム枠)	―――	アクリル(アルミニウム枠)
錠　前・ヒンジ	―――	―――	―――	―――	―――
水切り	―――	―――	―――	―――	―――
沓摺り・レール等	―――	―――	―――	―――	―――
備　考	自動ドア・吊ローラー・引寄せ樹脂・ズレ用ローラーブラケット・ズレパッキン	自動ドア・吊ローラー・引寄せ樹脂・ズレ用ローラーブラケット・ズレパッキン	自動ドア・吊ローラー・引寄せ樹脂・ズレ用ローラーブラケット・ズレパッキン	自動ドア・吊ローラー・引寄せ樹脂・ズレ用ローラーブラケット・ズレパッキン	自動ドア・吊ローラー・引寄せ樹脂・ズレ用ローラーブラケット・ズレパッキン

符号・形式・数量	PD 5 自動 断熱パネル(片面SUS) 片引き扉 １ケ所	PD 6 手動 断熱パネル 片引き扉 １ケ所			１ケ所
場所	包装室(2)	残渣収集室			
姿　図	AUTO 非接触型センサー 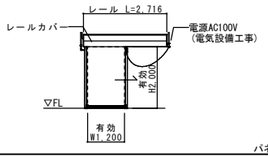 パネル開口寸法：W1,250xH2,025	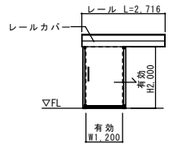 パネル開口寸法：W1,250xH2,025			
特記事項(法規制)	―――	―――			
戸見込み	100	50			
戸仕上	カラー鋼板（芯材：ポリウレタンフォーム）	カラー鋼板（芯材：ポリウレタンフォーム）			
枠仕上	樹脂枠（3方枠）	樹脂枠（3方枠）			
硝　子	―――	―――			
錠　前・ヒンジ	―――	引き戸錠、サムターン			
水切り	―――	―――			
沓摺り・レール等	―――	―――			
備　考	自動ドア・吊ローラー・引寄せ樹脂・ズレ用ローラーブラケット・ズレパッキン	ドアハンドル・吊ローラー・引寄せ樹脂・ズレ用ローラーブラケット・ズレパッキン			

符号・形式・数量	PD 7 自動 断熱パネル 両引き分け扉 ４ケ所	PD 7A 自動 断熱パネル 両引き分け扉 １ケ所	PD 8 自動 断熱パネル 両引き分け扉 １ケ所	PD 9 自動 断熱パネル 両引き分け扉 １ケ所	PD 10 断熱パネル 片開き扉 ２ケ所
場所	カット野菜下処理室、資材置場、根菜前室、ピッキング野菜加工室	扉式蒸し器室	カット野菜加工室（1）	カット野菜ピッキング野菜予冷庫	出荷前室、解凍室
姿　図	AUTO 非接触型センサー 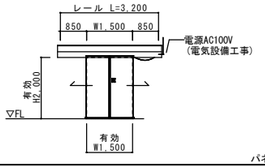 パネル開口寸法：W1,560xH2,030	AUTO 非接触型センサー 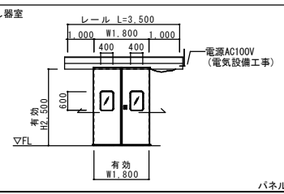 パネル開口寸法：W1,560xH2,030	AUTO 非接触型センサー 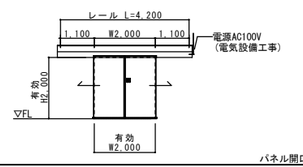 パネル開口寸法：W2,060xH2,030	AUTO 非接触型センサー 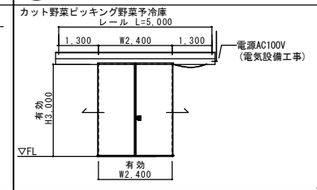 パネル開口寸法：W2,460xH3,030	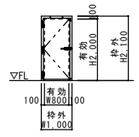 枠外寸法：W1,100xH2,100
特記事項(法規制)	―――	―――	―――	―――	―――
戸見込み	50	50	50	50	50
戸仕上	カラー鋼板（芯材：ポリウレタンフォーム）	カラー鋼板（芯材：ポリウレタンフォーム）	カラー鋼板（芯材：ポリウレタンフォーム）	カラー鋼板（芯材：ポリウレタンフォーム）	カラー鋼板（芯材：ポリウレタンフォーム）
枠仕上	樹脂枠（3方枠）	樹脂枠（3方枠）	樹脂枠（3方枠）	樹脂枠（3方枠）	樹脂枠（3方枠）
硝　子	―――	アクリル(アルミ枠)	―――	―――	―――
錠　前・ヒンジ	裏：埋込取っ手	裏：埋込取っ手	裏：埋込取っ手	裏：埋込取っ手、プルスイッチ（天井吊下げ紐式開閉器）	ハンドル・ハンドル受け・ 押棒・丁番
水切り	―――	―――	―――	―――	―――
沓摺り・レール等	―――	―――	―――	―――	―――
備　考	上部センサー・サニタリーカバー	上部センサー・サニタリーカバー	上部センサー・サニタリーカバー	上部センサー・サニタリーカバー	扉、枠共断熱材入り

符号・形式・数量	PD 11 断熱パネル 片開き扉(小扉付き) ８ケ所	PD 12 ステンレス製　片開きスイング扉 ４ケ所	PD 13 断熱パネル　片開き扉 １ケ所	PD 14 断熱パネル　嵌め込み式扉 １ケ所	PD 15 断熱パネル　嵌め込み式扉 ２ケ所
場所	包装室(1)・トンネルフリーザー室・蒸し器室・中華まん成型室	パッケージ製造室・カット野菜加工室(2)	電解水機械室次亜塩素	包装室(2)	カット野菜加工室(1)(2)
姿　図	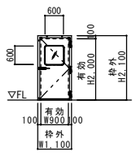 枠外寸法：W1,100xH2,100	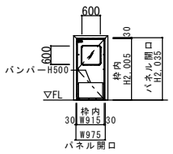 開口寸法 W975 x H2,035	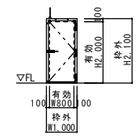 枠外寸法：W1,000xH2,100	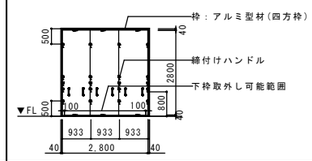	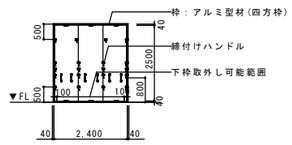
特記事項(法規制)	―――	―――	―――		
戸見込み	50	21	100	42	42
戸仕上	カラー鋼板（芯材：ポリウレタンフォーム）	SUS304 （芯材：ランバーコア ）	カラー鋼板（芯材：ポリウレタンフォーム）	カラー鋼板（芯材：ポリイソシアヌレートフォーム）	カラー鋼板（芯材：ポリイソシアヌレートフォーム）
枠仕上	樹脂枠（3方枠）	樹脂枠（3方枠）	樹脂枠（3方枠）	アルミ枠（4方枠）	アルミ枠（4方枠）
硝　子	アクリル(アルミ枠)	アクリル(アルミ枠)	―――		
錠　前・ヒンジ	ハンドル(FA-740-1)・ハンドル受け・ 押棒・丁番	―――	ハンドル(FA-740-1)・ハンドル受け・ 押棒・丁番	取手、締付けハンドル	取手、締付けハンドル
水切り	―――	―――	―――		
沓摺り・レール等	―――	―――	―――		
備　考	扉、枠共断熱材入り	シールガスケット PVC（抗菌剤入り）	扉は本体・枠材共に一般断熱材です。＜非不燃となります＞		

SAKARI SOGO PLAN 株式会社 盛総合設計

代表取締役社長　栗 原 將 光
宮城県仙台市青葉区上杉三丁目３－１６　〒９８０－００１１
ＴＥＬ（代表）０２２－２２２－６８８７　ＦＡＸ０２２－２２４－２３９７
事務所登録　宮城県　第２３２１０１８８号

訂正

発行	部	部長	次長	審査	担当
2025.10					

工事名：川房地区複合型園芸施設整備事業建築機械実施設計業務
図面名：建具表（４）（ＰＤ１）
管理者：一級建築士登録 第１０１３１６号 栗 原 憲 昭
設計者：一級建築士登録 第２８９３０８号 伏見 勇男
図番：Ａ－４１
尺度：A1:1/100 A3:1/200

PD16 自動 ステンレス製 防熱 両引き分け扉（冷凍庫扉） 1ケ所

場所	製品冷凍庫
姿図	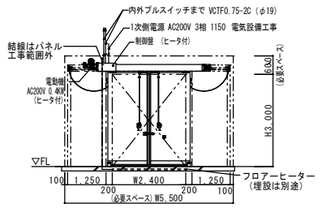
特記事項(法規制)	―――
戸見込み	125
戸仕上	ステンレス鋼板 t0.7（芯材：ウレタンフォーム注入発泡）
枠仕上	前枠:40x200 SUS t0.7
硝子	―――
錠 前・ヒンジ	ブルスイッチ（天井吊下げ組式開閉器）
水切り	―――
沓摺り・レール等	―――
備考	キャブタイヤケーブル、手動切替ハンドル・半開押釦・チェーンカバー・鍵プレート付・ﾛｯﾄﾞ棒・ズリゴム押え

開口寸法：W2,400xH3,000

扉面材	ステンレス鋼板 0.7t (SUS304 NO.4)
断熱材	ウレタンフォーム注入発泡
総電気容量	AC200V 3相 1.15kw
駆動装置	AC200V 3相 0.4kw
開閉方法	内外ブルスイッチによる全開、全閉
	内外押釦スイッチによる半開、全閉
扉ヒーター	セルフコントロールヒーター AC200V 0.65kw
特記事項	鍵プレート付
	電動機、制御盤 ヒーター付（100W）

PD17 自動 ステンレス製 防熱 両引き分け扉（冷凍庫扉） 1ケ所

場所	製品冷凍庫
姿図	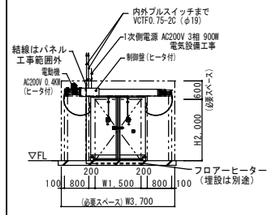
特記事項(法規制)	―――
戸見込み	125
戸仕上	ステンレス鋼板 t0.7（芯材：ウレタンフォーム注入発泡）
枠仕上	前枠:40x200 SUS t0.7
硝子	―――
錠 前・ヒンジ	ブルスイッチ（天井吊下げ組式開閉器）
水切り	―――
沓摺り・レール等	―――
備考	キャブタイヤケーブル、手動切替ハンドル・半開押釦・チェーンカバー・鍵プレート付・ﾛｯﾄﾞ棒・ズリゴム押え

開口寸法：W1,500xH2,000

扉面材	ステンレス鋼板 0.7t (SUS304 NO.4)
断熱材	ウレタンフォーム注入発泡
総電気容量	AC200V 3相 0.9kw
駆動装置	AC200V 3相 0.4kw
開閉方法	内外ブルスイッチによる全開、全閉
	内外押釦スイッチによる半開、全閉
扉ヒーター	セルフコントロールヒーター AC200V 0.4kw
特記事項	鍵プレート付
	電動機、制御盤 ヒーター付（100W）

裏：埋込取っ手、プルスイッチ（天井吊下げ組式開閉器）

PD18 自動 防熱片引き扉（冷凍庫扉） 2ケ所

場所	原料保管冷凍室
姿図	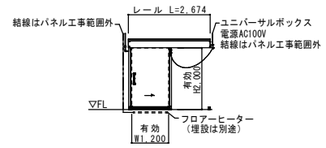
特記事項(法規制)	―――
戸見込み	125
戸仕上	カラー鋼板（芯材：ポリウレタンフォーム）
枠仕上	樹脂枠（ズレ3方枠）
硝子	―――
錠 前・ヒンジ	ハンドル(NK800G)・裏取手
水切り	―――
沓摺り・レール等	―――
備考	引寄せ樹脂・ズレ用ローラーブラケット・ズレパッキン

パネル開口寸法：W1,250xH2,025

PD19 特定防火設備 自動 ステンレス製片引き扉（火報連動随閉） 7ケ所

場所	加工前室Ｂ(2)、冷凍用野菜下処理室、加工前室Ａ(2)、電解水機械室、カット野菜ピッキング野菜予冷庫
姿図	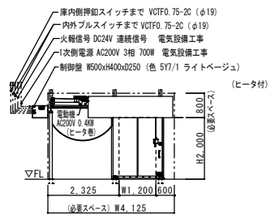
特記事項(法規制)	特定防火設備 ＥＡ－０１９６、電源遮断時自閉装置付き
戸見込み	125
戸仕上	ステンレス鋼板 t0.7（芯材：硬質ウレタンフォーム）
枠仕上	―――
硝子	―――
錠 前・ヒンジ	手動切替ハンドル・取手・押釦・チェーンカバー・ガイドローラー
水切り	―――
沓摺り・レール等	―――
備考	電源遮断時自閉装置付き、キャブタイヤケーブル・ウエイトカバー・ウエイトカバーベースプレート

開口寸法：W1,200xH2,000

表面材	ステンレス鋼板 t0.7 (SUS304 No.4仕上)
断熱材	硬質ウレタンフォーム
耐火材	水酸化アルミニウム混入酸化カルシウム板
木材	米松 リン酸系難燃処理
扉の厚さ	125 mm
断熱材の厚さ	75 mm
総電気容量	容量700W
駆動装置	三相 AC200V 400W インバータ制御
開閉方法	火報信号連動閉鎖
	内外ブルスイッチによる全開、全閉
	内外押釦による全開、全閉
	手動切替ハンドル
扉ヒーター	セルフコントロールヒーター AC200V 200W
安全装置	危害防止装置認定セーフティースイッチ
特定防火設備認定番号	ＥＡ－０１９６
危害防止装置	認定番号：ＣＡＴ－０３１６
特記事項	電動機、制御盤 ヒーター付（100W）

PD20 特定防火設備 自動 ステンレス製両引き分け扉（火報連動随閉） 3ケ所

場所	コンテナ洗浄室、カット野菜ピッキング野菜予冷庫、資材置場
姿図	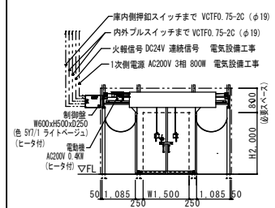
特記事項(法規制)	特定防火設備 ＥＡ－０２７５、電源遮断時自閉装置付き
戸見込み	125
戸仕上	ステンレス鋼板 t0.7（芯材：硬質ウレタンフォーム）
枠仕上	ケイカル板SUS t0.7貼
硝子	―――
錠 前・ヒンジ	手動切替ハンドル・取手・半開押釦・チェーンカバー・ガイドローラー・キープレート
水切り	―――
沓摺り・レール等	―――
備考	電源遮断時自閉装置付き、キャブタイヤケーブル・ウエイトカバー・ウエイトカバーベースプレート

開口寸法：W1,500xH2,000

表面材	ステンレス鋼板 t0.7 (SUS304 No.4仕上)
断熱材	硬質ウレタンフォーム
耐火材	水酸化アルミニウム混入酸化カルシウム板
木材	米松 リン酸系難燃処理
扉の厚さ	125 mm
断熱材の厚さ	75 mm
総電気容量	容量800W
駆動装置	三相 AC200V 400W インバータ制御
開閉方法	火報信号連動閉鎖
	内外ブルスイッチによる全開、全閉
	内外半開押釦による半開、全閉
	手動切替ハンドル
扉ヒーター	セルフコントロールヒーター AC200V 300W
安全装置	危害防止装置認定セーフティースイッチ
特定防火設備認定番号	ＥＡ－０２７５
危害防止装置	認定番号：ＣＡＴ－０３１６
特記事項	キープレート取付
	電動機、制御盤 ヒーター付（100W）
	オーバードアとインターロック制御

PD21 特定防火設備 自動 ステンレス製両引き分け扉（火報連動随閉） 1ケ所

場所	カット野菜ピッキング野菜予冷庫
姿図	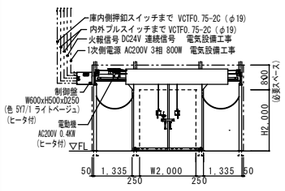
特記事項(法規制)	特定防火設備 ＥＡ－０２７５
戸見込み	125
戸仕上	ステンレス鋼板 t0.7（芯材：硬質ウレタンフォーム）
枠仕上	ケイカル板SUS t0.7貼
硝子	―――
錠 前・ヒンジ	手動切替ハンドル・取手・半開押釦・チェーンカバー・ガイドローラー・キープレート
水切り	―――
沓摺り・レール等	―――
備考	電源遮断時自閉装置付き、キャブタイヤケーブル・ウエイトカバー・ウエイトカバーベースプレート

開口寸法：W2,000xH2,000

表面材	ステンレス鋼板 t0.7 (SUS304 No.4仕上)
断熱材	硬質ウレタンフォーム
耐火材	水酸化アルミニウム混入酸化カルシウム板
木材	米松 リン酸系難燃処理
扉の厚さ	125 mm
断熱材の厚さ	75 mm
総電気容量	容量800W
駆動装置	三相 AC200V 400W インバータ制御
開閉方法	火報信号連動閉鎖
	内外ブルスイッチによる全閉、全閉
	内外半開押釦による半閉、全閉
	手動切替ハンドル
扉ヒーター	セルフコントロールヒーター AC200V 300W
安全装置	危害防止装置認定セーフティースイッチ
特定防火設備認定番号	ＥＡ－０２７５
危害防止装置	認定番号：ＣＡＴ－０３１６
特記事項	キープレート取付
	電動機、制御盤 ヒーター付（100W）
	オーバードアとインターロック制御

PD22 特定防火設備 片開き扉（常閉） 4ケ所

場所	出荷準備室、加工通路、パッケージ製造室、ピッキング野菜加工室
姿図	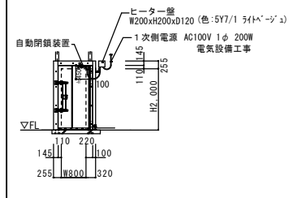
特記事項(法規制)	特定防火設備 ＥＡ－０３５３－１
戸見込み	109
戸仕上	ステンレス鋼板 t0.7（芯材：硬質ウレタンフォーム）
枠仕上	袖枠:t20 SUSt0.7貼
硝子	―――
錠 前・ヒンジ	手動締め付け金物・押棒・丁番・丁番固定金物・戸当りゴム
水切り	―――
沓摺り・レール等	―――
備考	自動閉鎖装置・扉ヒーター

開口寸法：W800xH2,000

表面材	ステンレス鋼板 t0.7 (SUS304 No.4仕上)
断熱材	硬質ウレタンフォーム
不燃材	水酸化アルミニウム混入酸化カルシウム板
木材	米松 リン酸系難燃処理
扉の厚さ	約 109 mm
断熱材の厚さ	75 mm
扉ヒーター	セルフコントロールヒーター 1φ－100V 200W
施錠装置	施錠した場合押棒を作動させても扉は開きません
特定防火設備認定番号	ＥＡ－０３５３－１
特記事項	戸当りゴム設置

SAKARI SOGO PLAN
株式会社 盛総合設計
代表取締役社長 栗原將光
宮城県仙台市青葉区上杉三丁目３－１６ 〒９８０－００１１
ＴＥＬ（代表）０２２－２２２－６８８７ ＦＡＸ０２２－２２４－２３９７
事務所登録 宮城県 第２３２１０１８８号

訂正			発行 2025.10	認
			部長	次長	審査	担当

工事名	川房地区複合型園芸施設整備事業加工施設建築主体工事	図番	Ａ－４２
図面名	建具表（５）（ＰＤ２）	連番	
管理者	一級建築士登録 第１０１３１６号 栗原憲昭	設計者	一級建築士登録 第２８９３０８号 伏見勇男	縮尺	A1:1/100 A3:1/200

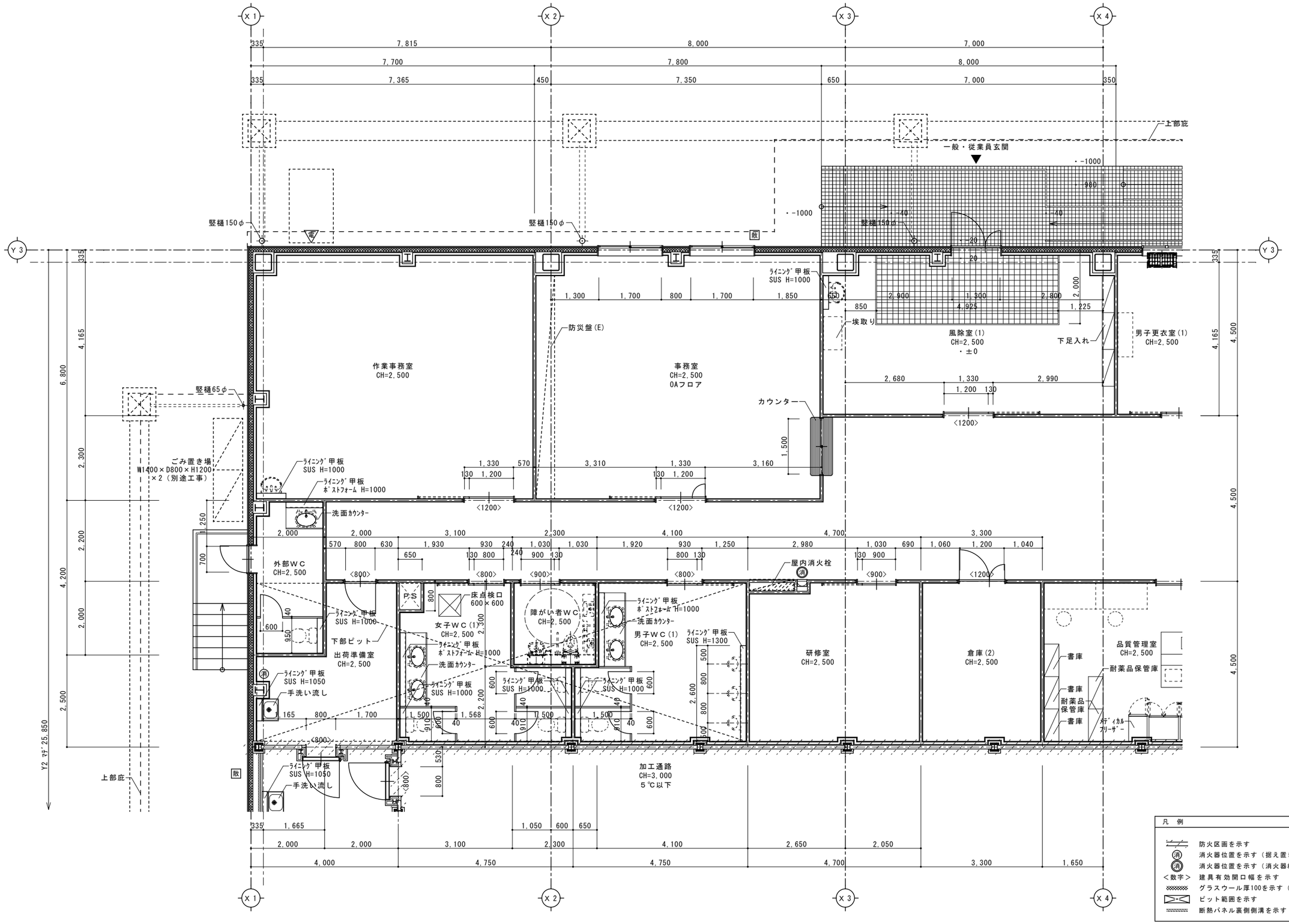

凡　例

- 防火区画を示す
- 消 消火器位置を示す（据え置き型）
- 消 消火器位置を示す（消火器ﾎﾞｯｸｽ全埋込み型）
- ＜数字＞ 建具有効開口幅を示す
- グラスウール厚100を示す（外壁周り共通）
- ピット範囲を示す
- 断熱パネル裏側側溝を示す

SAKARI SOGO PLAN
株式会社 盛総合設計

代表取締役社長　栗 原 將 光
宮城県仙台市青葉区上杉三丁目３－１６　〒９８０－００１１
ＴＥＬ（代表）０２２－２２２－６８８７　ＦＡＸ０２２－２２４－２３９７
事務所登録　宮城県　第２３２１０１８８号

訂正

発行	2025.10	認	
部長	次長	審査	担当

工事名	川房地区複合型園芸施設整備事業加工施設建築主体工事	図番	A－43
図面名	平面詳細図（1）	縮尺	
管理者	一級建築士登録 第101316号 栗 原 憲 昭	設計者	一級建築士登録 第289308号 伏見 勇男
縮尺	A1:1/50 A3:1/100		

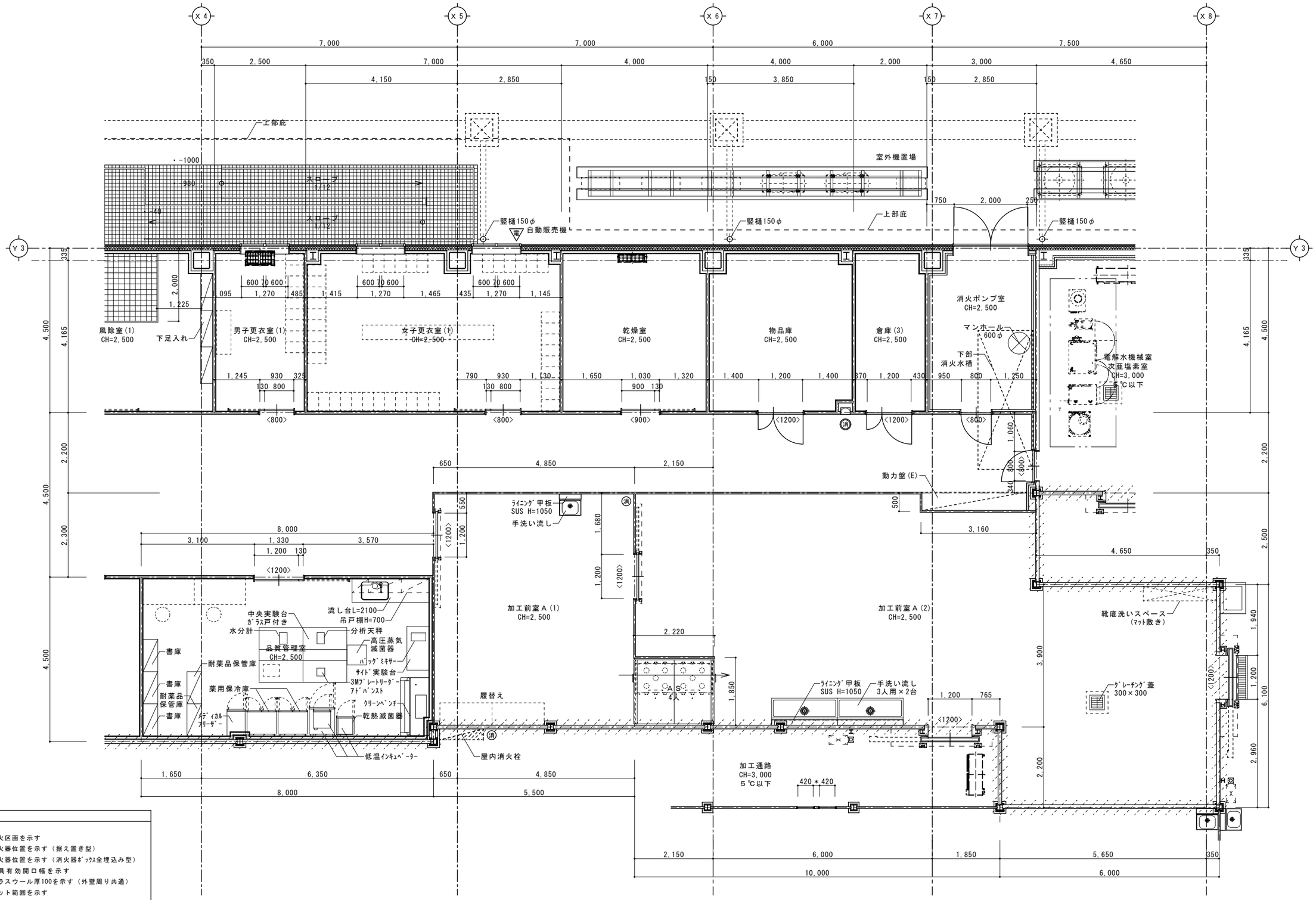

凡　例

- 防火区画を示す
- 消 消火器位置を示す（据え置き型）
- 消 消火器位置を示す（消火器ﾎﾞｯｸｽ全埋込み型）
- ＜数字＞ 建具有効開口幅を示す
- グラスウール厚100を示す（外壁周り共通）
- ピット範囲を示す
- 断熱パネル裏側側溝を示す

SAKARI SOGO PLAN
株式会社 盛総合設計

代表取締役社長　栗 原 將 光
宮城県仙台市青葉区上杉三丁目3－16　〒980－0011
TEL（代表）022－222－6887　FAX022－224－2397
事務所登録　宮城県　第23210188号

訂正	発行 2025.10	認	部長	次長	審査	担当

工事名	川房地区複合型園芸施設整備事業加工施設建築主体工事	図番	A－44
図面名	平面詳細図（2）	連番	
管理者	一級建築士登録 第101316号 栗 原 憲 昭	設計者	一級建築士登録 第289308号 伏見 勇男
縮尺	A1:1/50 A3:1/100		

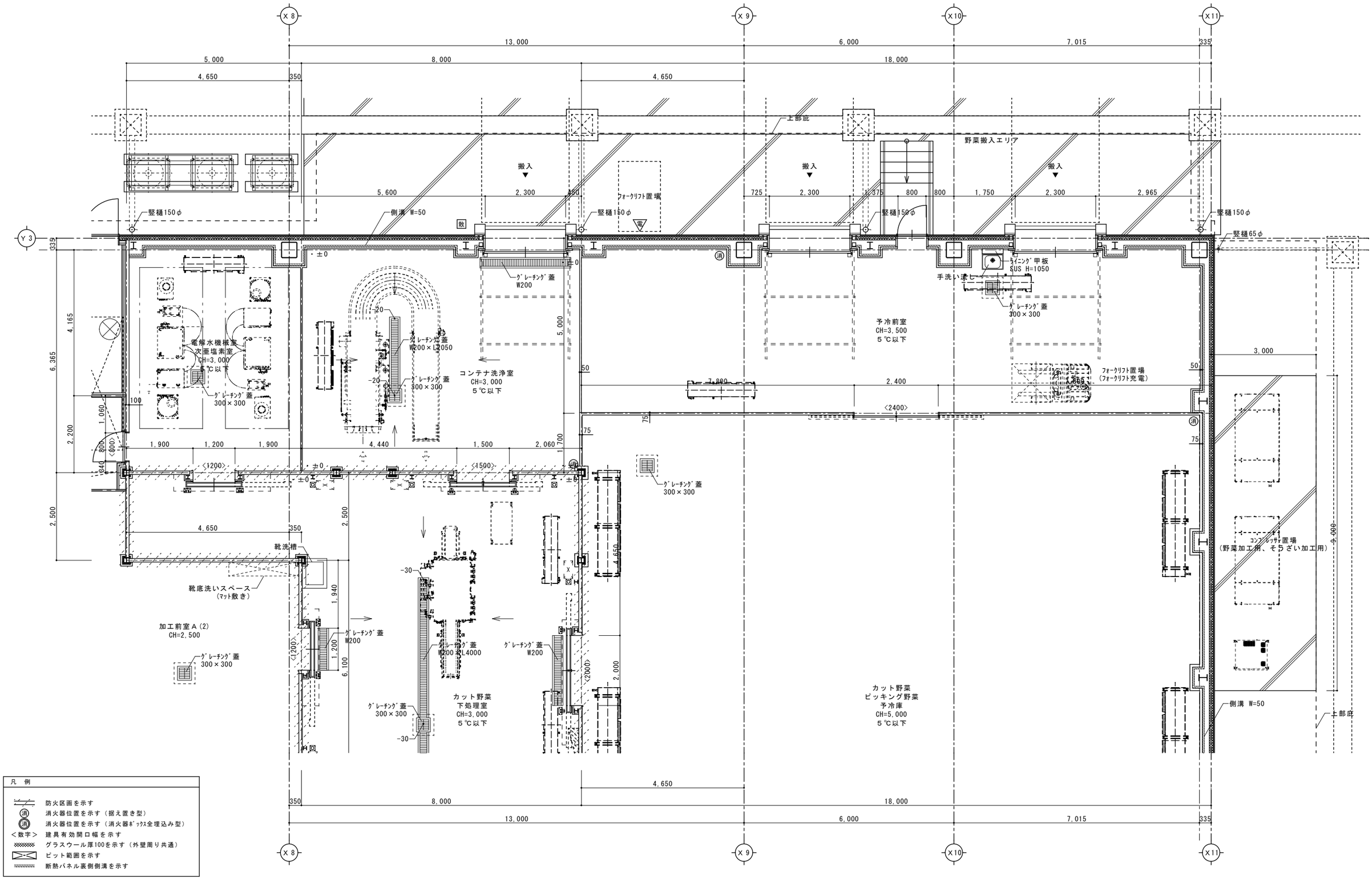

SAKARI SOGO PLAN
株式会社 盛総合設計

代表取締役社長　栗 原 將 光
宮城県仙台市青葉区上杉三丁目3－16　〒980－0011
TEL（代表）022－222－6887　FAX022－224－2397
事務所登録　宮城県　第23210188号

訂正	発行 2025.10	部	部長	次長	審査	担当

工事名	川房地区複合型園芸施設整備事業加工施設建築主体工事	図番	A－45
図面名	平面詳細図（3）	縮尺	A1:1/50 A3:1/100
管理者	一級建築士登録 第101316号 栗 原 憲 昭	設計者	一級建築士登録 第289308号 伏見 勇男

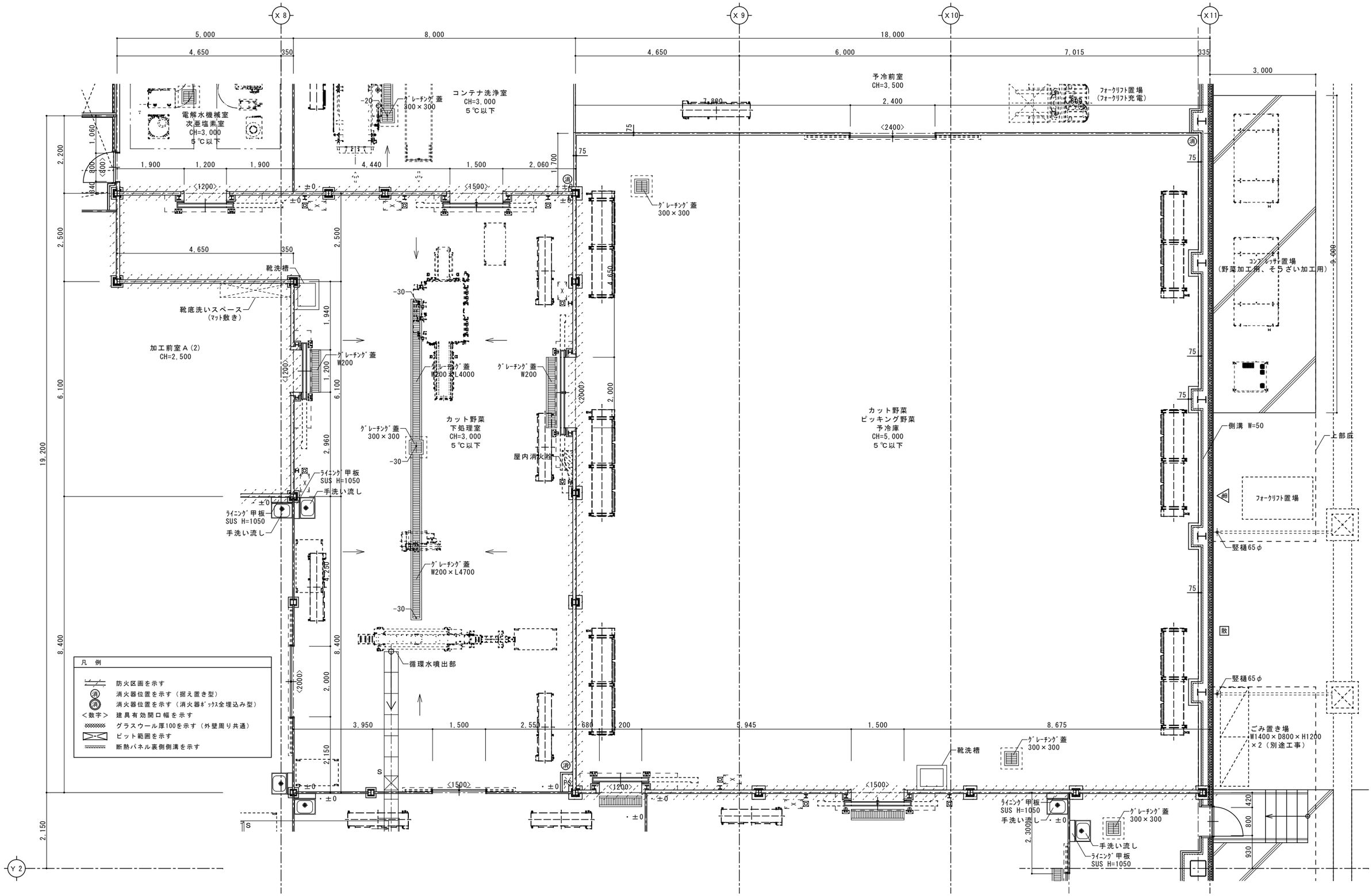

SAKARI SOGO PLAN
株式会社 盛総合設計
代表取締役社長 栗原將光
宮城県仙台市青葉区上杉三丁目3−16 〒980−0011
TEL(代表)022−222−6887 FAX022−224−2397
事務所登録 宮城県 第23210188号

訂正

発行	認
2025.10	
部長	次長	審査	担当

工事名	川房地区複合型園芸施設整備事業加工施設建築主体工事	図番	A−46
図面名	平面詳細図(4)	連番	
管理者	一級建築士登録 第101316号 栗原憲昭	設計者	一級建築士登録 第289308号 伏見勇男
縮尺	A1:1/50 A3:1/100		

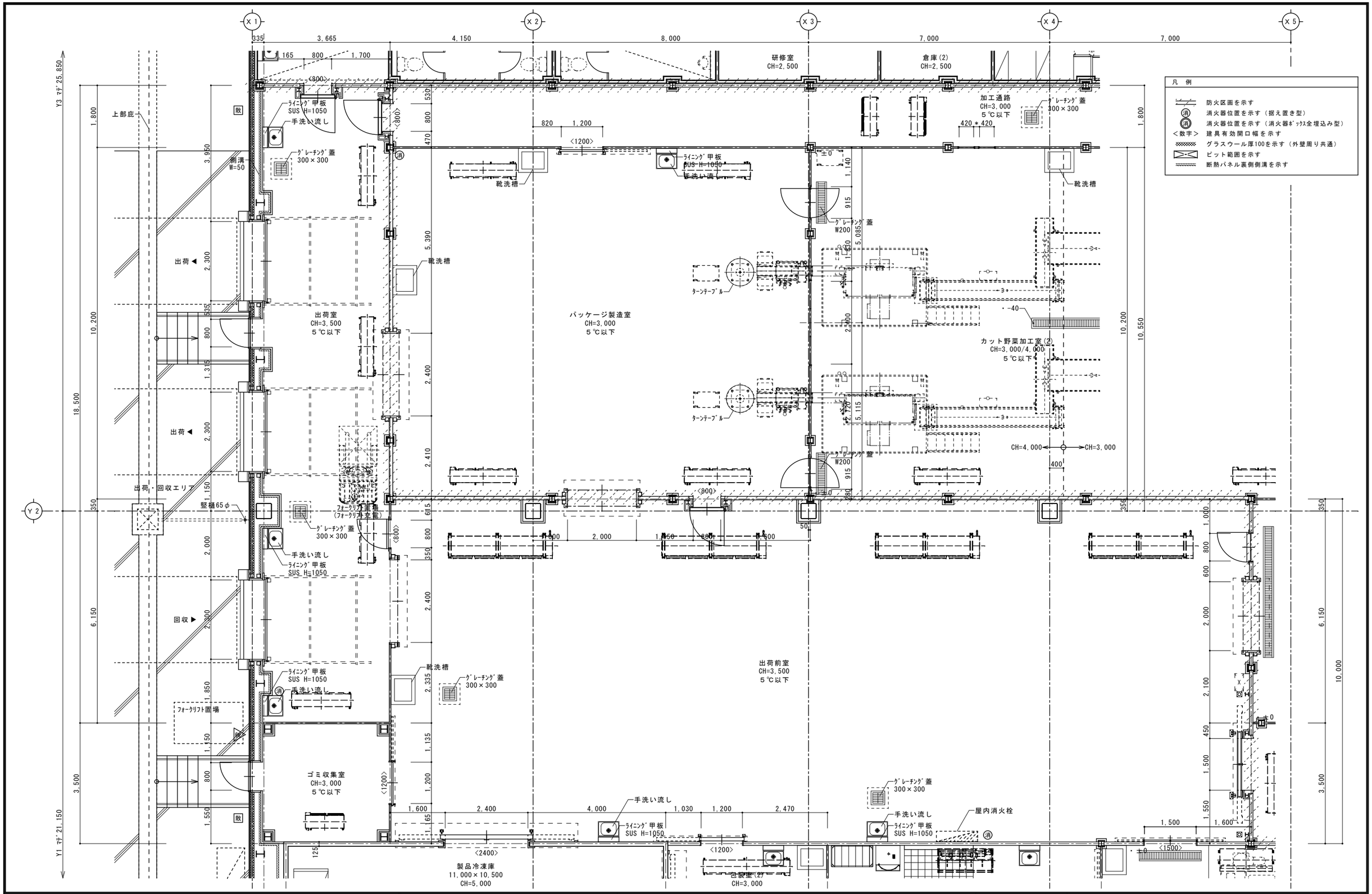

株式会社 盛総合設計
SAKARI SOGO PLAN

代表取締役社長　栗 原 將 光
宮城県仙台市青葉区上杉三丁目3－16　〒980－0011
TEL（代表）022－222－6887　FAX022－224－2397
事務所登録　宮城県　第23210188号

訂正

発行				認
2025.10				
部長	次長	審査	担当	

工事名	川房地区複合型園芸施設整備事業加工施設建築主体工事	図番	A－47
図面名	平面詳細図（5）	準拠	
管理者	一級建築士登録 第101316号 栗 原 憲 昭	設計者	一級建築士登録 第289308号 伏見 勇男
縮尺	A1:1/50 A3:1/100		

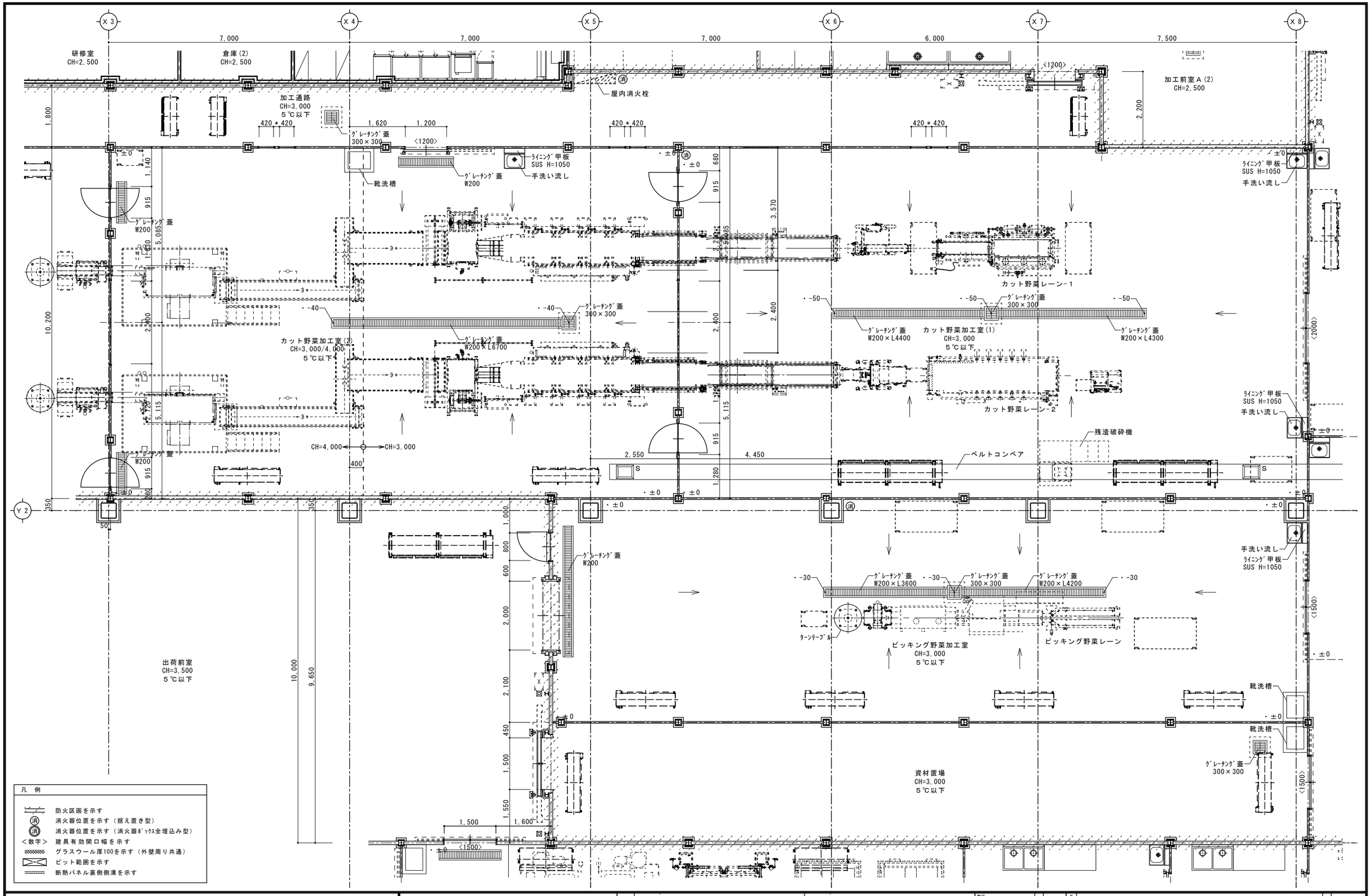

SAKARI SOGO PLAN
株式会社 盛総合設計

代表取締役社長　栗 原 將 光
宮城県仙台市青葉区上杉三丁目3－16　〒980－0011
TEL（代表）022－222－6887　FAX022－224－2397
事務所登録　宮城県　第23210188号

訂正

発行				認
2025.10				
部長	次長	審査	担当	

工事名	川房地区複合型園芸施設整備事業加工施設建築主体工事	図番	A－48
図面名	平面詳細図（6）	連番	
管理者	一級建築士登録 第101316号 栗 原 憲 昭	設計者	一級建築士登録 第289308号 伏見 勇男
縮尺	A1:1/50 A3:1/100		

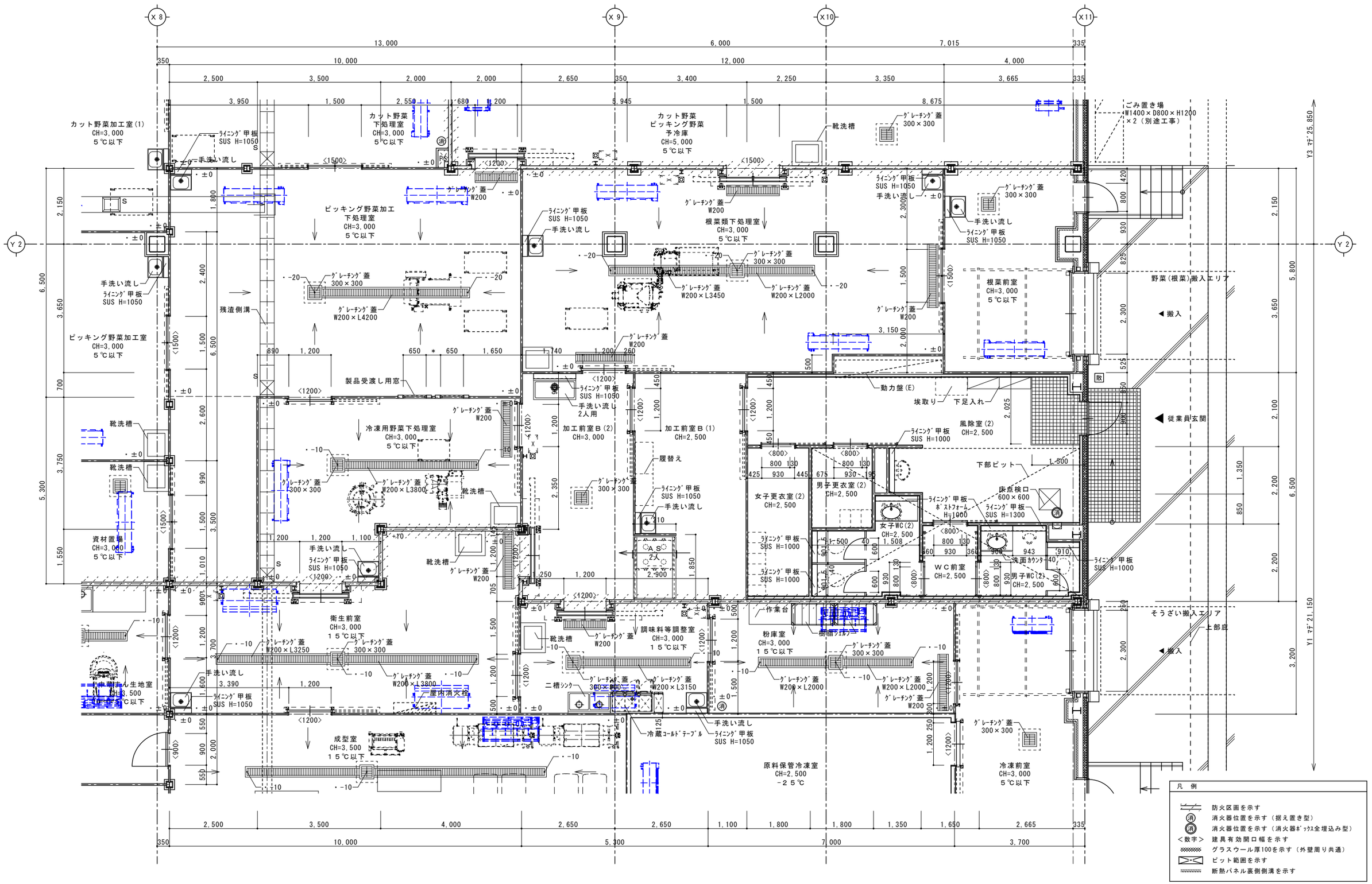

SAKARI SOGO PLAN
株式会社 盛総合設計

代表取締役社長　栗原將光
宮城県仙台市青葉区上杉三丁目3－16　〒980－0011
TEL（代表）022－222－6887　FAX022－224－2397
事務所登録　宮城県　第23210188号

訂正

発行			
2025.10		認	
部長	次長	審査	担当

工事名	川房地区複合型園芸施設整備事業加工施設建築主体工事	図番	A－49
図面名	平面詳細図（7）	連番	
管理者	一級建築士登録 第101316号 栗原憲昭	設計者	一級建築士登録 第289308号 伏見勇男
縮尺	A1:1/50 A3:1/100		

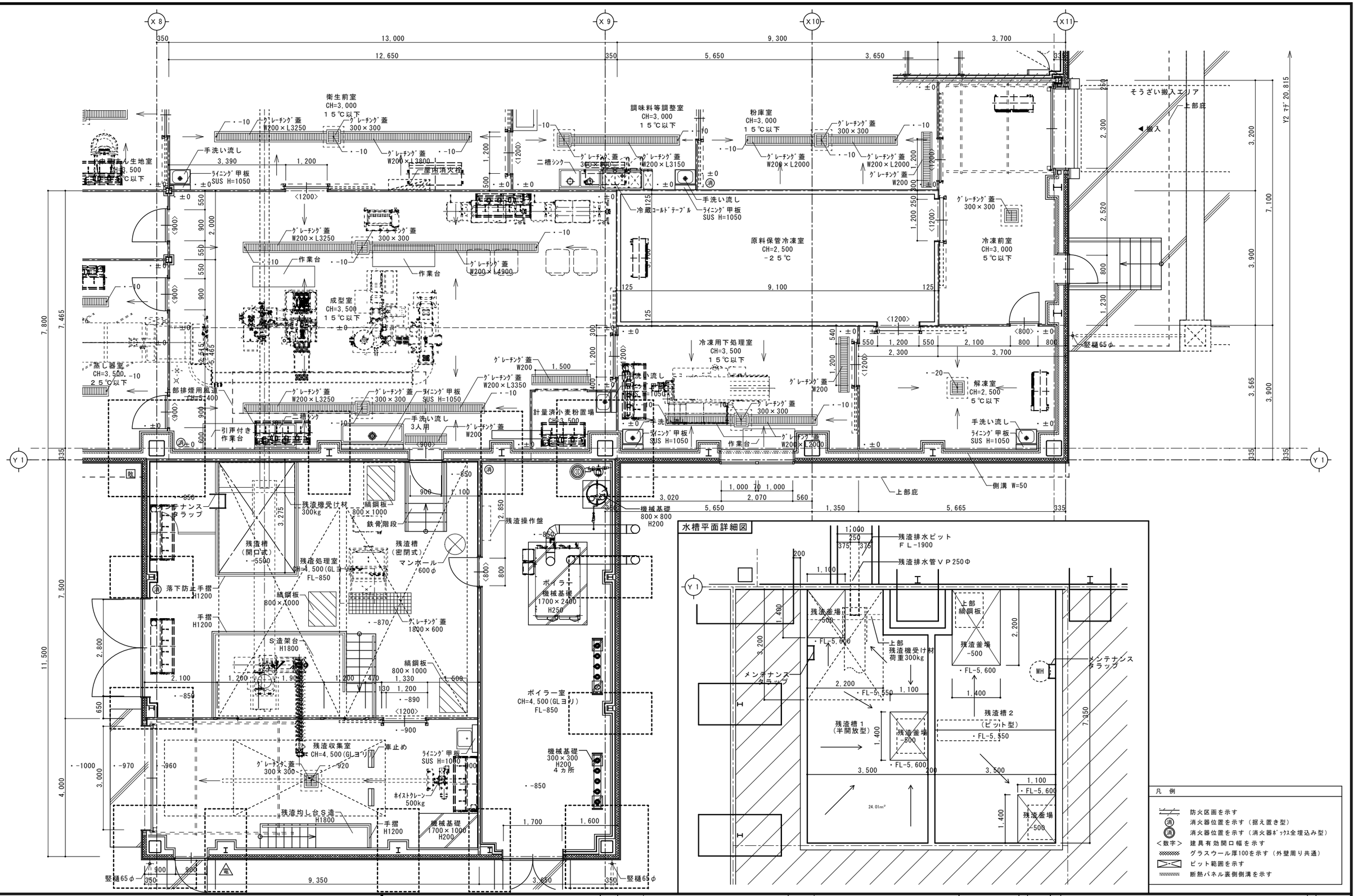

SAKARI SOGO PLAN

株式会社 盛総合設計

代表取締役社長　栗 原 將 光
宮城県仙台市青葉区上杉三丁目３−１６　〒９８０−００１１
ＴＥＬ（代表）０２２−２２２−６８８７　ＦＡＸ０２２−２２４−２３９７
事務所登録　宮城県　第２３２１０１８８号

訂正

発行 2025.10	部		
部長	次長	審査	担当

工事名	川房地区複合型園芸施設整備事業加工施設建築主体工事	図番	A−５０
図面名	平面詳細図（８）	連番	
管理者 一級建築士登録 第１０１３１６号 栗 原 憲 昭	設計者 一級建築士登録 第２８９３０８号 伏見 勇男	縮尺	A1:1/50 A3:1/100

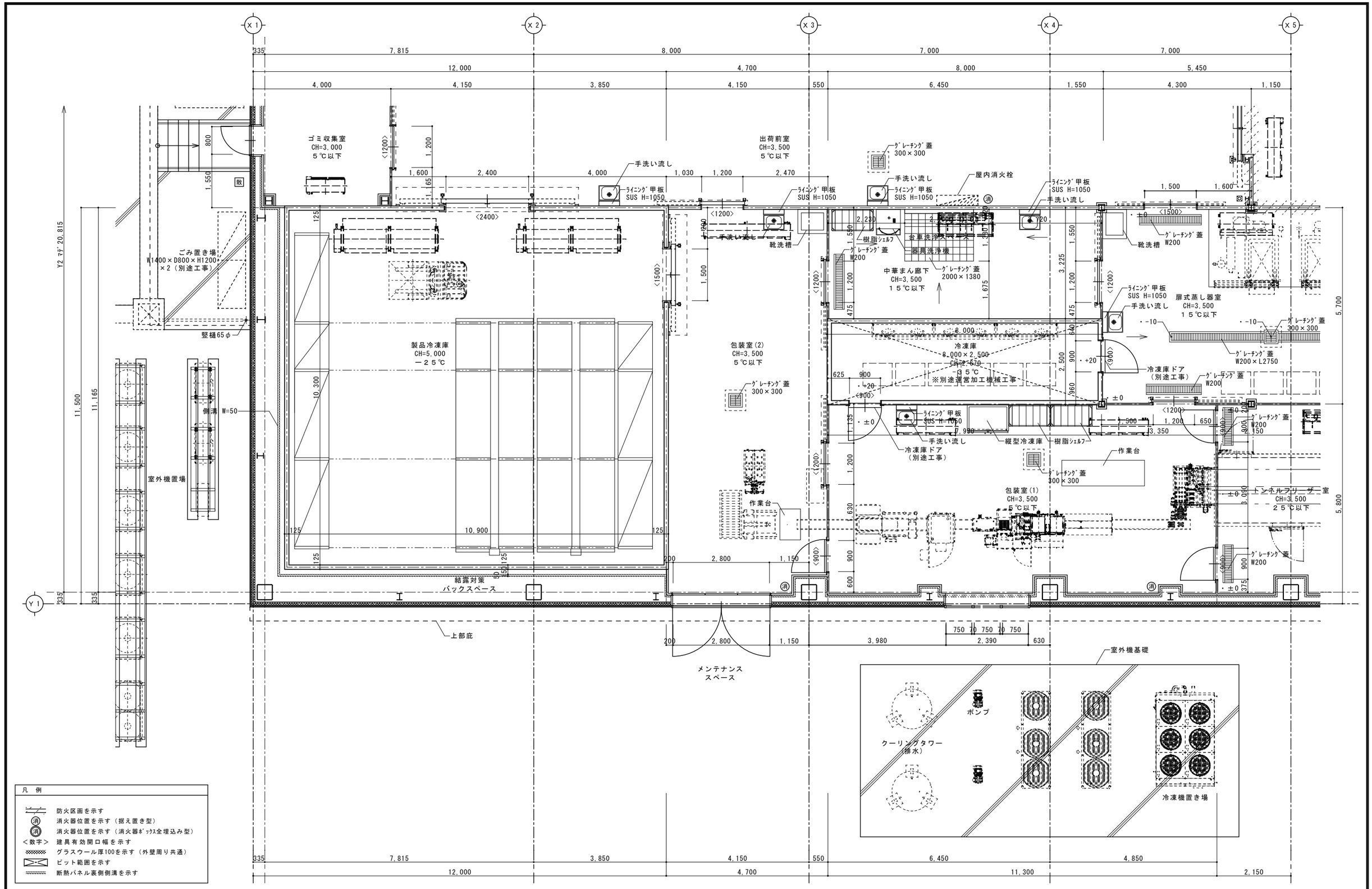

凡　例

- 防火区画を示す
- 消 消火器位置を示す（据え置き型）
- 消 消火器位置を示す（消火器ﾎﾞｯｸｽ全埋込み型）
- ＜数字＞ 建具有効開口幅を示す
- グラスウール厚100を示す（外壁周り共通）
- ピット範囲を示す
- 断熱パネル裏側側溝を示す

SAKARI SOGO PLAN
株式会社 盛総合設計

代表取締役社長　栗 原 將 光
宮城県仙台市青葉区上杉三丁目3－16　〒980－0011
TEL（代表）022－222－6887　FAX022－224－2397
事務所登録　宮城県　第23210188号

訂正

発行				部	工事名	川房地区複合型園芸施設整備事業加工施設建築主体工事	図番	A－51
2025.10					図面名	平面詳細図（9）	連番	
部長	次長	審査	担当		管理者	一級建築士登録 第101316号 栗原憲昭 / 設計者 一級建築士登録 第289308号 伏見勇男	縮尺	A1:1/50 A3:1/100

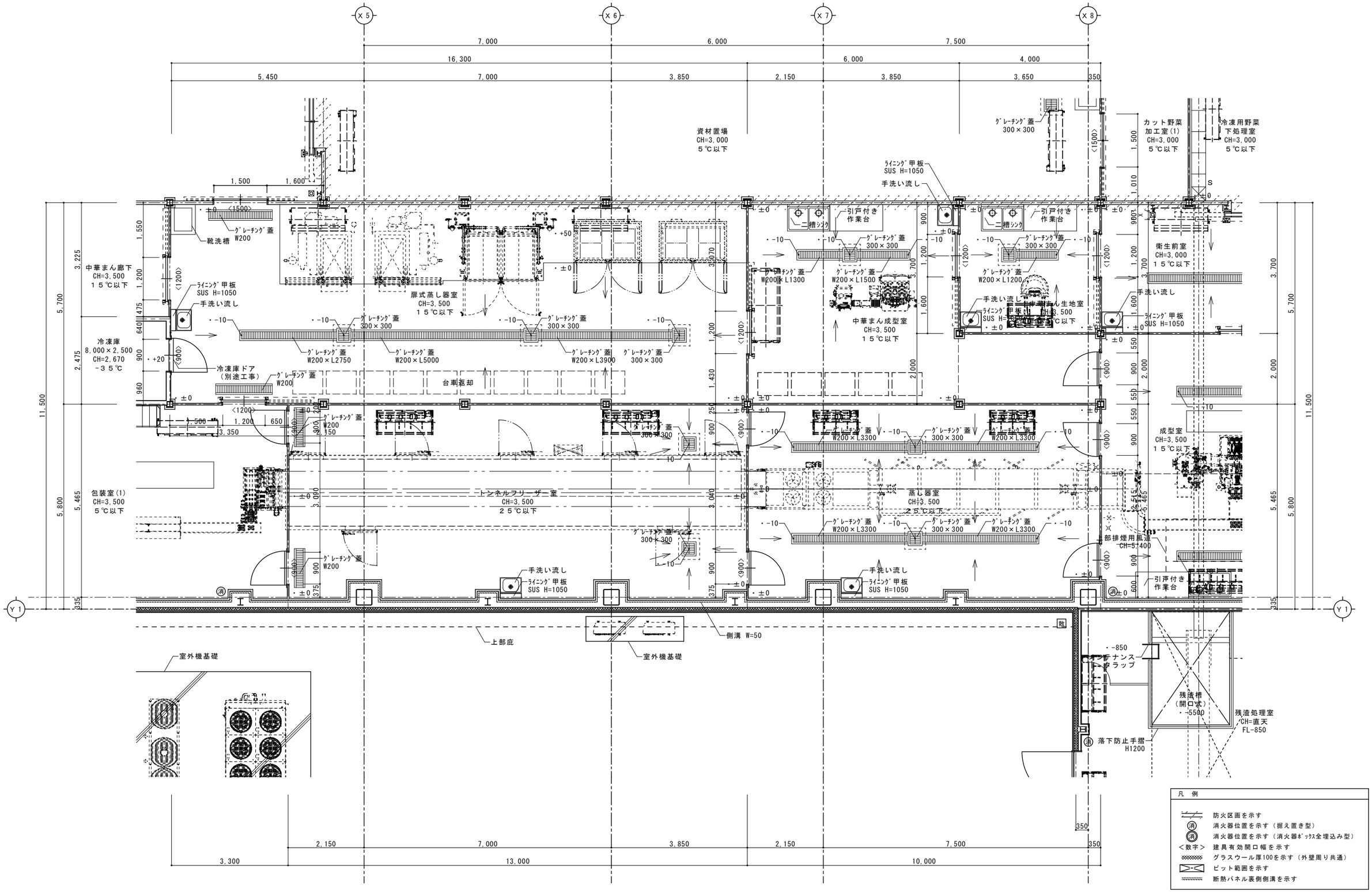

SAKARI SOGO PLAN
株式会社 盛総合設計

代表取締役社長　栗 原 將 光
宮城県仙台市青葉区上杉三丁目3－16　〒980－0011
TEL（代表）022－222－6887　FAX022－224－2397
事務所登録　宮城県　第23210188号

訂正

発行	2025.10	部	
部長	次長	審査	担当

工事名	川房地区複合型園芸施設整備事業加工施設建築主体工事	図番	A－52
図面名	平面詳細図（10）	連番	
管理者	一級建築士登録 第101316号 栗原憲昭	設計者	一級建築士登録 第289308号 伏見 勇男
縮尺	A1:1/50 A3:1/100		

作業員事務室

床	長尺ビニル床シートt2.0
巾木	ビニル巾木 H100
壁	下地 ＧＢ－Ｒｔ12.5(LGS下地) 仕上 ビニルクロス張り
廻縁	塩ビ製
天井	GB-NC t9.5　天井裏：GW24kg　t100
備考	背面手洗いカウンター

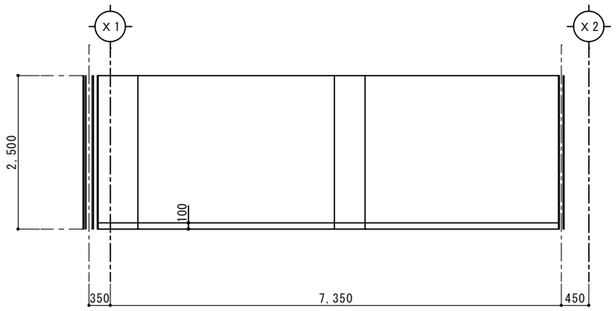

— Ａ面 —

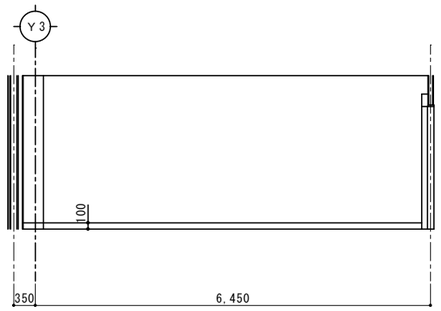

— Ｂ面 —

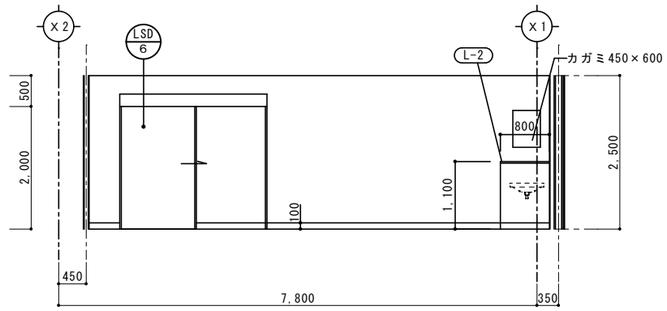

— Ｃ面 —

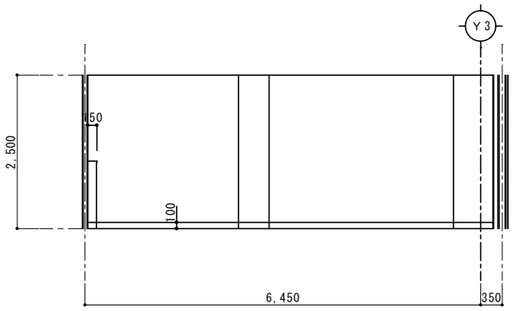

— Ｄ面 —

事務室

床	ＯＡフロアー H100 ＯＡフロア用ビニル床タイルt4
巾木	ビニル巾木 H100
壁	下地 ＧＢ－Ｒｔ12.5(LGS下地) 仕上 ビニルクロス張り
廻縁	塩ビ製
天井	GB-D t9.5　天井裏：GW24kg　t100
備考	受付カウンター,カーテンボックス, カーテンレール, 防災盤(電気設備工事)

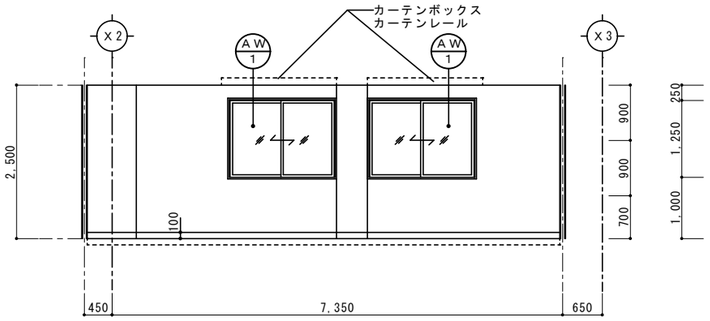

— Ａ面 —

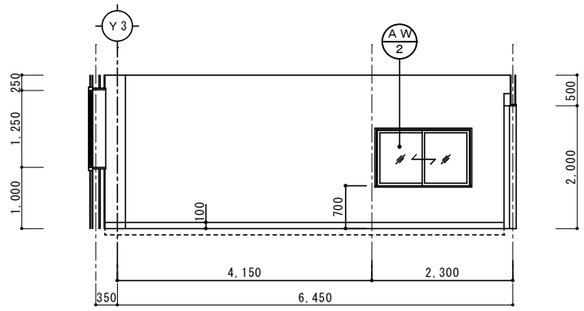

— Ｂ面 —

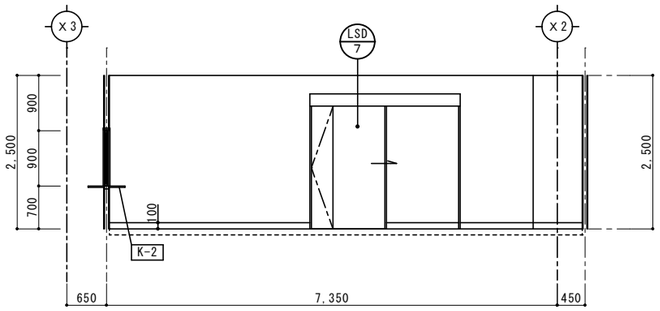

— Ｃ面 —

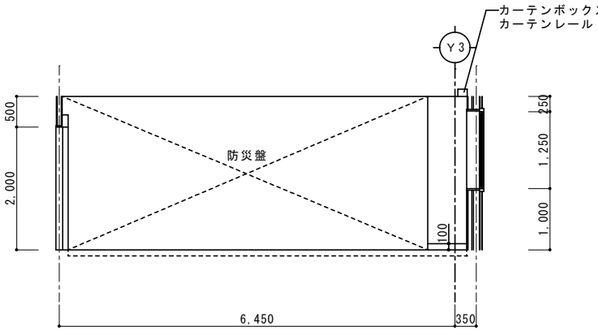

— Ｄ面 —

風除室（１）

床	磁器質タイル張り100角 一部 長尺ビニル床シートｔ2.0
巾木	磁器質タイル張り100角 ビニル巾木 H100
壁	下地 ＧＢ－Ｒｔ12.5(LGS下地) 仕上 ビニルクロス張り
廻縁	塩ビ製
天井	GB-D t9.5　天井裏：GW24kg　t100
備考	下足入(72人),背面手洗カウンター 床見切りSUSW50

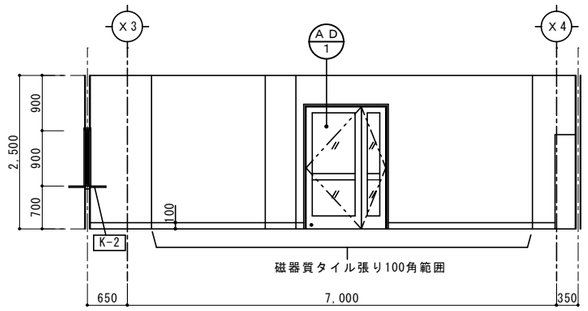

— Ａ面 —

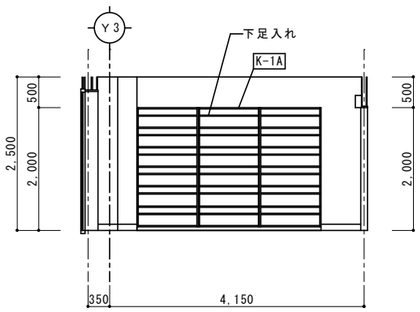

— Ｂ面 —

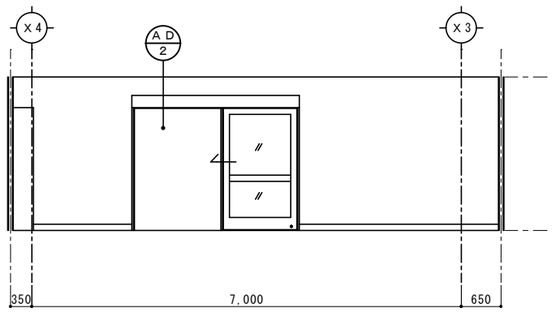

— Ｃ面 —

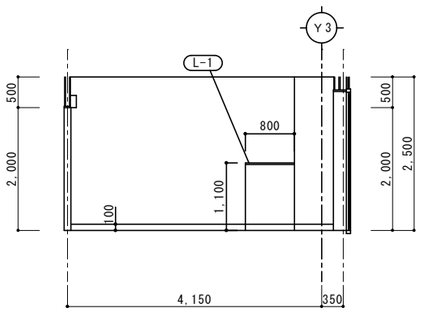

— Ｄ面 —

SAKARI SOGO PLAN
株式会社 盛総合設計

代表取締役社長　栗 原 將 光
宮城県仙台市青葉区上杉三丁目３－１６　〒９８０－００１１
ＴＥＬ（代表）０２２－２２２－６８８７　ＦＡＸ０２２－２２４－２３９７
事務所登録　宮城県　第２３２１０１８８号

訂正	発行 2025.10	部	部長	次長	審査	担当

工事名	川房地区複合型園芸施設整備事業加工施設建築主体工事	図面	Ａ－５３
図面名	展開図（１）	連番	
管理者	一級建築士登録 第１０１３１６号　栗 原 憲 昭	設計者	一級建築士登録 第２８９３０８号　伏見 勇男
縮尺	A1:1/50 A3:1/100		

倉庫(2)　品管備品の保管庫

床	長尺ビニル床シートt2.0
巾木	ビニル巾木 H100
壁	下地 ABD面　ＧＢ－Ｓｔ12.5+ＦＫt6.5(LGS下地) C面　断熱パネルｔ100(耐火構造・不燃) ＋ウレタンフォームｔ50吹付 ＋GB-Sｔ12.5＋FKｔ6(LGS下地) 仕上 ABD面　ＥＰ－Ｇ C面　ＥＰ－Ｇ
廻縁	塩ビ製
天井	GB-D t9.5　天井裏：GW24kg　t100
備考	

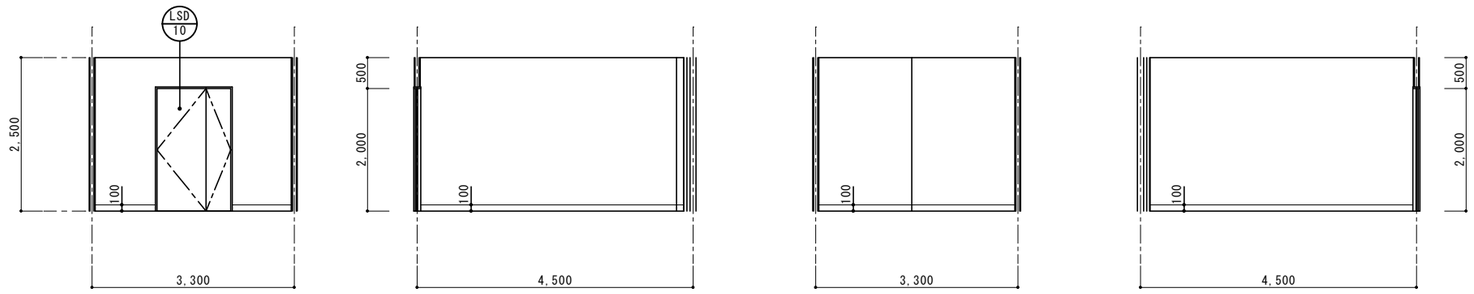

— Ａ面 —　— Ｂ面 —　— Ｃ面 —　— Ｄ面 —

研修室

床	長尺ビニル床シートt2.0
巾木	ビニル巾木 H100
壁	下地 ABD面　ＧＢ－Ｒｔ12.5(LGS下地) C面　断熱パネルｔ100(耐火構造・不燃) ＋ウレタンフォームｔ50吹付 ＋GB-Sｔ12.5＋FKｔ6(LGS下地) 仕上 ABD面　ビニルクロス張り C面　ＥＰ－Ｇ
廻縁	塩ビ製
天井	GB-NC t9.5　天井裏：GW24kg　t100
備考	

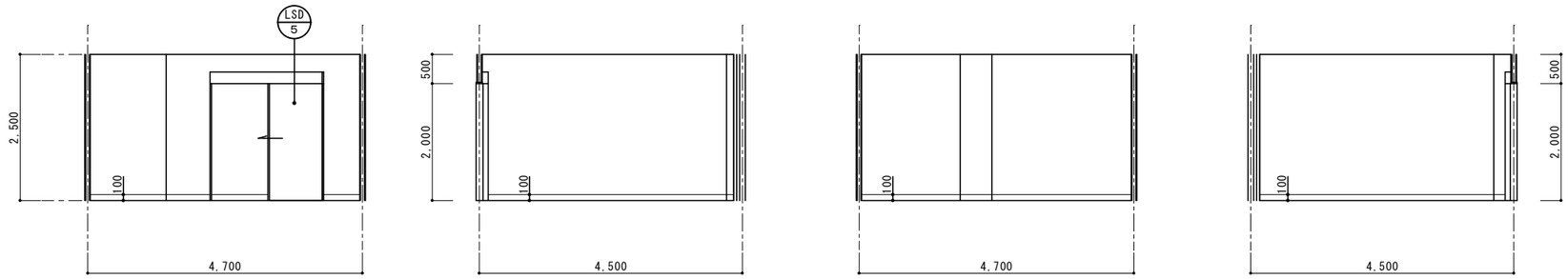

— Ａ面 —　— Ｂ面 —　— Ｃ面 —　— Ｄ面 —

男子ＷＣ（１）

床	超防汚長尺ビニル床シートt2.0 一部　汚垂石t15
巾木	ビニル巾木 H100
壁	下地 ABD面　ＧＢ－Ｓｔ12.5＋ＦＫｔ6.0(LGS下地) C面　断熱パネルｔ100(耐火構造・不燃) ＋ウレタンフォームｔ50吹付 ＋GB-Sｔ12.5＋FKｔ6(LGS下地) 仕上 ABD面　ＥＰ－Ｇ C面　ＥＰ－Ｇ
廻縁	塩ビ製
天井	GB-D t9.5　天井裏：GW24kg　t100
備考	手洗カウンター,背面ライニングカウンター カガミ

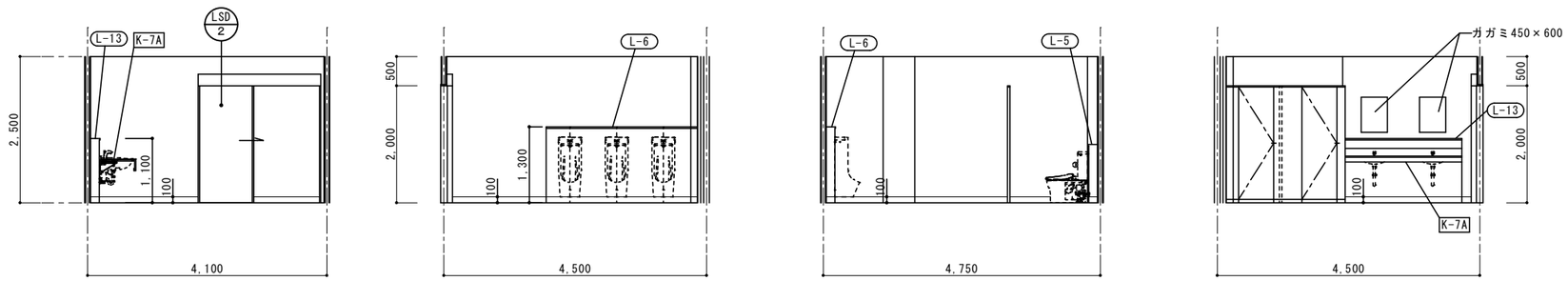

— Ａ面 —　— Ｂ面 —　— Ｃ面 —　— Ｂ面 —

女子ＷＣ（１）

床	超防汚長尺ビニル床シートt2.0
巾木	ビニル巾木 H100
壁	下地 ABD面　ＧＢ－Ｓｔ12.5＋ＦＫｔ6.0(LGS下地) C面　断熱パネルｔ100(耐火構造・不燃) ＋ウレタンフォームｔ50吹付 ＋GB-Sｔ12.5＋FKｔ6(LGS下地) 仕上 ABD面　ＥＰ－Ｇ C面　ＥＰ－Ｇ
廻縁	塩ビ製
天井	GB-D t9.5　天井裏：GW24kg　t100
備考	手洗カウンター、カガミ

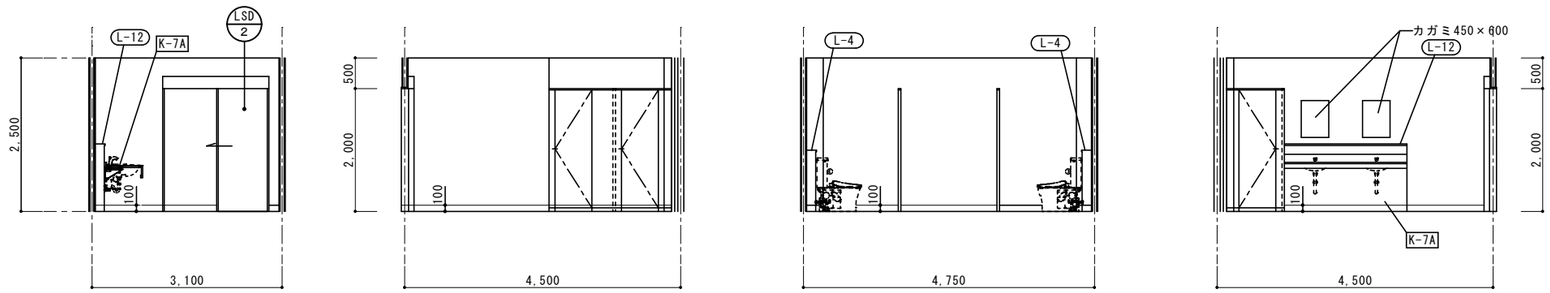

— Ａ面 —　— Ｂ面 —　— Ｃ面 —　— Ｂ面 —

SAKARI SOGO PLAN
株式会社 盛総合設計

代表取締役社長　栗 原 將 光
宮城県仙台市青葉区上杉三丁目３－１６　〒９８０－００１１
ＴＥＬ（代表）０２２－２２２－６８８７　ＦＡＸ０２２－２２４－２３９７
事務所登録　宮城県　第２３２１０１８８号

訂正	発行 2025.10	部長	次長	審査	担当

工事名	川房地区複合型園芸施設整備事業加工施設建築主体工事	図番	Ａ－５４
図面名	展開図（２）	連番	
管理者	一級建築士登録 第101316号　栗 原 憲 昭	設計者	一級建築士登録 第289308号　伏見　勇男
縮尺	A1:1/50　A3:1/100		

障害者ＷＣ

床	超防汚長尺ビニル床シートt2.0
巾木	ビニル巾木 H100
壁	下地 ＧＢ－Ｓｔ12.5＋ＦＫｔ6.0(LGS下地) 仕上 ＥＰ-Ｇ
廻縁	塩ビ製
天井	GB-D t9.5　天井裏：GW24kg　t100
備考	

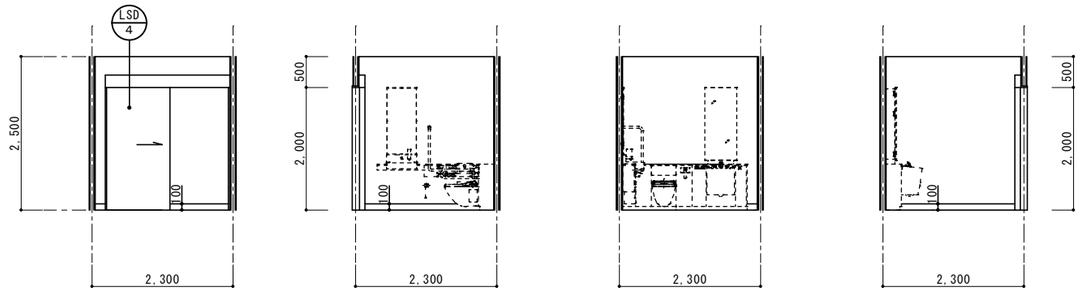

— Ａ面 —　— Ｂ面 —　— Ｃ面 —　— Ｄ面 —

出荷準備室

床	厚膜型エポキシ樹脂系厚膜流しのべ 防滑工法ｔ2
巾木	ＰＣ巾木ｔ38 H250
壁	下地 ABD面　ＧＢ－Ｒｔ12.5(LGS下地) C面　－－－ 仕上 ABD面　ビニルクロス張り C面　断熱パネルｔ100 (耐火構造・不燃)
廻縁	塩ビ製
天井	GB-D t9.5　天井裏：GW24kg　t100
備考	手洗１人

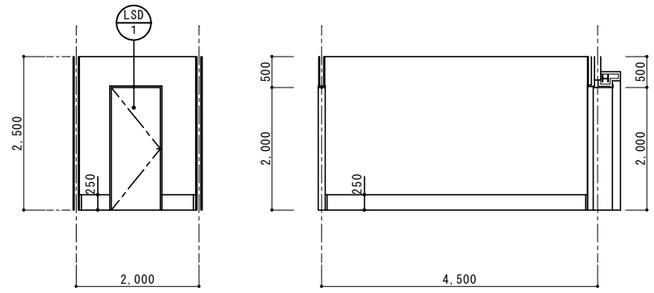

— Ａ面 —　— Ｂ面 —

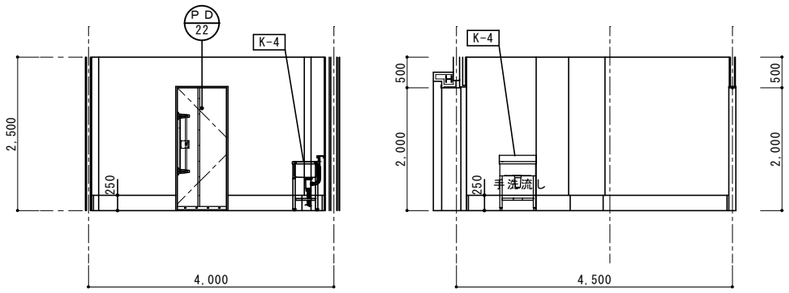

— Ｃ面 —　— Ｄ面 —

外利用ＷＣ

床	厚膜型エポキシ樹脂系厚膜流しのべ 防滑工法ｔ2
巾木	モルタル巾木 H100
壁	下地 ＧＢ－Ｓｔ12.5＋ＦＫｔ6.0 仕上 ＥＰ-Ｇ
廻縁	塩ビ製
天井	GB-D t9.5　天井裏：GW24kg　t100
備考	洗面カウンター

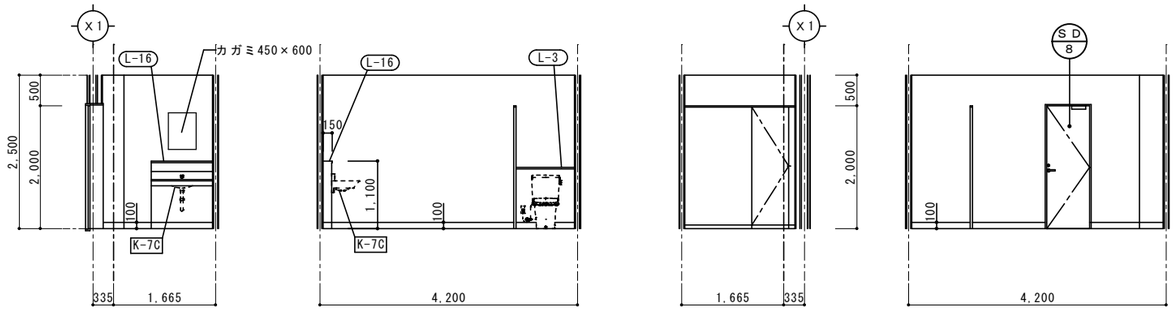

— Ａ面 —　— Ｂ面 —　— Ｃ面 —　— Ｄ面 —

男子更衣室(1)

床	長尺ビニル床シートt2.0
巾木	ビニル巾木 H100
壁	下地 ＧＢ－Ｒｔ12.5(LGS下地) 仕上 ビニルクロス張り
廻縁	塩ビ製
天井	GB-D t9.5　天井裏：GW24kg　t100
備考	

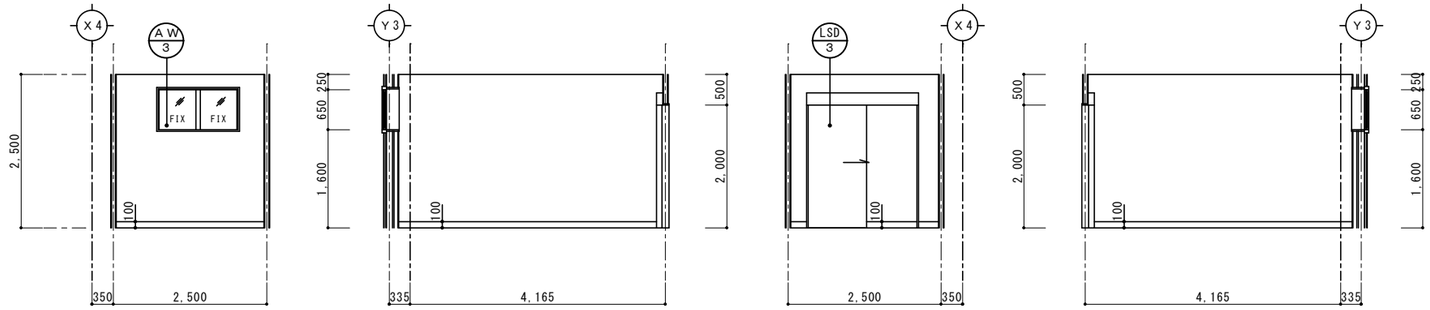

— Ａ面 —　— Ｂ面 —　— Ｃ面 —　— Ｄ面 —

女子更衣室(1)

床	長尺ビニル床シートt2.0
巾木	ビニル巾木 H100
壁	下地 ＧＢ－Ｒｔ12.5(LGS下地) 仕上 ビニルクロス張り
廻縁	塩ビ製
天井	GB-D t9.5　天井裏：GW24kg　t100
備考	

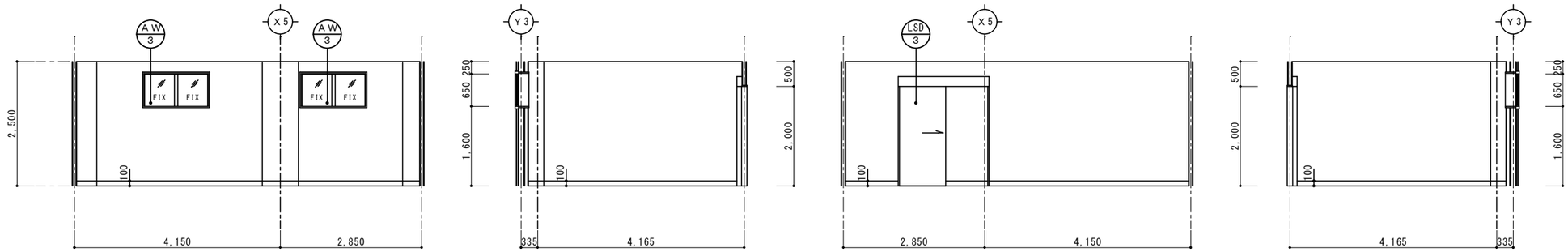

— Ａ面 —　— Ｂ面 —　— Ｃ面 —　— Ｄ面 —

SAKARI SOGO PLAN
株式会社 盛総合設計
代表取締役社長　栗 原 將 光
宮城県仙台市青葉区上杉三丁目３－１６　〒９８０－００１１
ＴＥＬ（代表）０２２－２２２－６８８７　ＦＡＸ０２２－２２４－２３９７
事務所登録　宮城県　第２３２１０１８８号

訂正	発行 2025.10	部長	次長	審査	担当

工事名	川房地区複合型園芸施設整備事業加工施設建築主体工事	図番	Ａ－５５
図面名	展開図（３）	連番	
管理者	一級建築士登録 第101316号　栗 原 憲 昭	設計者	一級建築士登録 第289308号　伏見 勇男
縮尺	A1:1/50　A3:1/100		

乾燥室

床	長尺ビニル床シートt2.0
巾木	ビニル巾木 H100
壁	下地 ＧＢ－Ｒｔ12.5(LGS下地) 仕上 ビニルクロス張り
廻縁	塩ビ製
天井	GB-NC t9.5　天井裏：GW24kg　t100
備考	

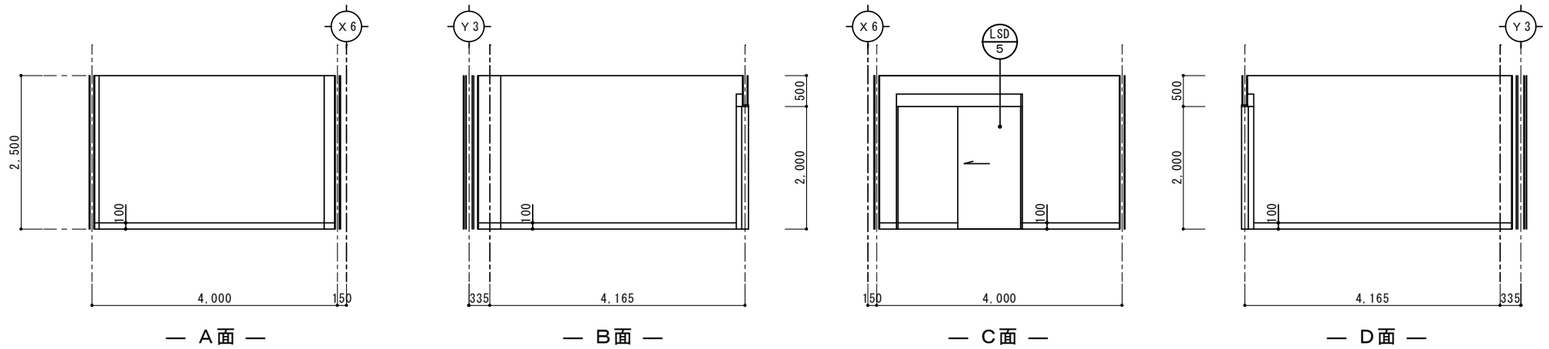

— Ａ面 —　— Ｂ面 —　— Ｃ面 —　— Ｄ面 —

倉庫(備品用)物品庫

床	長尺ビニル床シートt2.0
巾木	ビニル巾木 H100
壁	下地 ＧＢ－Ｓｔ12.5＋ＦＫｔ6.0(LGS下地) 仕上 ＥＰ-Ｇ
廻縁	塩ビ製
天井	GB-D t9.5　天井裏：GW24kg　t100
備考	

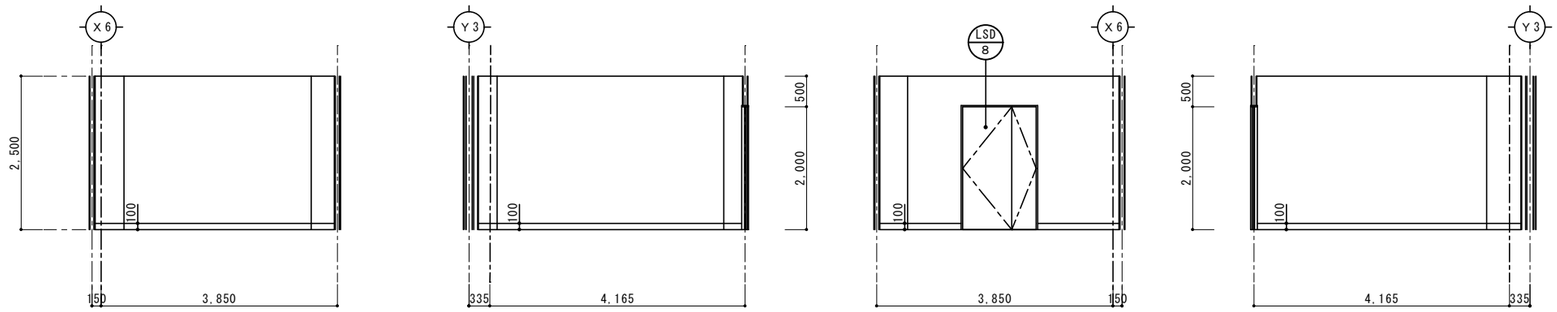

— Ａ面 —　— Ｂ面 —　— Ｃ面 —　— Ｄ面 —

倉庫(3)　薬品庫

床	長尺ビニル床シートt2.0
巾木	ビニル巾木 H100
壁	下地 ＧＢ－Ｒｔ12.5＋ＦＫｔ6.0(LGS下地) 仕上 ＥＰ-Ｇ
廻縁	塩ビ製
天井	GB-D t9.5　天井裏：GW24kg　t100
備考	

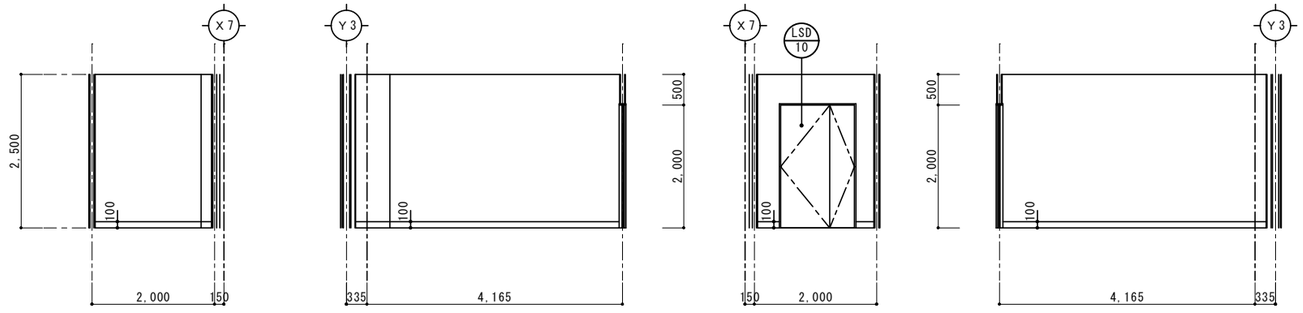

— Ａ面 —　— Ｂ面 —　— Ｃ面 —　— Ｄ面 —

消火ポンプ室

床	薄膜型耐摩耗性水性エポキシ樹脂系 平滑塗床
巾木	ＰＣ巾木ｔ38　H250
壁	下地 B面　断熱パネルｔ100 ＋ウレタンフォームｔ50吹付 ＋ＧＢ-Ｓｔ12.5 ACD面　ＧＢ－Ｒｔ12.5(LGS下地) 仕上 B面　グラスウールボードｔ50 ACD面　グラスウールボードｔ50 (32kg)
廻縁	塩ビ製
天井	ＧＢ-Ｄｔ9.5+グラスウールボードｔ50 （天井裏：ＧＷ24kg　ｔ100）
備考	

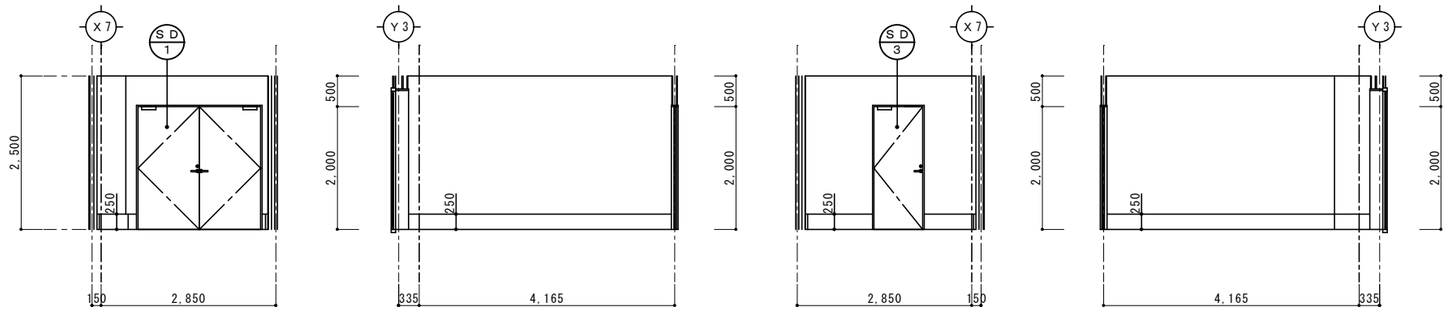

— Ａ面 —　— Ｂ面 —　— Ｃ面 —　— Ｄ面 —

SAKARI SOGO PLAN
株式会社 盛総合設計

代表取締役社長　栗 原 將 光
宮城県仙台市青葉区上杉三丁目３－１６　〒９８０－００１１
ＴＥＬ（代表）０２２－２２２－６８８７　ＦＡＸ０２２－２２４－２３９７
事務所登録　宮城県　第２３２１０１８８号

訂正	発行	部長	次長	審査	担当
	2025.10				

工事名	川房地区複合型園芸施設整備事業加工施設建築主体工事			図番	Ａ－５６
図面名	展開図（４）			連番	
管理者	一級建築士登録 第101316号 栗 原 憲 昭	設計者	一級建築士登録 第289308号 伏見 勇男	縮尺	A1:1/50 A3:1/100

加工前室Ａ(2)	
床	厚膜型エポキシ樹脂系厚膜流しのべ 防滑工法ｔ2
巾木	樹脂製Ｒ巾木 H100
壁	下地 断熱パネル自立 仕上 Aの一部、D面　断熱パネルt50 Aの一部、BC面　断熱パネルt100 (耐火構造・不燃)
廻縁	―――
天井	断熱パネルt50
備考	手洗６人,エアシャワー４人

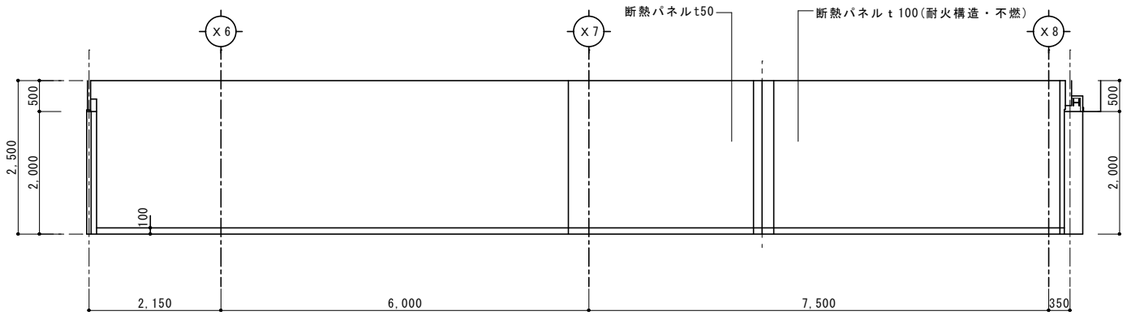

— Ａ面 —

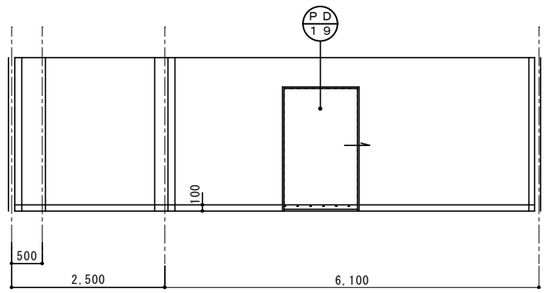

— Ｂ面 —

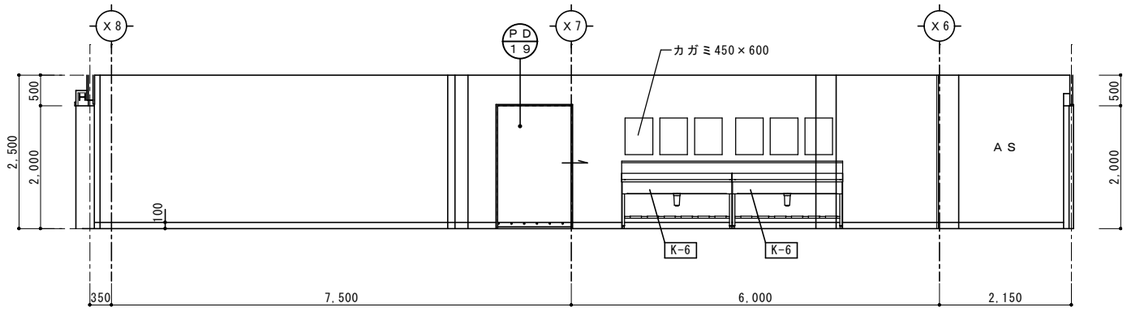

— Ｃ面 —

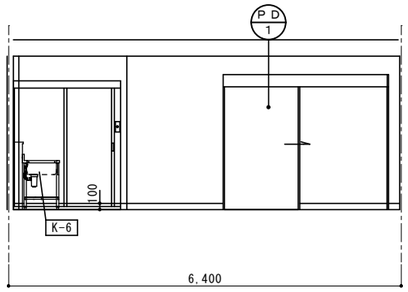

— Ｄ面 —

加工前室Ａ(1)	
床	厚膜型エポキシ樹脂系厚膜流しのべ 防滑工法ｔ2
巾木	樹脂製Ｒ巾木 H100
壁	下地 断熱パネル自立 仕上 ABD面　断熱パネルt50 C面　断熱パネルt100(耐火構造・不燃)
廻縁	―――
天井	断熱パネルt50
備考	手洗１人

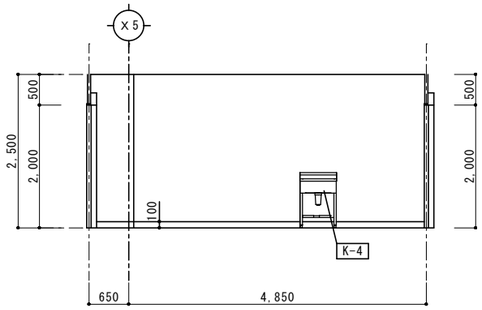

— Ａ面 —

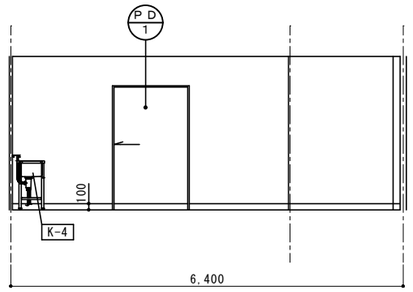

— Ｂ面 —

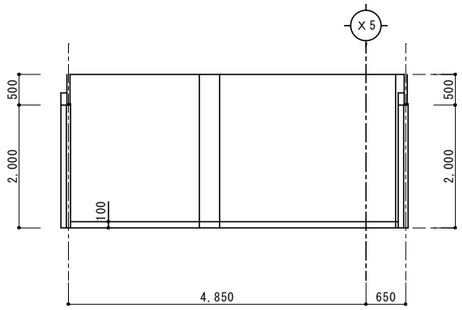

— Ｃ面 —

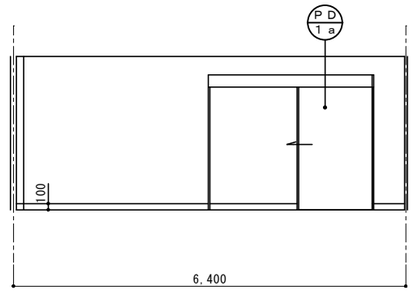

— Ｄ面 —

品質管理室	
床	長尺ビニル床シートt2.0
巾木	ビニル巾木 H100
壁	下地 ABC面　ＧＢ－Ｓｔ12.5＋ＦＫｔ6.0 (LSD下地) C面　断熱パネルｔ100(耐火構造・不燃) ＋ウレタンフォームｔ50吹付 ＋ＧＢ-Ｓｔ12.5＋ＦＫｔ6 (LSD下地) 仕上 ＥＰ-Ｇ
廻縁	塩ビ製
天井	GB-NCｔ9.5（天井裏：ＧＷ24kg　ｔ100）
備考	

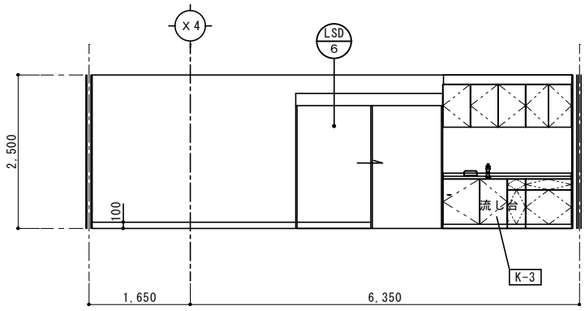

— Ａ面 —

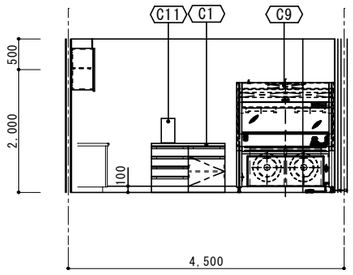

— Ｂ面 —

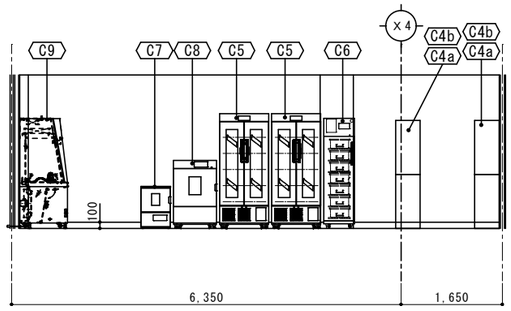

— Ｃ面 —

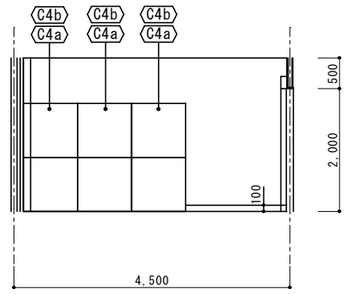

— Ｄ面 —

SAKARI SOGO PLAN
株式会社 盛総合設計

代表取締役社長　栗 原 將 光
宮城県仙台市青葉区上杉三丁目３－１６　〒９８０－００１１
ＴＥＬ（代表）０２２－２２２－６８８７　ＦＡＸ０２２－２２４－２３９７
事務所登録　宮城県　第２３２１０１８８号

訂正	発行 2025.10	部	部長	次長	審査	担当

工事名	川房地区複合型園芸施設整備事業加工施設建築主体工事			図番	Ａ－５７
図面名	展開図（５）			連番	
管理者	一級建築士登録 第１０１３１６号　栗 原 憲 昭	設計者	一級建築士登録 第２８９３０８号　伏見 勇男	縮尺	A1:1/50 A3:1/100

廊下(1)	
床	長尺ビニル床シートt2.0
巾木	ビニル巾木 H100
壁	下地 AD面C面の一部　ＧＢ－Ｒｔ12.5(LGS下地) B面　断熱パネルt100＋ ｳﾚﾀﾝﾌｫｰﾑｔ50吹付＋GB-Ｓｔ12.5 C面の一部　断熱パネル自立 仕上 AD面C面の一部　ビニルクロス張り B面　FKｔ6＋ＥＰ－Ｇ C面の一部　断熱パネルt50
廻縁	塩ビ製
天井	GB-Dt9.5（天井裏：ＧＷ24kg　ｔ100）
備考	動力盤(電気設備工事)

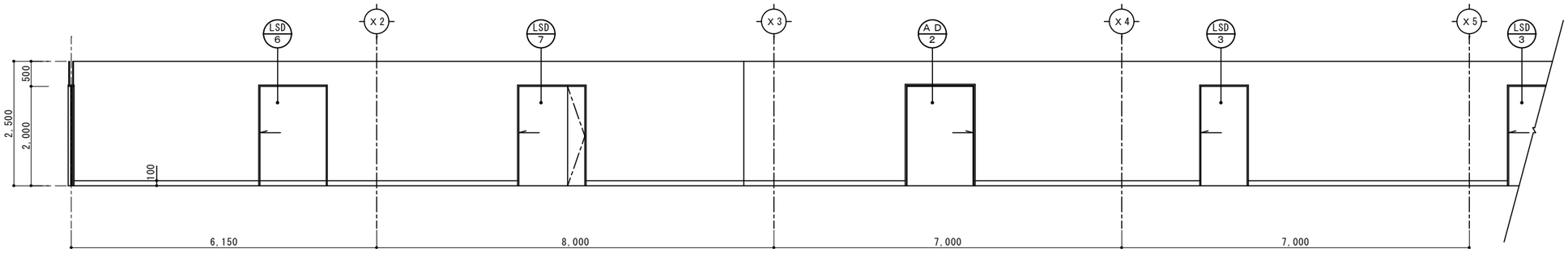

— Ａ面 —

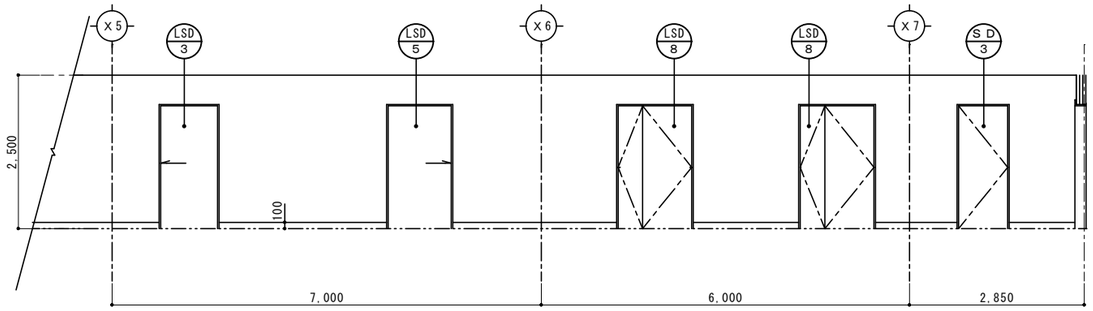

— Ａ面 —

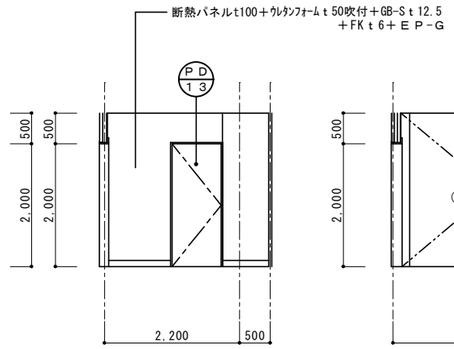

— Ｂ面 —

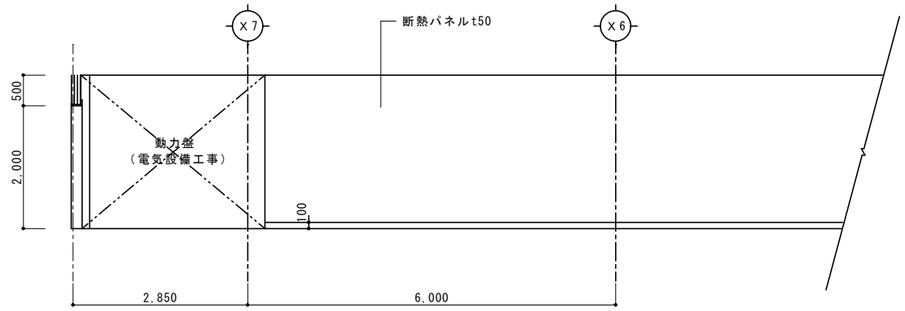

— Ｃ面 —

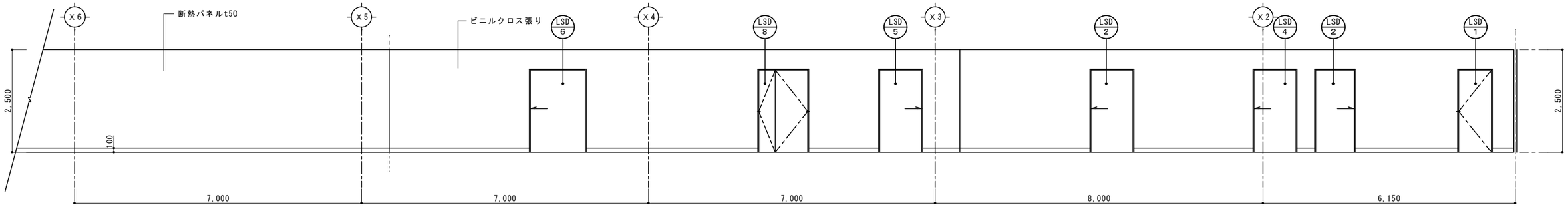

— Ｃ面 —

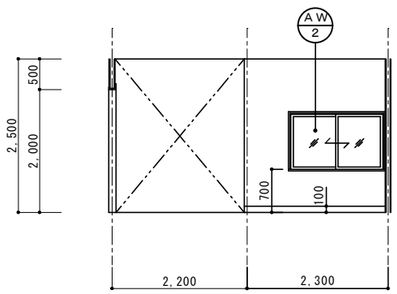

— Ｄ面 —

SAKARI SOGO PLAN
株式会社 盛総合設計

代表取締役社長　栗 原 將 光
宮城県仙台市青葉区上杉三丁目３－１６　〒９８０－００１１
ＴＥＬ（代表）０２２－２２２－６８８７　ＦＡＸ０２２－２２４－２３９７
事務所登録　宮城県　第２３２１０１８８号

訂正			

発行	部		
2025.10			
部長	次長	審査	担当

工事名	川房地区複合型園芸施設整備事業加工施設建築主体工事			図番	Ａ－５８
図面名	展開図（６）			準番	
管理者	一級建築士登録 第１０１３１６号　栗 原 憲 昭	設計者	一級建築士登録 第２８９３０８号　伏見　勇男	縮尺	A1:1/50 A3:1/100

電解水機械室 次亜塩素室

床	断熱材ｔ75＋押えコンクリートｔ175 （溶接金網Φ６＠150） ＋ビニルエステル樹脂系工法ｔ1
巾木	樹脂製Ｒ巾木 H100
壁	下地 断熱パネル自立 仕上 AB面　断熱パネルt50 C面　断熱パネルｔ100(耐火構造・不燃) D面　断熱パネルｔ100
廻縁	―――
天井	断熱パネルt50
備考	

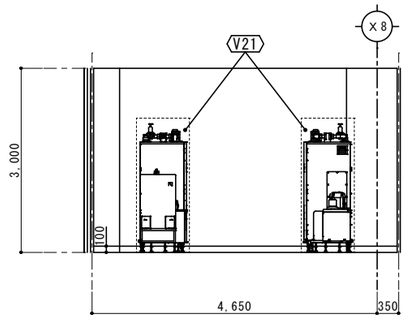

― Ａ面 ―

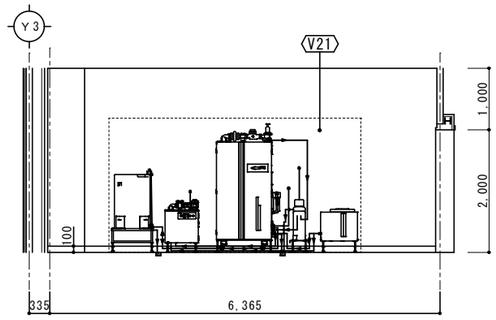

― Ｂ面 ―

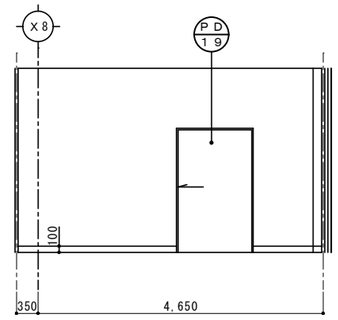

― Ｃ面 ―

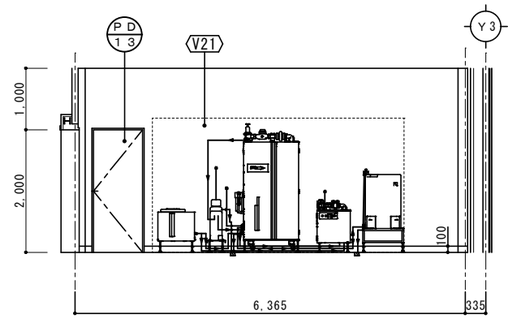

― Ｄ面 ―

コンテナ洗浄室

床	断熱材ｔ75＋押えコンクリートｔ175 （溶接金網Φ６＠150） ＋水性硬質ウレタン樹脂系モルタル工法ｔ6(耐熱･防滑)
巾木	樹脂製Ｒ巾木 H100
壁	下地 断熱パネル自立 仕上 ABD面　断熱パネルｔ50 C面　断熱パネルｔ100(耐火構造・不燃)
廻縁	―――
天井	断熱パネルt50
備考	ステンレスフードＨ600(FL+2400) Ｗ1200Ｄ1200(機械設備工事)

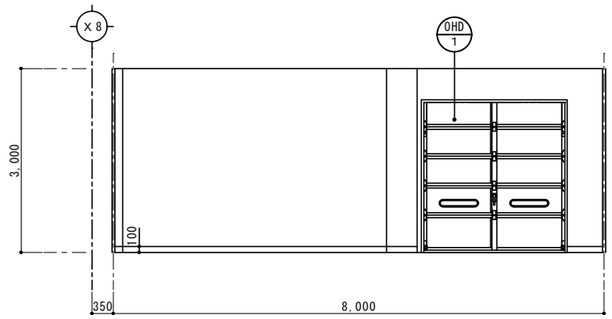

― Ａ面 ―

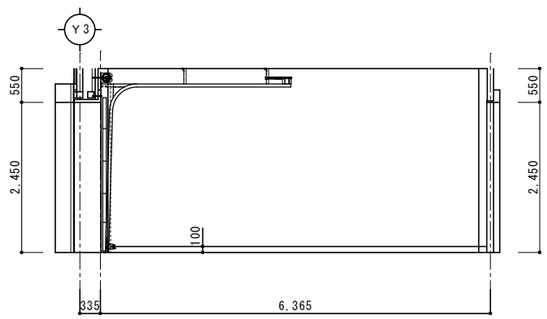

― Ｂ面 ―

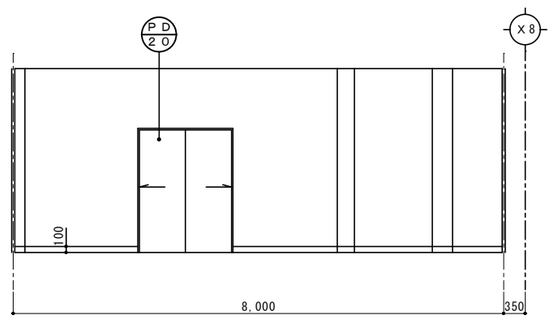

― Ｃ面 ―

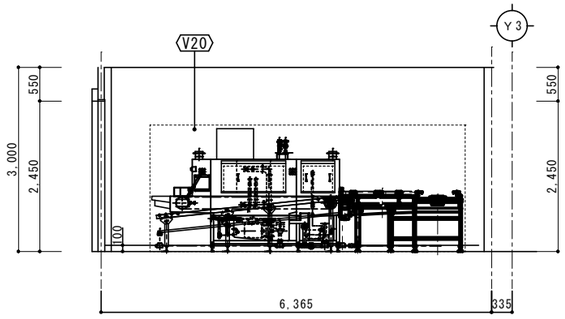

― Ｄ面 ―

予冷前室

床	断熱材ｔ75＋押えコンクリートｔ175 （溶接金網Φ６＠150） ＋水性硬質ウレタン樹脂系工法ｔ4(防滑)
巾木	ＰＣ巾木ｔ38 H250
壁	下地 断熱パネル自立 仕上 断熱パネルt50
廻縁	―――
天井	断熱パネルt50
備考	フォークリフト走行室，手洗１人

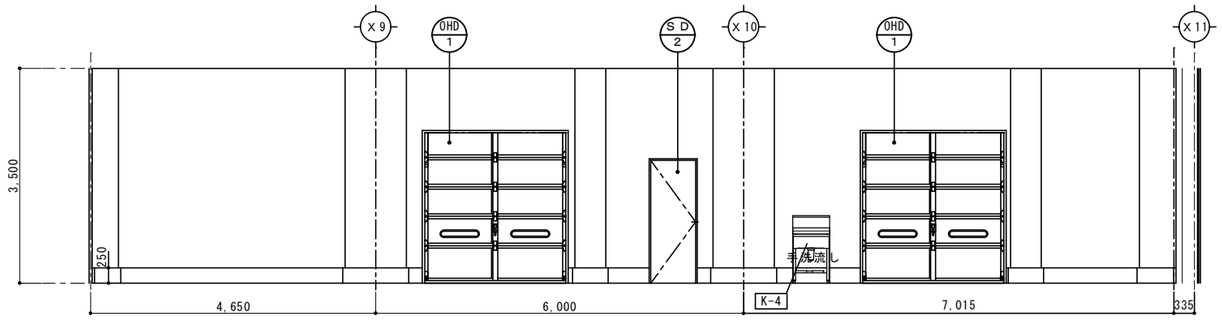

― Ａ面 ―

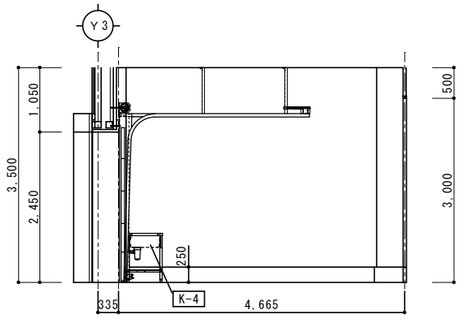

― Ｂ面 ―

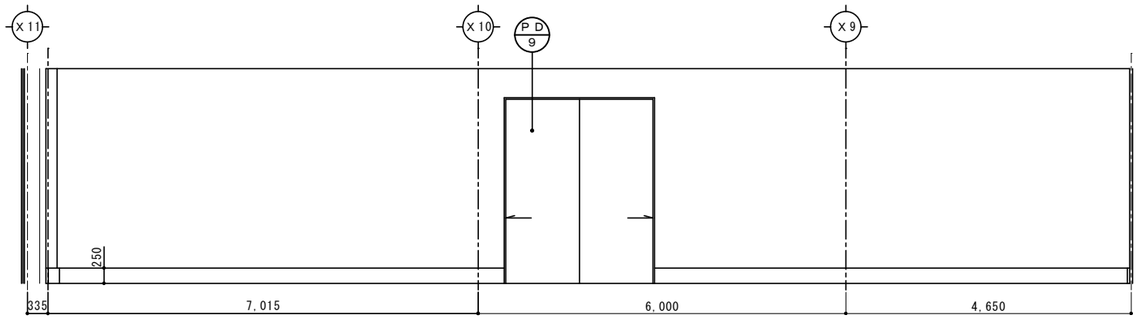

― Ｃ面 ―

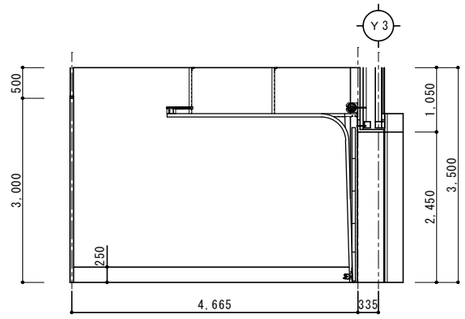

― Ｄ面 ―

SAKARI SOGO PLAN
株式会社 盛総合設計

代表取締役社長　栗 原 將 光
宮城県仙台市青葉区上杉三丁目３－１６　〒９８０－００１１
ＴＥＬ（代表）０２２－２２２－６８８７　ＦＡＸ０２２－２２４－２３９７
事務所登録　宮城県　第２３２１０１８８号

訂正

発行	部	担当
2025.10		
部長	次長	審査

工事名	川房地区複合型園芸施設整備事業加工施設建築主体工事	図番	Ａ－５９
図面名	展開図（７）	連番	
管理者	一級建築士登録 第１０１３１６号　栗 原 憲 昭	設計者	一級建築士登録 第２８９３０８号　伏見 勇男
縮尺	A1:1/50 A3:1/100		

カット野菜ピッキング野菜予冷庫	
床	断熱材ｔ75＋押えコンクリートｔ175 （溶接金網Φ６＠150） ＋水性硬質ウレタン樹脂系工法ｔ4(防滑)
巾木	ＰＣ巾木ｔ38 H250
壁	下地 断熱パネル自立 仕上 AB面 D面一部　断熱パネルt75 CD面　断熱パネルｔ100(耐火構造・不燃)
廻縁	―――
天井	断熱パネルt50
備考	フォークリフト走行室，靴洗い槽

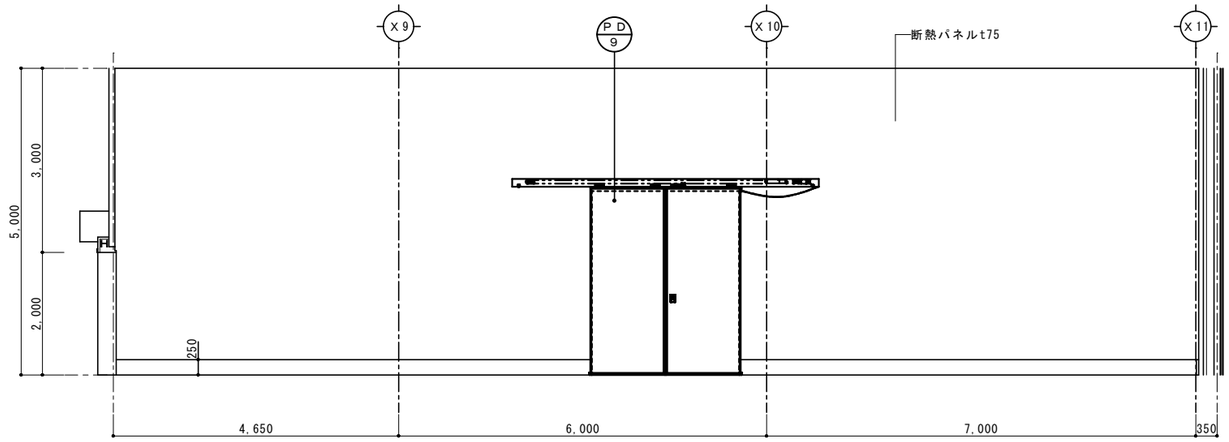

— A面 —

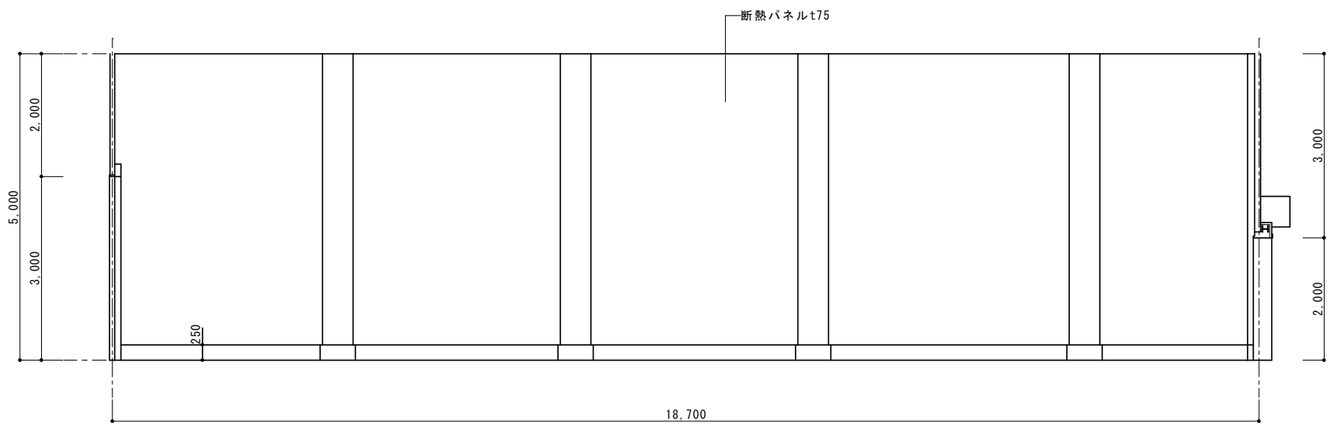

— B面 —

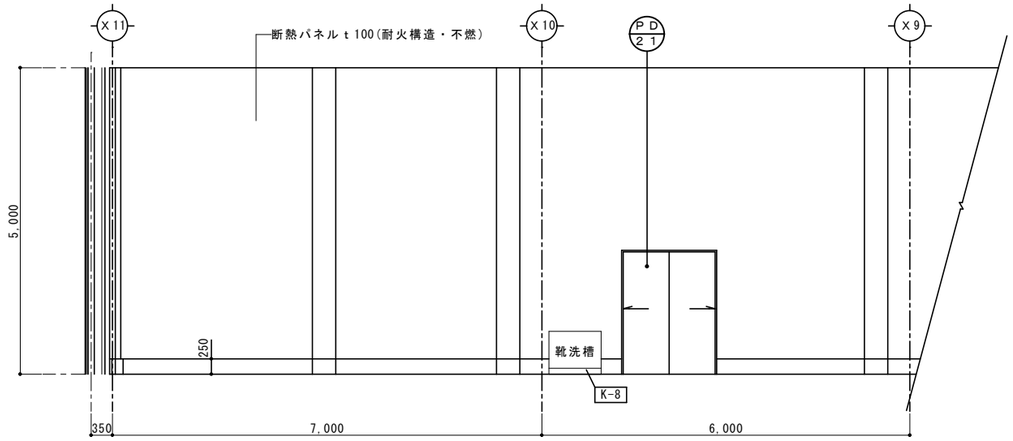

— C面 —

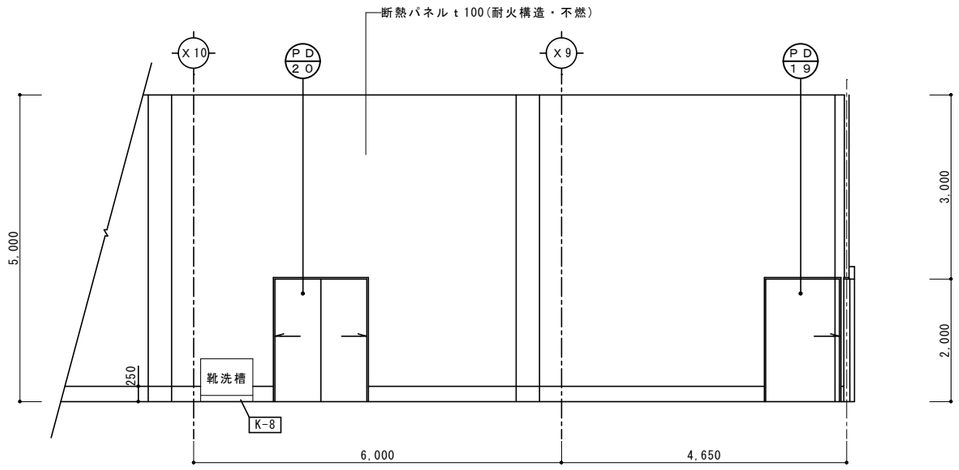

— C面 —

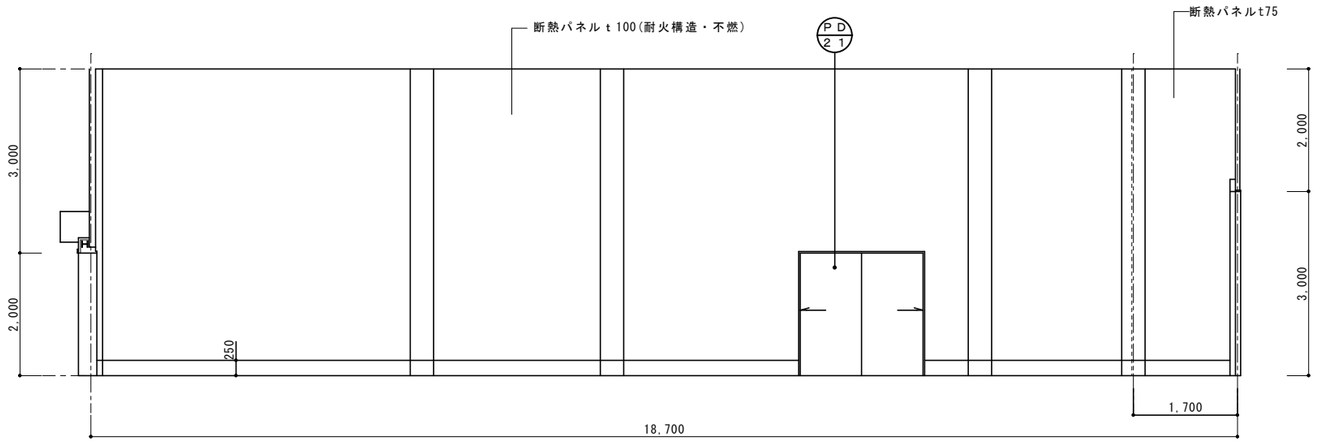

— D面 —

SAKARI SOGO PLAN
株式会社 盛総合設計

代表取締役社長　栗 原 終 光
宮城県仙台市青葉区上杉三丁目３－１６　〒９８０－００１１
ＴＥＬ（代表）０２２－２２２－６８８７　ＦＡＸ０２２－２２４－２３９７
事務所登録　宮城県　第２３２１０１８８号

訂正	発行 2025.10	部長	次長	審査	担当	部

工事名	川房地区複合型園芸施設整備事業加工施設建築主体工事	図番	A－６０
図面名	展開図（８）	縮尺	A1:1/50 A3:1/100
管理者	一級建築士登録 第１０１３１６号　栗 原 憲 昭	設計者	一級建築士登録 第２８９３０８号　伏見 勇男

加工通路	
床	断熱材ｔ75＋押えコンクリートｔ175 （溶接金網Φ６＠150） ＋厚膜型エポキシ樹脂系厚膜流しのべ工法ｔ2(軽防滑)
巾木	樹脂製Ｒ巾木H100
壁	下地 断熱パネル自立 仕上 ABD面　断熱パネルｔ100(耐火構造・不燃) C面　断熱パネルｔ50
廻縁	―――
天井	断熱パネルｔ50
備考	

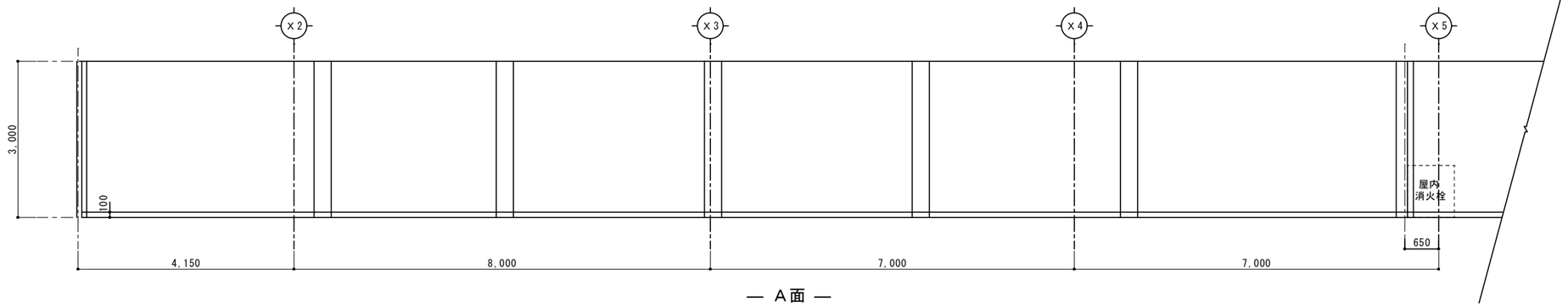

— A面 —

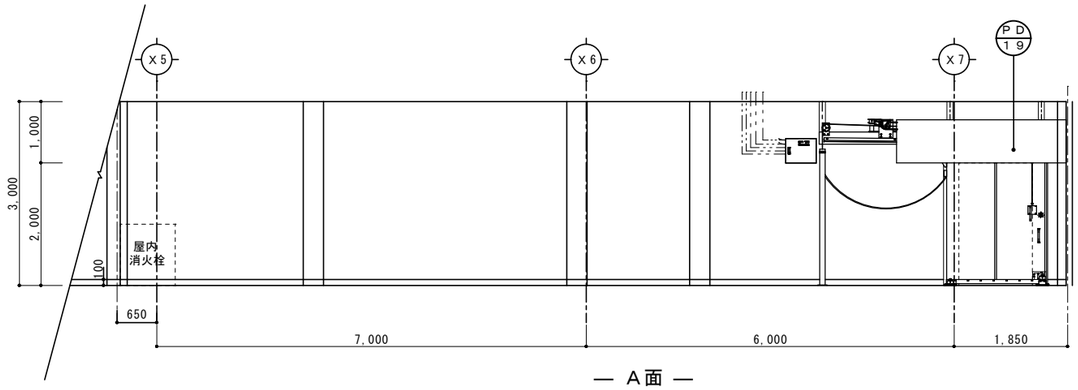

— A面 —

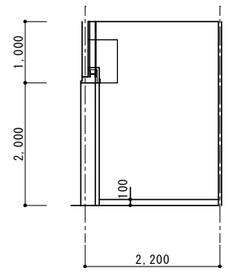

— B面 —

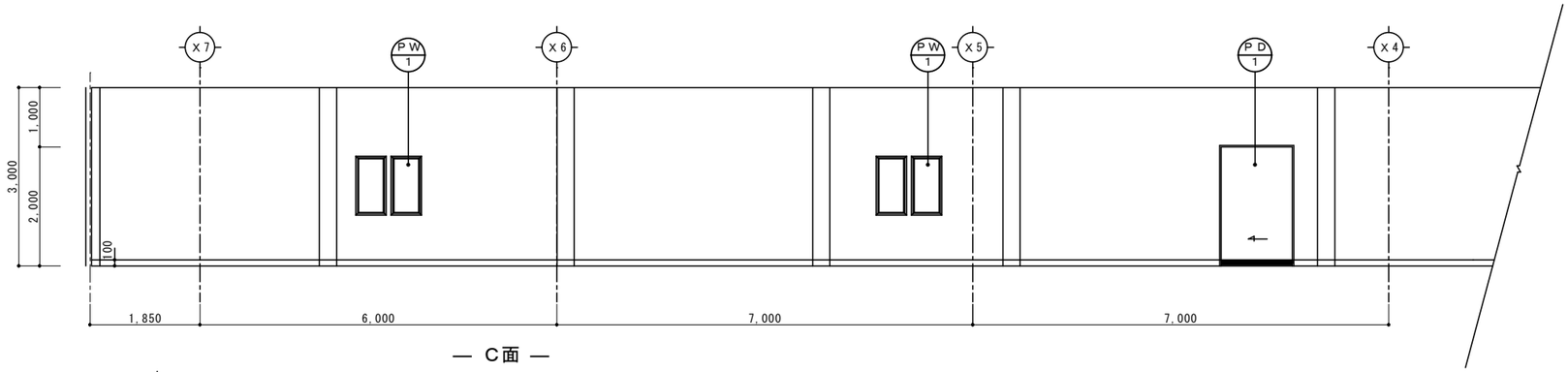

— C面 —

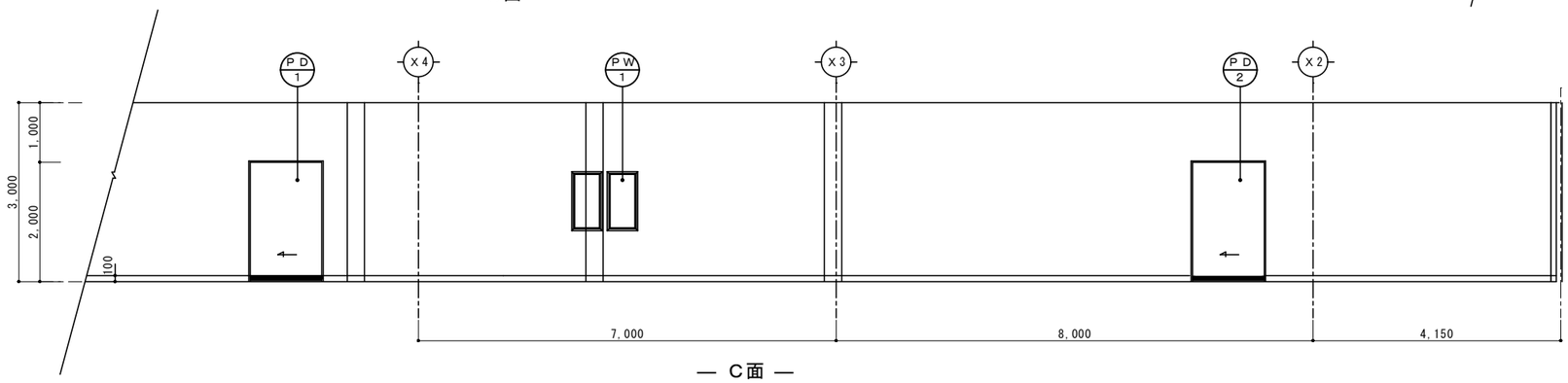

— C面 —

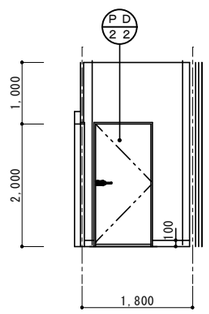

— D面 —

SAKARI SOGO PLAN
株式会社 盛総合設計

代表取締役社長　栗 原 將 光
宮城県仙台市青葉区上杉三丁目３－１６　〒９８０－００１１
ＴＥＬ（代表）０２２－２２２－６８８７　ＦＡＸ０２２－２２４－２３９７
事務所登録　宮城県　第２３２１０１８８号

訂正			

発行	2025.10	部	
部長	次長	審査	担当

工事名	川房地区複合型園芸施設整備事業加工施設建築主体工事			図番	A－６１
図面名	展開図（９）			連番	
管理者	一級建築士登録 第１０１３１６号　栗 原 憲 昭	設計者	一級建築士登録 第２８９３０８号　伏見　勇男	縮尺	A1:1/50 A3:1/100

カット野菜下処理室	
床	断熱材ｔ75＋押えコンクリートｔ175 （溶接金網Φ６＠150） ＋厚膜型エポキシ樹脂系厚膜流しのべ工法ｔ2(防滑)
巾木	樹脂製Ｒ巾木 H100
壁	下地 断熱パネル自立 仕上 AB面 D面一部　断熱パネルｔ100 （耐火構造・不燃） C面 D面一部　断熱パネルt50
廻縁	―――
天井	断熱パネルt50
備考	手洗１人、靴洗い槽

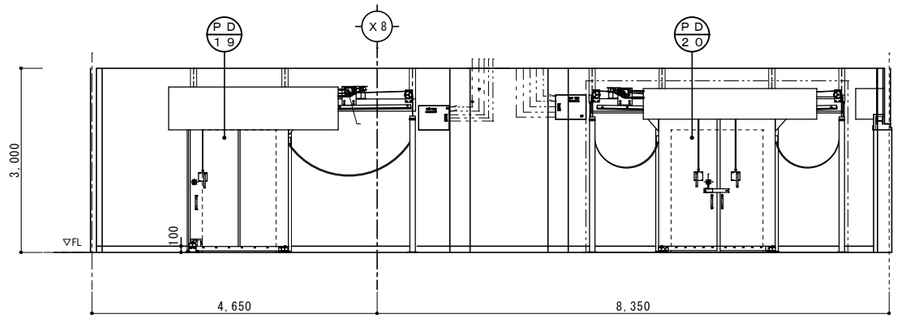

— A面 —

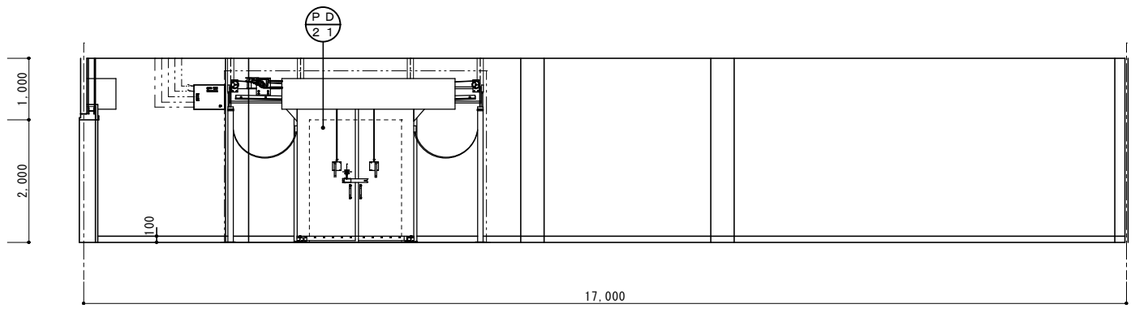

— B面 —

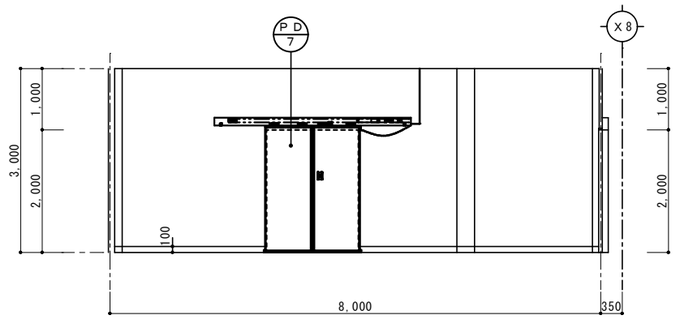

— C面 —

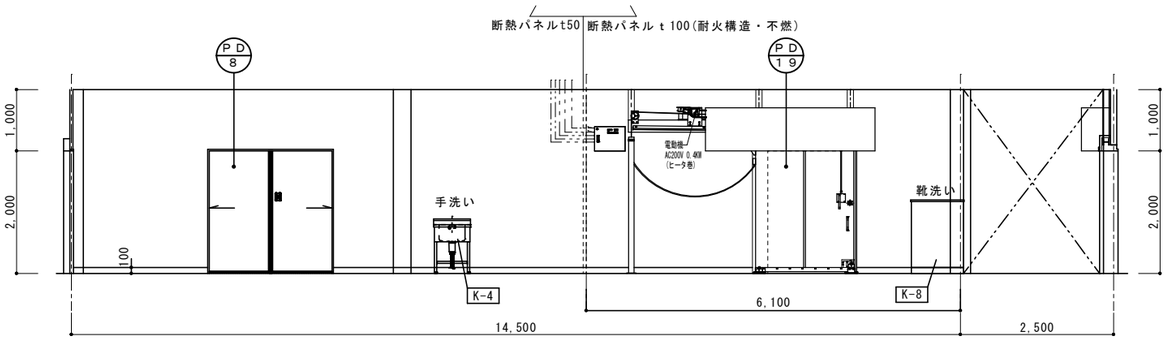

— D面 —

カット野菜加工室(1)	
床	断熱材ｔ75＋押えコンクリートｔ175 （溶接金網Φ６＠150） ＋厚膜型エポキシ樹脂系厚膜流しのべ工法ｔ2(防滑)
巾木	樹脂製Ｒ巾木 H100
壁	下地 断熱パネル自立 仕上 A面一部 BCD面　断熱パネルｔ50 A面一部　断熱パネルｔ100 （耐火構造・不燃）
廻縁	―――
天井	断熱パネルt50
備考	手洗１人×２

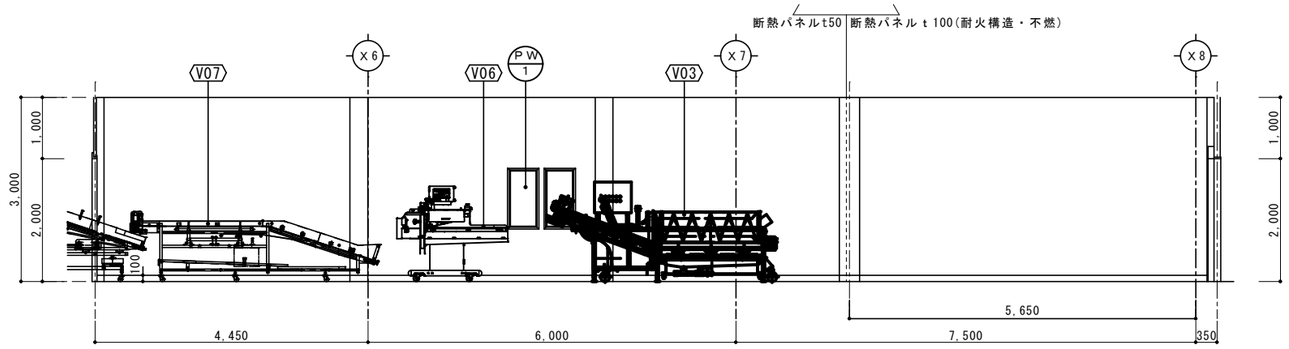

— A面 —

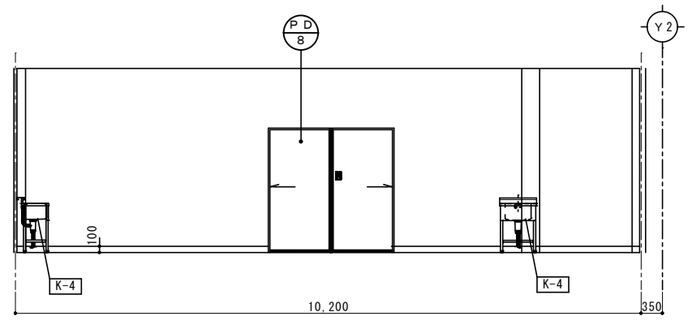

— B面 —

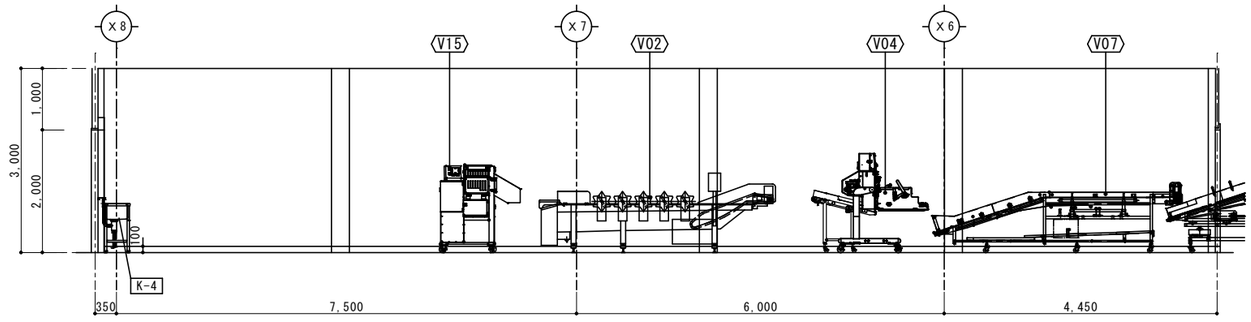

— C面 —

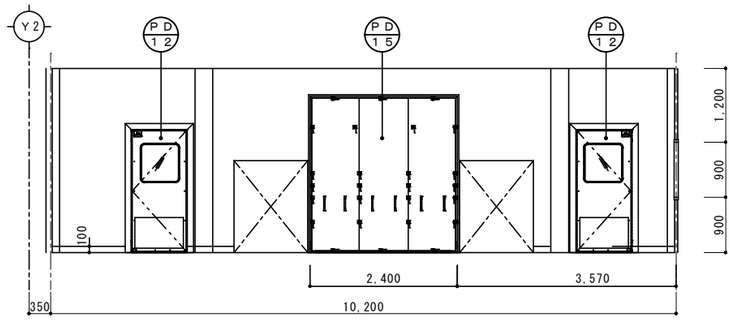

— D面 —

SAKARI SOGO PLAN
株式会社 盛総合設計
代表取締役社長　栗 原 將 光
宮城県仙台市青葉区上杉三丁目３－１６　〒９８０－００１１
ＴＥＬ（代表）０２２－２２２－６８８７　ＦＡＸ０２２－２２４－２３９７
事務所登録　宮城県　第２３２１０１８８号

訂正	発行 2025.10	部	部長	次長	審査	担当

工事名	川房地区複合型園芸施設整備事業加工施設建築主体工事	図番	A－６２
図面名	展開図（10）	縮尺	A1:1/50 A3:1/100
管理者	一級建築士登録 第１０１３１６号　栗 原 憲 昭	設計者	一級建築士登録 第２８９３０８号　伏見 勇男

パッケージ製造室

床	断熱材ｔ75＋押えコンクリートｔ175 （溶接金網Φ６＠150） ＋厚膜型エポキシ樹脂系厚膜流しのべ工法ｔ2(防滑)
巾木	樹脂製Ｒ巾木 H100
壁	下地 断熱パネル自立 仕上 AB面　断熱パネルｔ50 CD面　断熱パネルｔ100(耐火構造・不燃)
廻縁	―――
天井	断熱パネルｔ50
備考	手洗１人，靴洗い槽×２

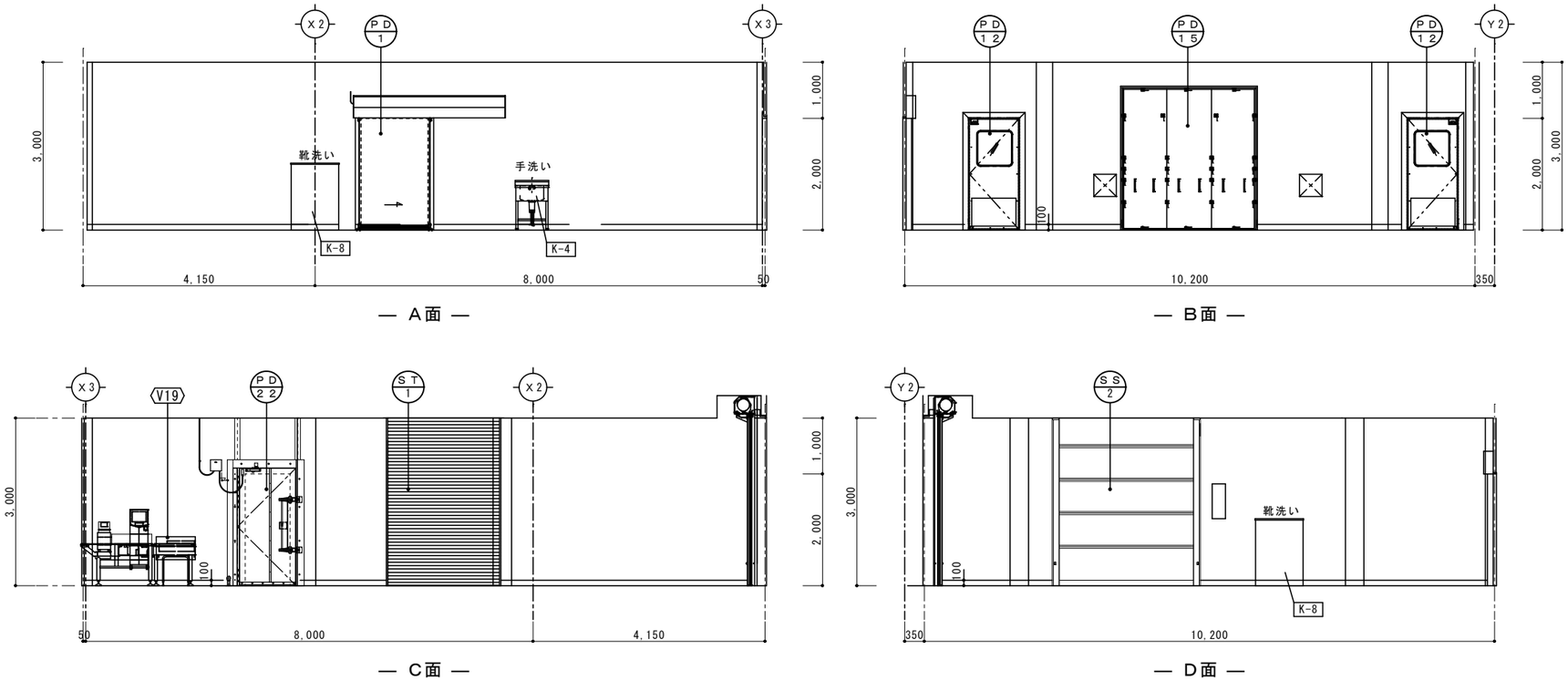

— A面 —　— B面 —　— C面 —　— D面 —

カット野菜加工室(2)

床	断熱材ｔ75＋押えコンクリートｔ175 （溶接金網Φ６＠150） ＋厚膜型エポキシ樹脂系厚膜流しのべ工法ｔ2(防滑)
巾木	樹脂製Ｒ巾木 H100
壁	下地 断熱パネル自立 仕上 ABD面 C面一部　断熱パネルｔ50 C面一部　断熱パネルｔ100 （耐火構造・不燃）
廻縁	―――
天井	断熱パネルｔ100
備考	手洗１人，靴洗い槽

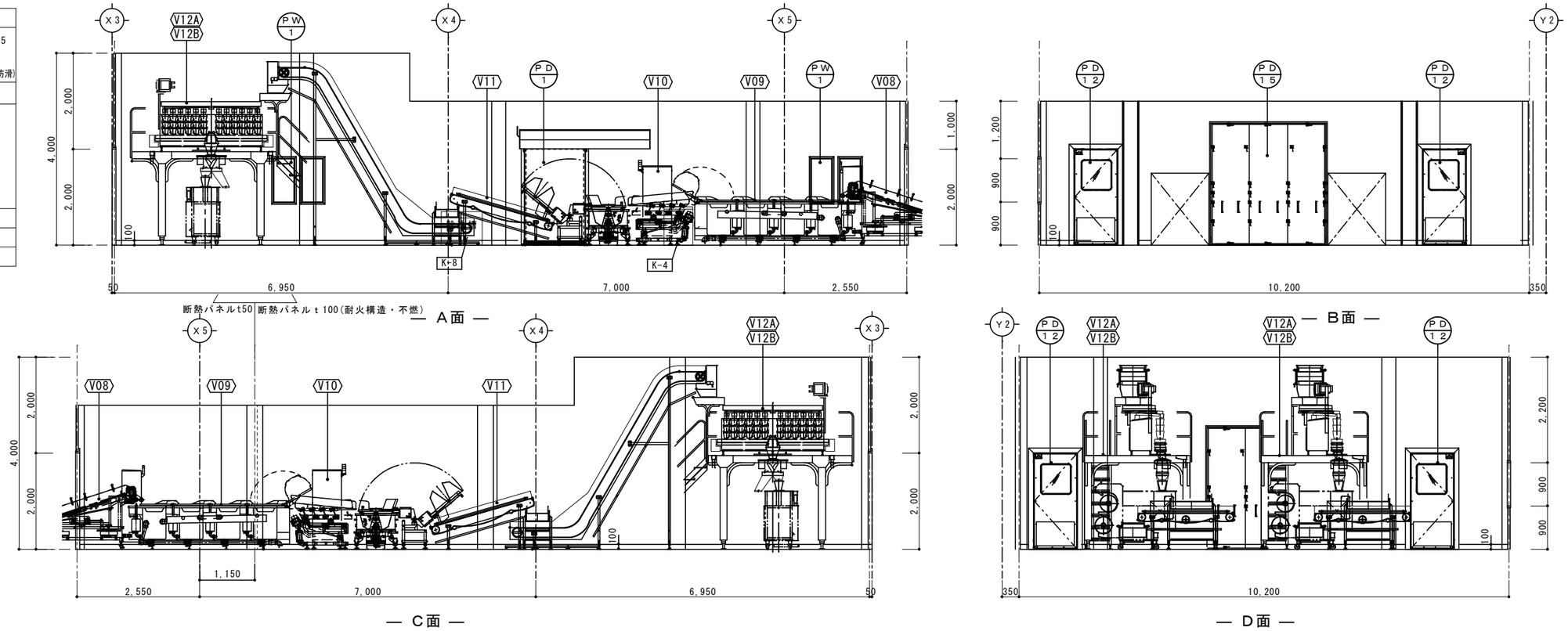

— A面 —　— B面 —　— C面 —　— D面 —

SAKARI SOGO PLAN
株式会社 盛総合設計

代表取締役社長　栗 原 將 光
宮城県仙台市青葉区上杉三丁目３－１６　〒９８０－００１１
ＴＥＬ（代表）０２２－２２２－６８８７　ＦＡＸ０２２－２２４－２３９７
事務所登録　宮城県　第２３２１０１８８号

訂正

発行	部長	次長	審査	担当
2025.10				

工事名	川房地区複合型園芸施設整備事業加工施設建築主体工事	図番	A－63
図面名	展開図（11）	連番	
管理者	一級建築士登録 第101316号 栗 原 憲 昭	設計者	一級建築士登録 第289308号 伏見 勇男
縮尺	A1:1/50 A3:1/100		

出荷室	
床	断熱材ｔ75＋押えコンクリートｔ175 （溶接金網Φ６＠150） ＋水性硬質ウレタン樹脂系工法ｔ4(防滑)
巾木	ＰＣ巾木ｔ38 H250
壁	下地 断熱パネル自立 仕上 A面 B面一部　断熱パネルｔ100 （耐火構造・不燃） B面一部 CD面　断熱パネルｔ50
廻縁	―――
天井	断熱パネルt50(不燃)
備考	フォークリフト走行室，手洗１人×３

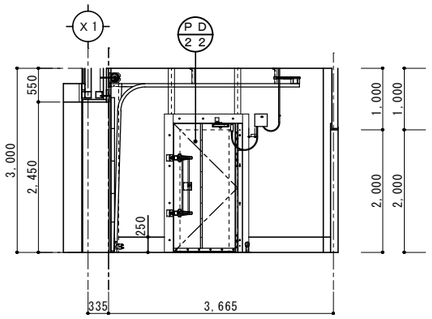

— A面 —

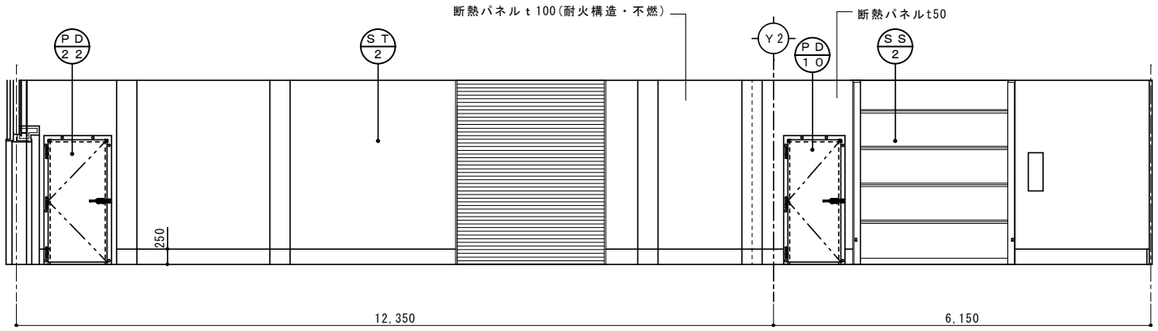

— B面 —

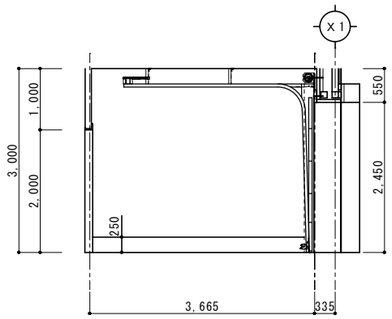

— C面 —

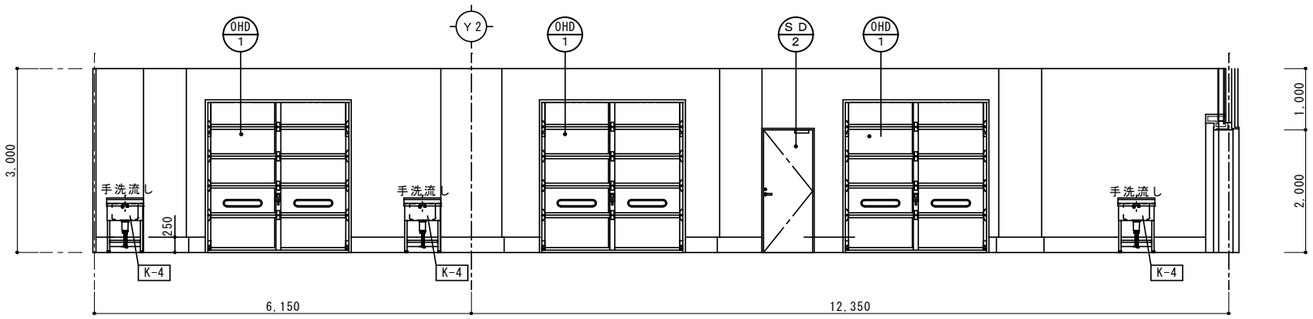

— D面 —

SAKARI SOGO PLAN
株式会社 盛総合設計

代表取締役社長　栗 原 將 光
宮城県仙台市青葉区上杉三丁目３－１６　〒９８０－００１１
ＴＥＬ（代表）０２２－２２２－６８８７　ＦＡＸ０２２－２２４－２３９７
事務所登録　宮城県　第２３２１０１８８号

訂正	発行 2025.10	認	部長	次長	審査	担当

工事名	川房地区複合型園芸施設整備事業加工施設建築主体工事	図番	Ａ－６４
図面名	展開図（12）	連番	
管理者	一級建築士登録 第１０１３１６号　栗 原 憲 昭	設計者	一級建築士登録 第２８９３０８号　伏見 勇男
縮尺	A1:1/50 A3:1/100		

ゴミ収集室

床	断熱材ｔ75＋押えコンクリートｔ175 （溶接金網Φ６＠150 ＋厚膜型エポキシ樹脂系厚膜流しのべ工法ｔ2(防滑)
巾木	樹脂製Ｒ巾木 H100
壁	下地 断熱パネル自立 仕上 ABD面　断熱パネルt50 C面　断熱パネルt125
廻縁	―――
天井	断熱パネルt50
備考	

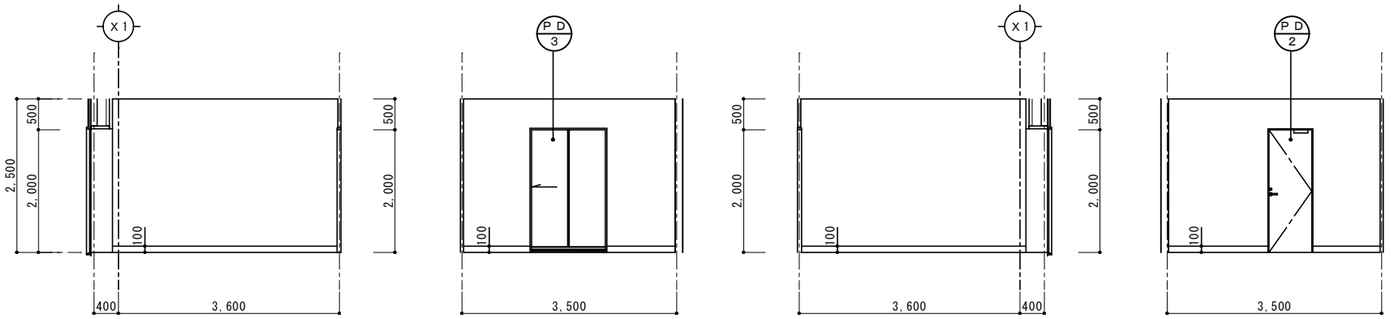

— A面 —　— B面 —　— C面 —　— D面 —

出荷前室

床	断熱材ｔ75＋押えコンクリートｔ175 （溶接金網Φ６＠150 ＋水性硬質ウレタン樹脂系工法ｔ4(防滑)
巾木	ＰＣ巾木ｔ38 H250
壁	下地 断熱パネル自立 仕上 AB面　断熱パネルｔ100(耐火構造・不燃) C面一部　断熱パネルｔ100 C面一部　断熱パネルｔ125 D面　断熱パネルｔ50
廻縁	―――
天井	断熱パネルｔ50
備考	フォークリフト走行室 手洗１人×２、靴洗い槽

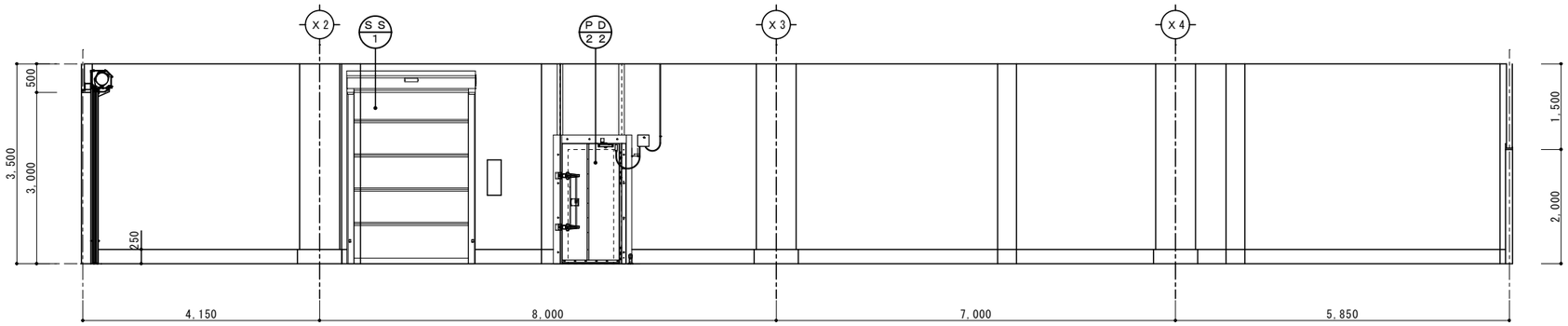

— A面 —

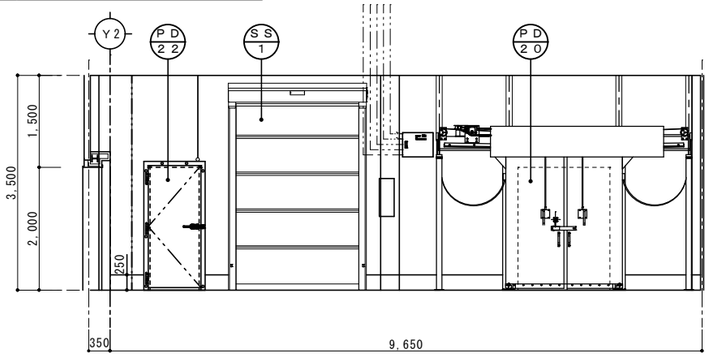

— B面 —

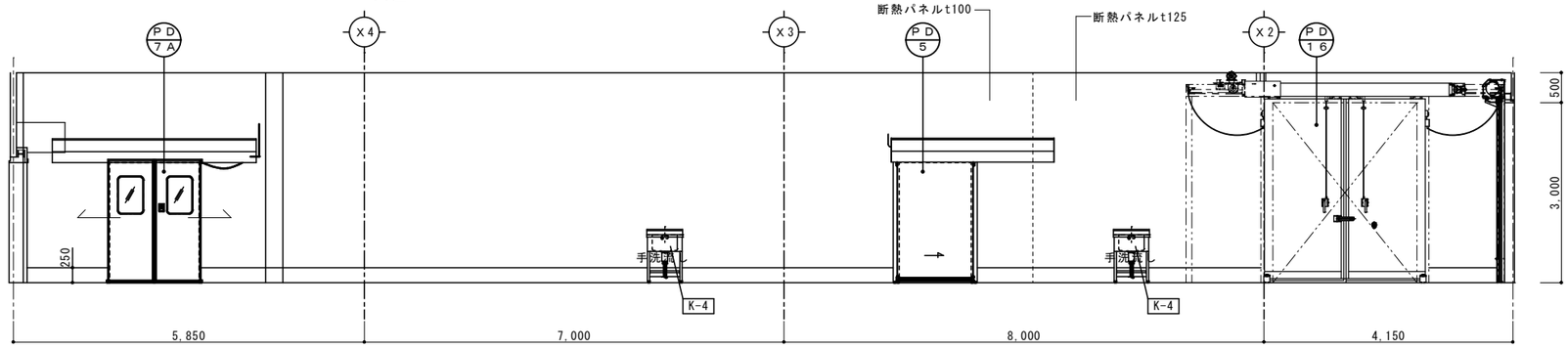

— C面 —

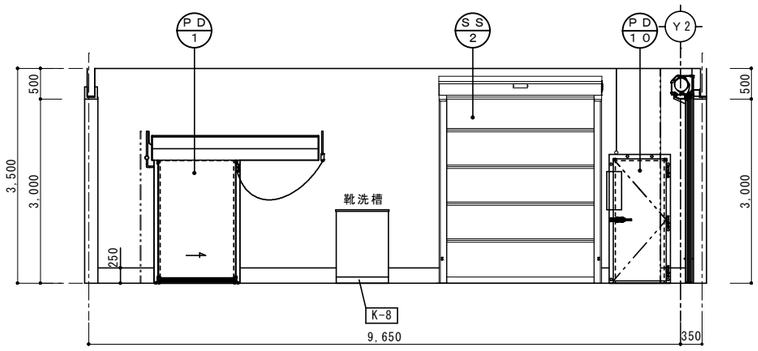

— D面 —

SAKARI SOGO PLAN
株式会社 盛総合設計

代表取締役社長　栗 原 將 光
宮城県仙台市青葉区上杉三丁目３－１６　〒９８０－００１１
ＴＥＬ（代表）０２２－２２２－６８８７　ＦＡＸ０２２－２２４－２３９７
事務所登録　宮城県　第２３２１０１８８号

訂正		発行 2025.10	部	工事名	川男地区複合型園芸施設整備事業加工施設建築主体工事
		部長	次長	審査	担当
図面名	展開図（13）				
管理者	一級建築士登録 第１０１３１６号 栗 原 憲 昭	設計者	一級建築士登録 第２８９３０８号 伏見 勇男		

図番	Ａ－６５
準番	
縮尺	A1:1/50 A3:1/100

ピッキング野菜加工室

床	断熱材ｔ75＋押えコンクリートｔ175 （溶接金網Φ６＠150） ＋厚膜型エポキシ樹脂系厚膜流しのべ工法ｔ2(防滑)
巾木	樹脂製Ｒ巾木 H100
壁	下地 断熱パネル自立 仕上 ABC面　断熱パネルｔ50 D面　断熱パネルｔ100 （耐火構造・不燃）
廻縁	―――
天井	断熱パネルｔ50
備考	手洗１人、靴洗い槽

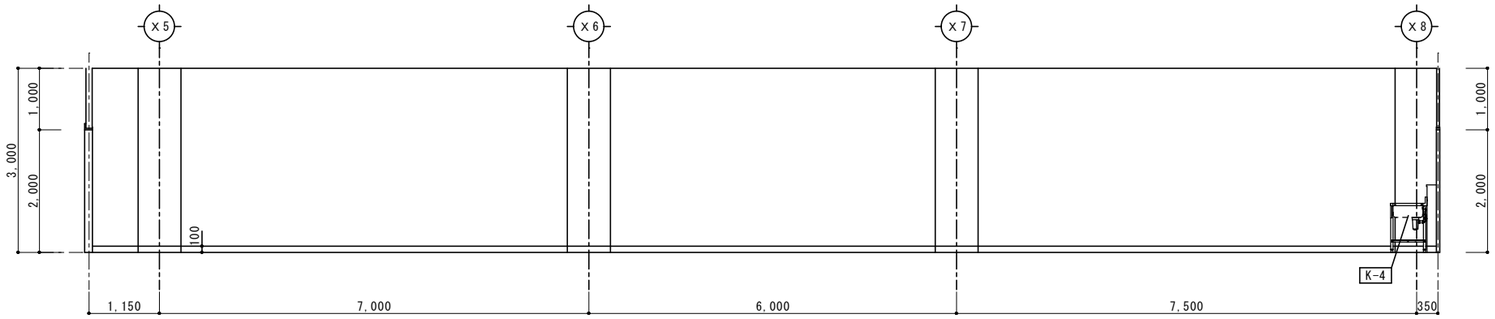

— Ａ面 —

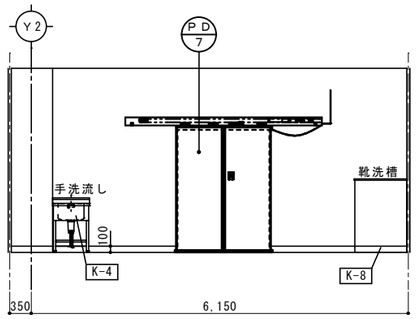

— Ｂ面 —

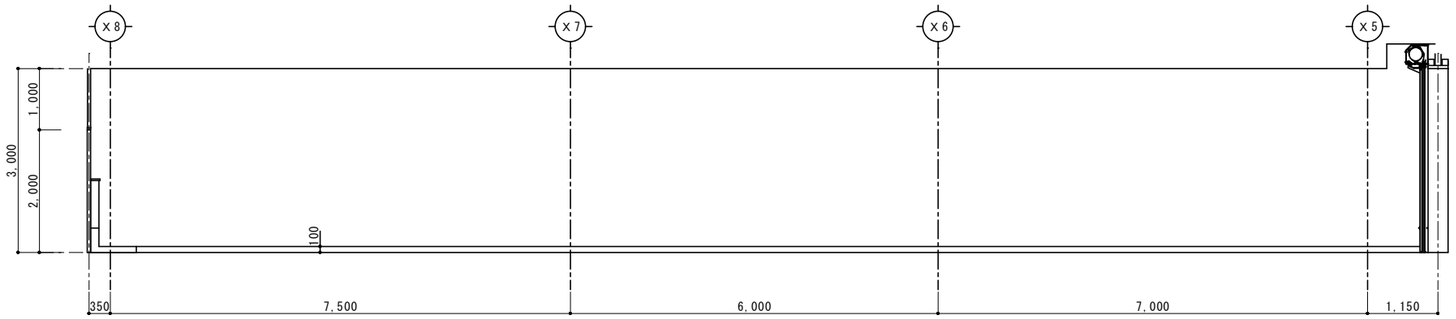

— Ｃ面 —

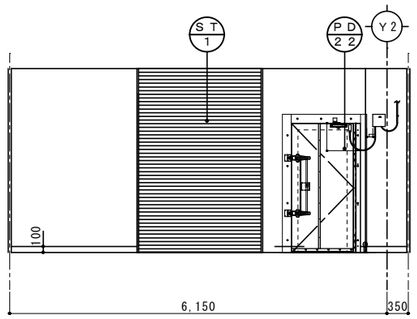

— Ｄ面 —

資材置場

床	断熱材ｔ75＋押えコンクリートｔ175 （溶接金網Φ６＠150 ＋厚膜型エポキシ樹脂系厚膜流しのべ工法ｔ2(防滑)
巾木	樹脂製Ｒ巾木 H100
壁	下地 断熱パネル自立 仕上 AB面　断熱パネルｔ50 CD面　断熱パネルｔ100(耐火構造・不燃)
廻縁	―――
天井	断熱パネルｔ50
備考	

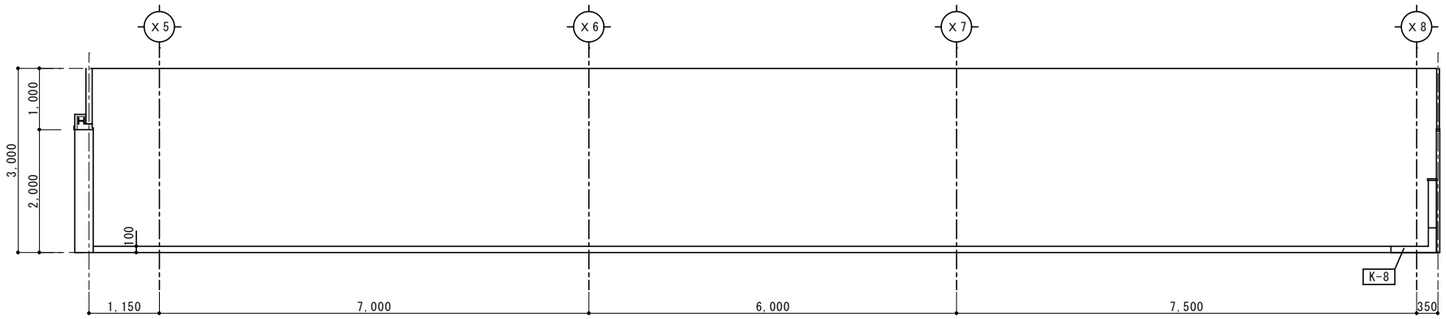

— Ａ面 —

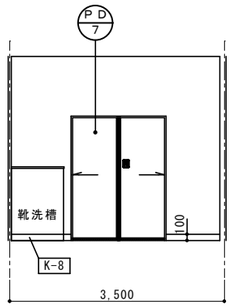

— Ｂ面 —

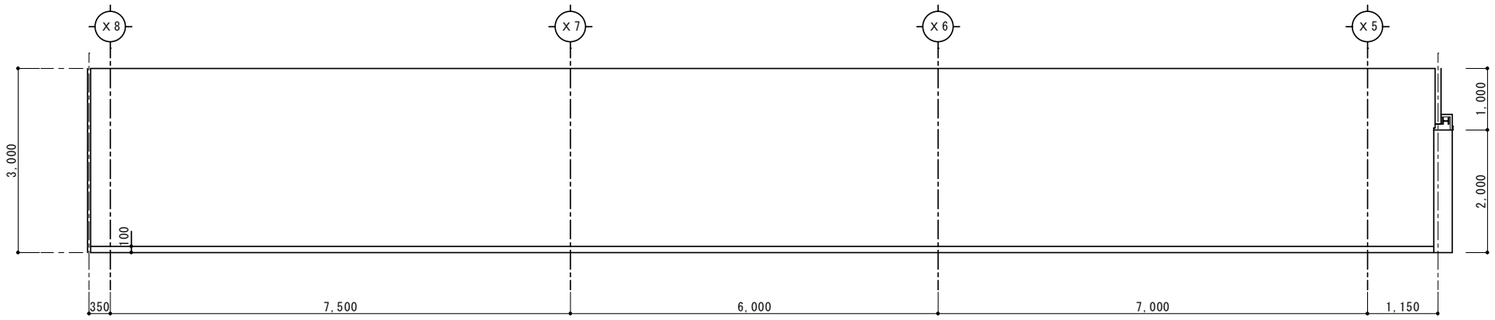

— Ｃ面 —

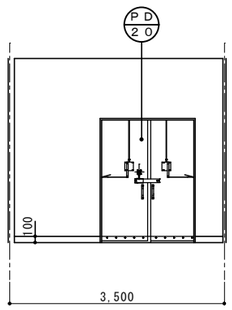

— Ｄ面 —

SAKARI SOGO PLAN
株式会社 盛総合設計

代表取締役社長　栗 原 將 光
宮城県仙台市青葉区上杉三丁目３－１６　〒９８０－００１１
ＴＥＬ（代表）０２２－２２２－６８８７　ＦＡＸ０２２－２２４－２３９７
事務所登録　宮城県　第２３２１０１８８号

訂正	発行	部	部長	次長	審査	担当
	2025.10					

工事名	川房地区複合型園芸施設整備事業加工施設建築主体工事			図番	Ａ－６６
図面名	展開図（14）			連番	
管理者	一級建築士登録 第１０１３１６号　栗 原 憲 昭	設計者	一級建築士登録 第２８９３０８号　伏見 勇男	縮尺	A1:1/50 A3:1/100

ピッキング野菜加工下処理室

床	断熱材ｔ75＋押えコンクリートｔ175 （溶接金網Φ６＠150） ＋厚膜型エポキシ樹脂系厚膜流しのべ工法ｔ2(防滑)
巾木	樹脂製Ｒ巾木 H100
壁	下地 断熱パネル自立 仕上 ABCD面　断熱パネルｔ50(不燃) A面一部 C面一部　断熱パネルｔ100 （耐火構造・不燃）
廻縁	―――
天井	断熱パネルｔ50(不燃)
備考	手洗１人

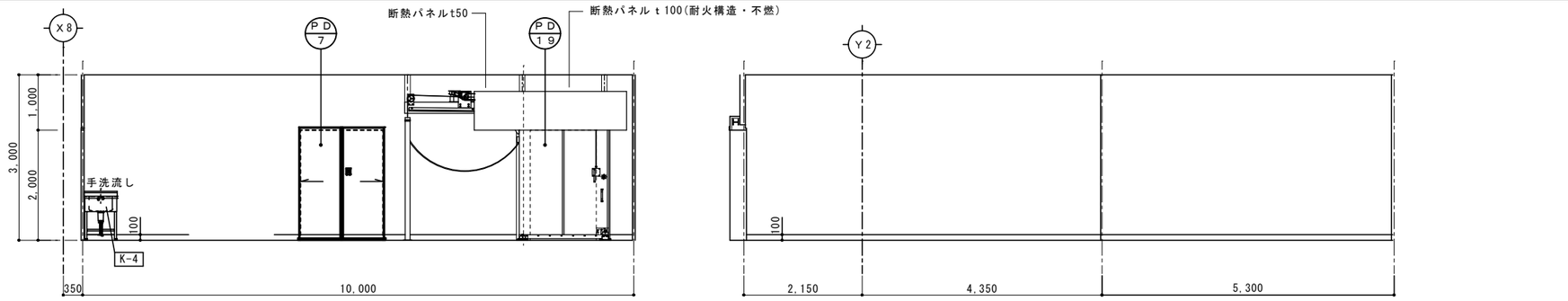

— A面 —　— B面 —

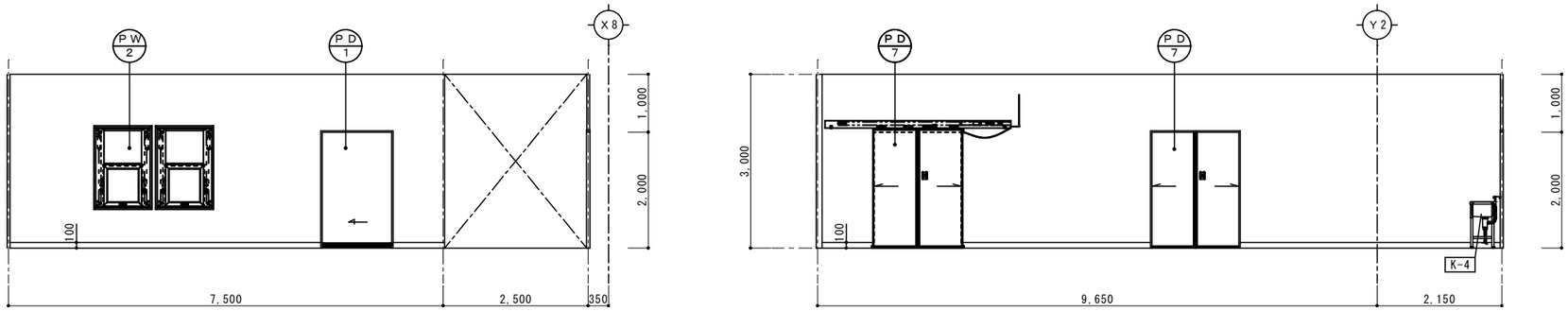

— C面 —　— D面 —

冷凍用野菜下処理室

床	断熱材ｔ75＋押えコンクリートｔ175 （溶接金網Φ６＠150） ＋厚膜型エポキシ樹脂系厚膜流しのべ工法ｔ2(防滑)
巾木	樹脂製Ｒ巾木 H100
壁	下地 断熱パネル自立 仕上 ABD面　断熱パネルｔ50(不燃) C面 B面一部　断熱パネルｔ100 （耐火構造・不燃）
廻縁	―――
天井	断熱パネルｔ50(不燃)
備考	手洗１人、靴洗い槽

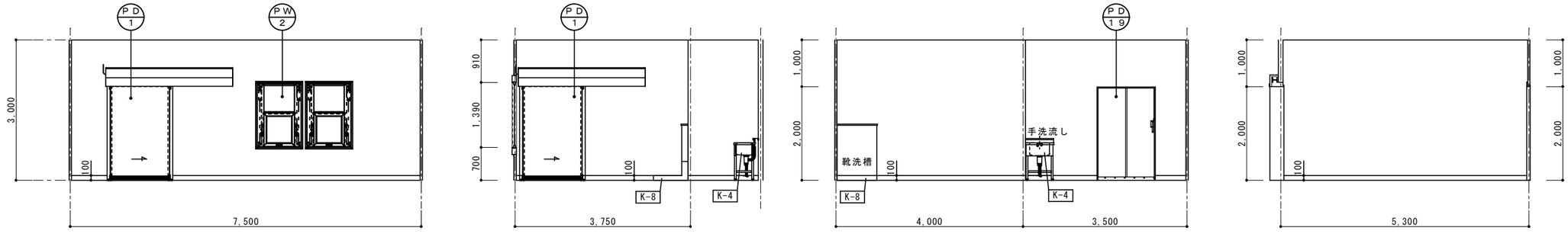

— A面 —　— B面 —　— C面 —　— D面 —

加工前室Ｂ(2)

床	厚膜型エポキシ樹脂系厚膜流しのべ工法ｔ2(軽防滑) 防滑工法ｔ2
巾木	樹脂製Ｒ巾木 H100
壁	下地 断熱パネル自立 仕上 AB面 D面一部　断熱パネルｔ50 C面 D面一部　断熱パネルｔ100 （耐火構造・不燃）
廻縁	―――
天井	断熱パネルｔ50
備考	手洗２人

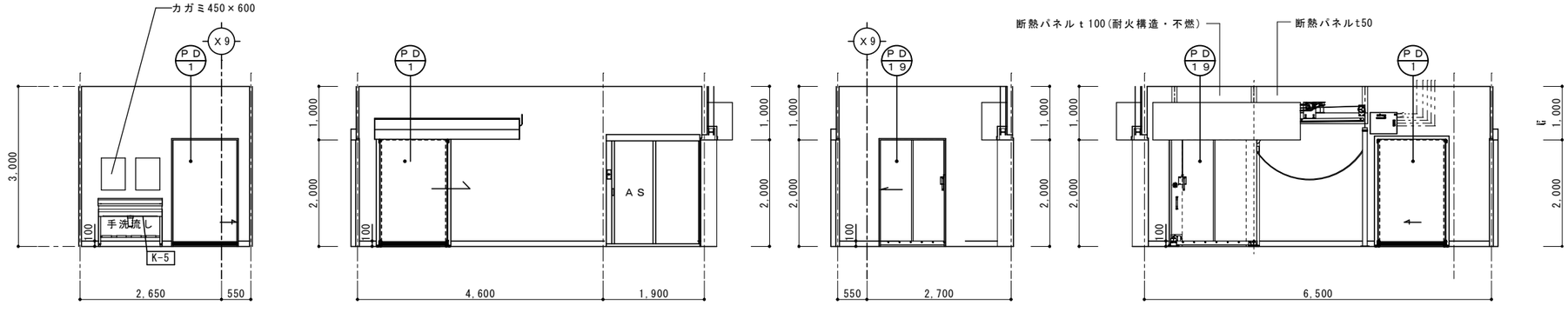

— A面 —　— B面 —　— C面 —　— D面 —

SAKARI SOGO PLAN
株式会社 盛総合設計
代表取締役社長　栗 原 將 光
宮城県仙台市青葉区上杉三丁目３－１６　〒９８０－００１１
ＴＥＬ（代表）０２２－２２２－６８８７　ＦＡＸ０２２－２２４－２３９７
事務所登録　宮城県　第２３２１０１８８号

訂正		発行 2025.10	部	
		部長	次長	審査	担当

工事名	川房地区複合型園芸施設整備事業加工施設建築主体工事		図番	Ａ－６７
図面名	展開図（15）		連番	
管理者	一級建築士登録 第１０１３１６号　栗 原 憲 昭	設計者 一級建築士登録 第２８９３０８号　伏見 勇男	縮尺	A1:1/50 A3:1/100

加工前室Ｂ(1)	
床	厚膜型エポキシ樹脂系厚膜流しのべ工法ｔ2(軽防滑)
巾木	樹脂製Ｒ巾木 H100
壁	下地 断熱パネル自立 仕上 ABD面 C面一部　断熱パネルｔ50 C面　断熱パネルｔ100(耐火構造・不燃)
廻縁	―――
天井	断熱パネルｔ50
備考	手洗１人

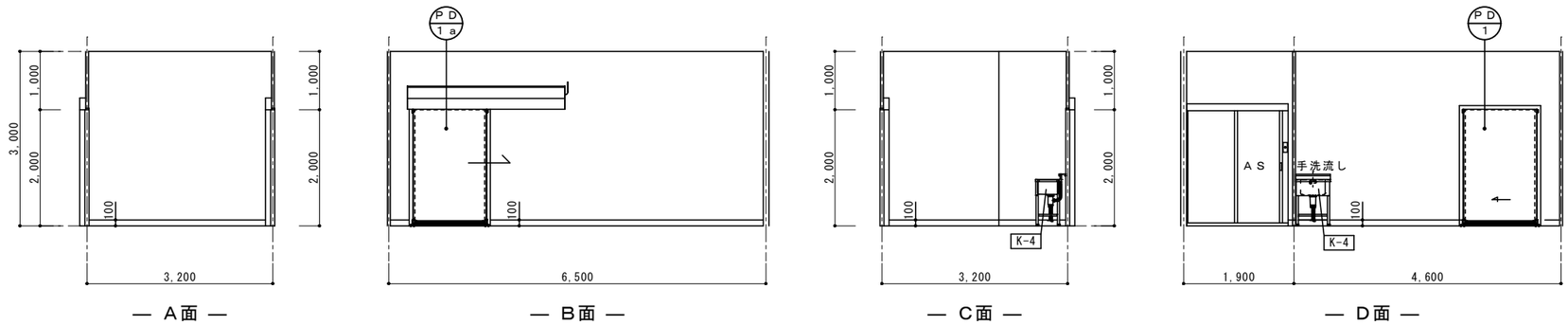

根菜類下処理室	
床	断熱材ｔ75＋押えコンクリートｔ175 （溶接金網Φ６＠150） ＋厚膜型エポキシ樹脂系厚膜流しのべ工法ｔ2(防滑)
巾木	樹脂製Ｒ巾木 H100
壁	下地 断熱パネル自立 仕上 A面　断熱パネルｔ100(耐火構造・不燃) BCD面　断熱パネルｔ50(不燃)
廻縁	―――
天井	断熱パネルｔ50(不燃)
備考	手洗１人×２、靴洗い槽

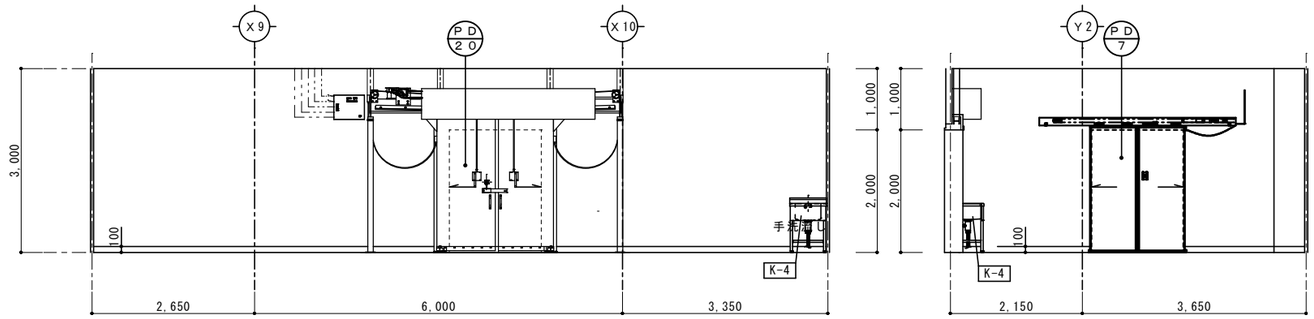

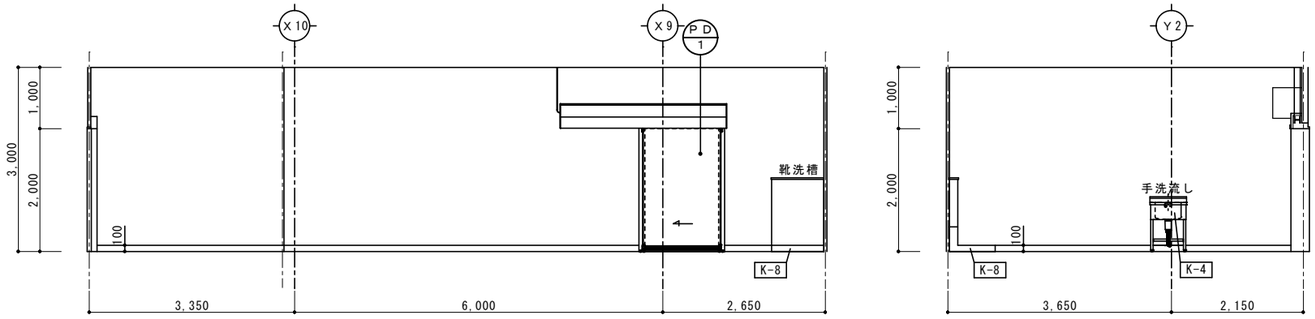

根菜前室	
床	断熱材ｔ75＋押えコンクリートｔ175 （溶接金網Φ６＠150） ＋厚膜型エポキシ樹脂系厚膜流しのべ工法ｔ2(防滑)
巾木	樹脂製Ｒ巾木 H100
壁	下地 断熱パネル自立 仕上 A面　断熱パネルｔ100(耐火構造・不燃) BC面　断熱パネルｔ50 D面　断熱パネルｔ50(不燃)
廻縁	―――
天井	断熱パネルｔ50
備考	手洗１人

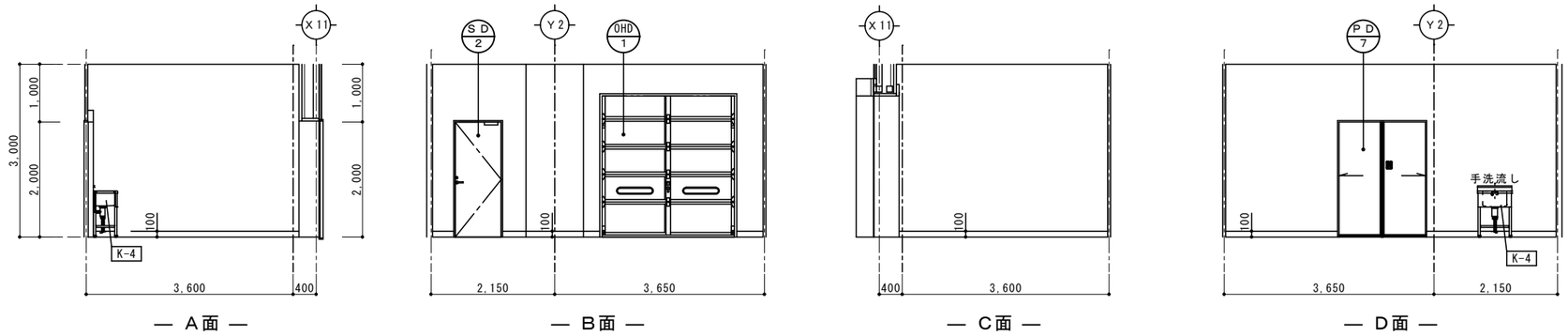

SAKARI SOGO PLAN
株式会社 盛総合設計

代表取締役社長　栗 原 將 光
宮城県仙台市青葉区上杉三丁目３－１６　〒９８０－００１１
ＴＥＬ（代表）０２２－２２２－６８８７　ＦＡＸ０２２－２２４－２３９７
事務所登録　宮城県　第２３２１０１８８号

訂正	発行 2025.10	部長	次長	審査	担当

工事名	川房地区複合型園芸施設整備事業加工施設建築主体工事	図番	Ａ－６８
図面名	展開図（16）	連番	
管理者	一級建築士登録 第１０１３１６号　栗 原 憲 昭	設計者	一級建築士登録 第２８９３０８号　伏見 勇男
縮尺	A1:1/50 A3:1/100		

風除室(2)

床	長尺ビニル床シートt2.0 一部磁器質タイル100角
巾木	ビニル巾木 H100 一部磁器質タイル100角
壁	下地 A面　断熱パネル＋ｳﾚﾀﾝﾌｫｰﾑｔ50吹付 ＋GB-Sｔ12.5＋FKｔ6.0(LGS下地) BC面　ＧＢ－Ｒｔ12.5(LGS下地) D面　断熱パネル自立 仕上 A面　ＥＰ-Ｇ BC面　ビニルクロス張り D面　断熱パネルt50
廻縁	塩ビ製
天井	ＧＢ-Ｄｔ9.5（天井裏：GW24kg　ｔ100）
備考	下足入20人,背面手洗カウンター

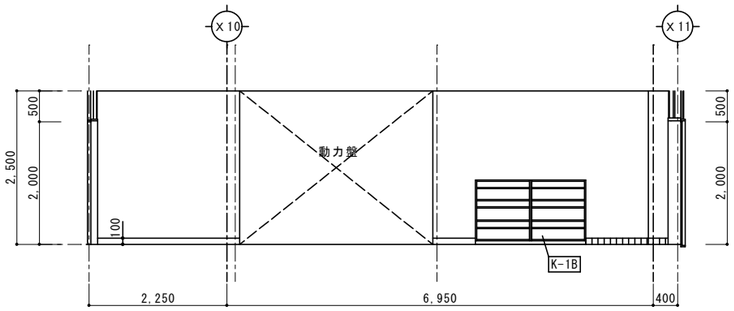

— A面 —

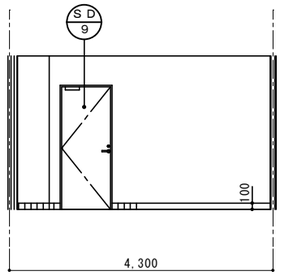

— B面 —

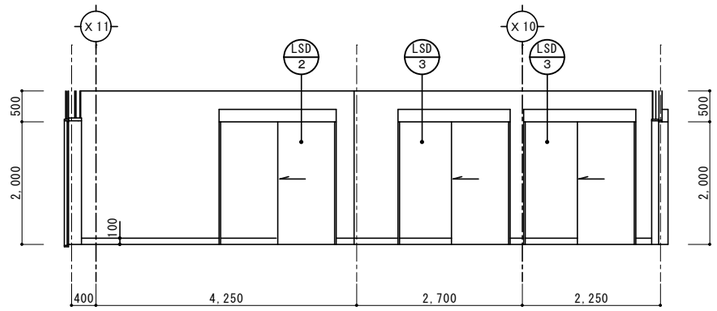

— C面 —

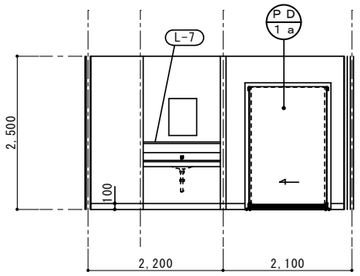

— D面 —

男子WC(2)

床	長尺ビニル床シートt2.0 一部 汚垂石t15
巾木	ビニル巾木 H100
壁	下地 ABD面　ＧＢ－Ｒｔ12.5＋ＦＫｔ6.0 (LGS下地) C面　断熱パネルｔ100(耐火構造・不燃) ＋ウレタンフォームｔ50吹付 ＋ＧＢ-Ｓｔ12.5＋ＦＫｔ6.0 (LGS下地) 仕上 ＥＰ-Ｇ
廻縁	塩ビ製
天井	ＧＢ-Ｄｔ9.5（天井裏：GW24kg　ｔ100）
備考	洗面カウンター

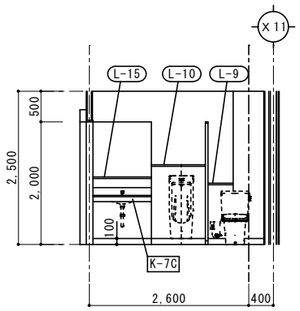

— A面 —

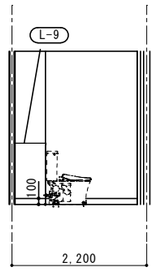

— B面 —

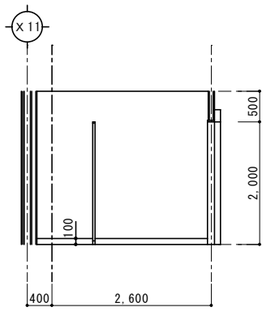

— C面 —

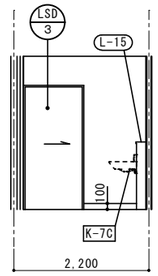

— D面 —

WC前室

床	長尺ビニル床シートt2.0
巾木	ビニル巾木 H100
壁	下地 ABD面　ＧＢ－Ｒｔ12.5＋ＦＫｔ6.0 (LGS下地) C面　断熱パネルｔ100(耐火構造・不燃) ＋ウレタンフォームｔ50吹付 ＋ＧＢ-Ｓｔ12.5＋ＦＫｔ6.0 (LGS下地) 仕上 ＥＰ-Ｇ
廻縁	塩ビ製
天井	ＧＢ-Ｄｔ9.5（天井裏：GW24kg　ｔ100）
備考	

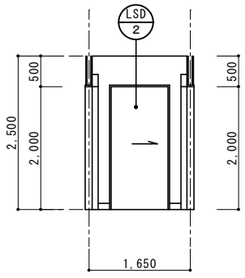

— A面 —

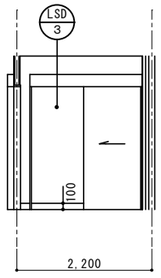

— B面 —

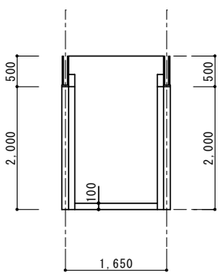

— C面 —

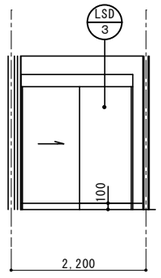

— D面 —

女子WC(2)

床	長尺ビニル床シートt2.0
巾木	ビニル巾木 H100
壁	下地 ABD面　ＧＢ－Ｒｔ12.5＋ＦＫｔ6.0 (LGS下地) C面　断熱パネルｔ100(耐火構造・不燃) ＋ウレタンフォームｔ50吹付 ＋ＧＢ-Ｓｔ12.5＋ＦＫｔ6.0 (LGS下地) 仕上 ＥＰ-Ｇ
廻縁	塩ビ製
天井	ＧＢ-Ｄｔ9.5（天井裏：GW24kg　ｔ100）
備考	洗面カウンター

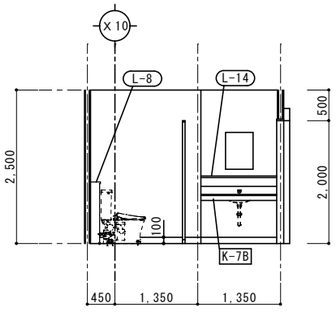

— A面 —

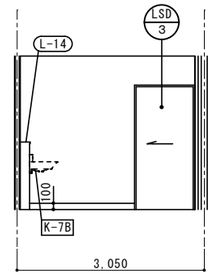

— B面 —

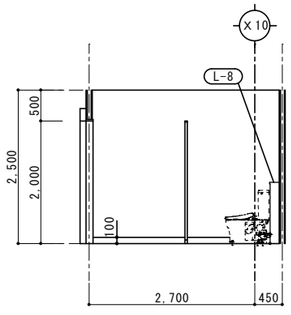

— C面 —

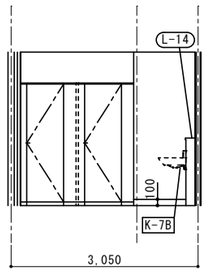

— D面 —

男子更衣室(2)

床	長尺ビニル床シートt2.0
巾木	ビニル巾木 H100
壁	下地 ＧＢ－Ｒｔ12.5(LGS下地) 仕上 ビニルクロス張り
廻縁	塩ビ製
天井	ＧＢ-Ｄｔ9.5（天井裏：GW24kg　ｔ100）
備考	

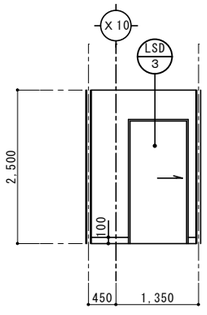

— A面 —

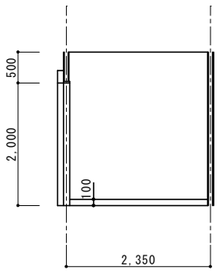

— B面 —

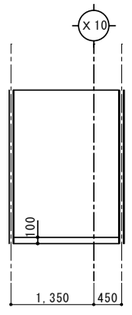

— C面 —

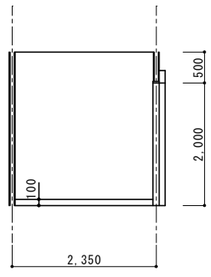

— D面 —

SAKARI SOGO PLAN
株式会社 盛総合設計

代表取締役社長　栗 原 將 光
宮城県仙台市青葉区上杉三丁目３－１６　〒９８０－００１１
ＴＥＬ（代表）０２２－２２２－６８８７　ＦＡＸ０２２－２２４－２３９７
事務所登録　宮城県　第２３２１０１８８号

訂正

発行	部	部長	次長	審査	担当
2025.10					

工事名	川房地区複合型園芸施設整備事業加工施設建築主体工事			図番	A－69
図面名	展開図 (17)			連番	
管理者	一級建築士登録 第101316号 栗 原 憲 昭	設計者	一級建築士登録 第289308号 伏見 勇男	縮尺	A1:1/50 A3:1/100

女子更衣室(2)

床	長尺ビニル床シートt2.0
巾木	ビニル巾木 H100
壁	下地 AB面　ＧＢ－Ｒｔ12.5(LGS下地) C面　断熱パネルｔ100(耐火構造・不燃) ＋ウレタンフォームｔ50吹付 ＋GB-Sｔ12.5＋FKｔ6.0(LGS下地) D面　断熱パネル自立 仕上 AB面　ビニルクロス張り C面　ＥＰ-Ｇ D面　断熱パネルｔ50
廻縁	塩ビ製
天井	ＧＢ-Ｄｔ9.5（天井裏：ＧＷ24kg　ｔ100）
備考	

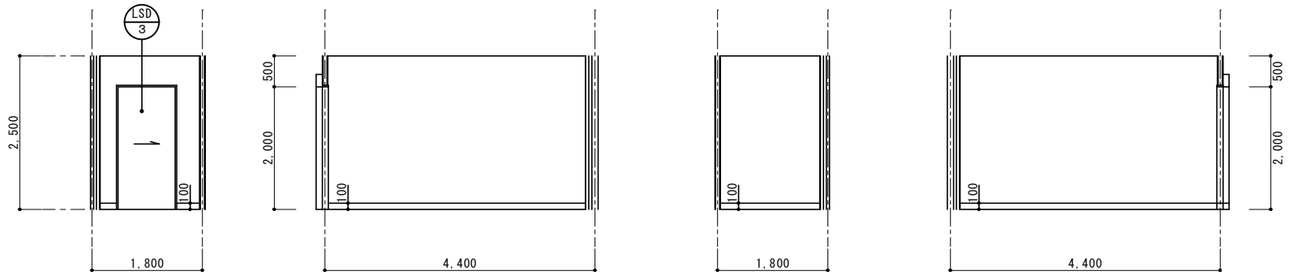

— Ａ面 —　— Ｂ面 —　— Ｃ面 —　— Ｄ面 —

粉庫室

床	断熱材ｔ50＋押えコンクリートｔ200 （溶接金網Φ６＠150） ＋水性硬質ウレタン樹脂系モルタル工法ｔ4(防滑)
巾木	樹脂製Ｒ巾木 H100
壁	下地 断熱パネル自立 仕上 A面　断熱パネルｔ100(耐火構造・不燃) B面　断熱パネルｔ125 CD面　断熱パネルｔ50(不燃)
廻縁	―――
天井	断熱パネルｔ50
備考	

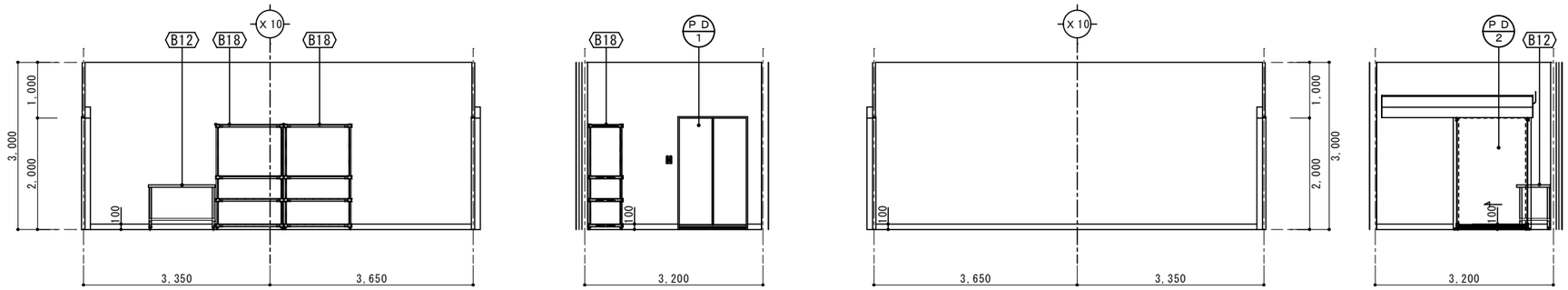

— Ａ面 —　— Ｂ面 —　— Ｃ面 —　— Ｄ面 —

調味料等調整室

床	断熱材ｔ50＋押えコンクリートｔ200 （溶接金網Φ６＠150） ＋水性硬質ウレタン樹脂系モルタル工法ｔ4(防滑)
巾木	樹脂製Ｒ巾木 H100
壁	下地 断熱パネル自立 仕上 A面　断熱パネルｔ100(耐火構造・不燃) BD面 C面一部　断熱パネルｔ50(不燃) C面　断熱パネルｔ125
廻縁	―――
天井	断熱パネルｔ50
備考	手洗１人,靴洗い槽

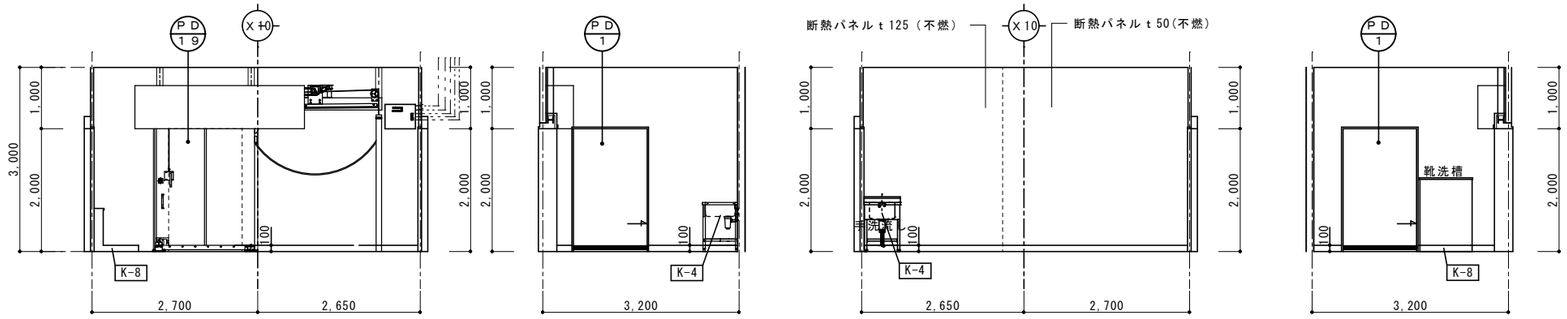

— Ａ面 —　— Ｂ面 —　— Ｃ面 —　— Ｄ面 —

SAKARI SOGO PLAN
株式会社 盛総合設計

代表取締役社長　栗 原 將 光
宮城県仙台市青葉区上杉三丁目３－１６　〒９８０－００１１
ＴＥＬ（代表）０２２－２２２－６８８７　ＦＡＸ０２２－２２４－２３９７
事務所登録　宮城県　第２３２１０１８８号

訂正	発行 2025.10	部長	次長	審査	担当

工事名	川房地区複合型園芸施設整備事業加工施設建築主体工事	図番	Ａ－７０
図面名	展開図（18）	連番	
管理者	一級建築士登録 第１０１３１６号　栗 原 憲 昭	設計者	一級建築士登録 第２８９３０８号　伏見　勇男
縮尺	A1:1/50 A3:1/100		

衛生前室

床	断熱材ｔ50＋押えコンクリートｔ200 （溶接金網Φ６＠150） ＋水性硬質ウレタン樹脂系モルタル工法ｔ4(防滑)
巾木	樹脂製Ｒ巾木 H100
壁	下地 断熱パネル自立 仕上 AB面 D面一部　断熱パネルｔ100 （耐火構造・不燃） CD面 B面一部　断熱パネルｔ50(不燃)
廻縁	―――
天井	断熱パネルｔ50(不燃)
備考	手洗１人、靴洗い槽

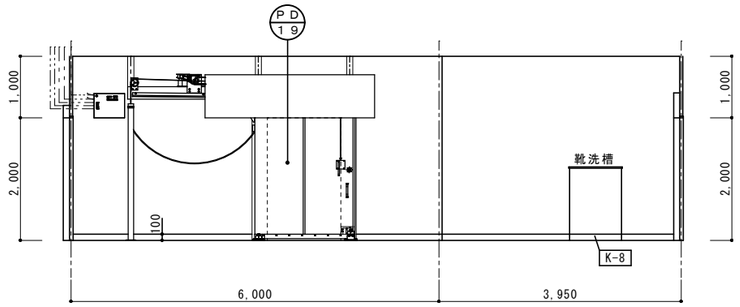

— A面 —

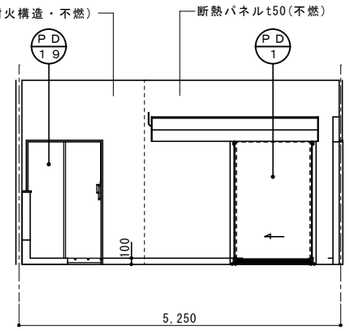

— B面 —

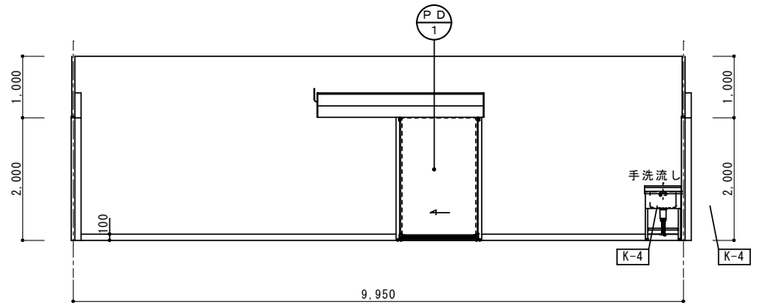

— C面 —

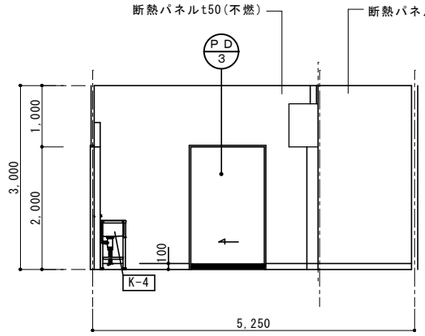

— D面 —

冷凍前室

床	断熱材ｔ75＋押えコンクリートｔ175 （溶接金網Φ６＠150） ＋水性硬質ウレタン樹脂系工法ｔ4(防滑)
巾木	樹脂製Ｒ巾木 H100
壁	下地 断熱パネル自立 仕上 A面　断熱パネルｔ100(耐火構造・不燃) BCD面　断熱パネルｔ50
廻縁	―――
天井	断熱パネルｔ50
備考	

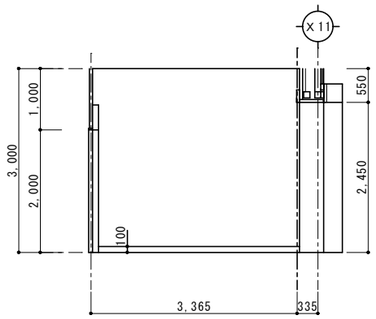

— A面 —

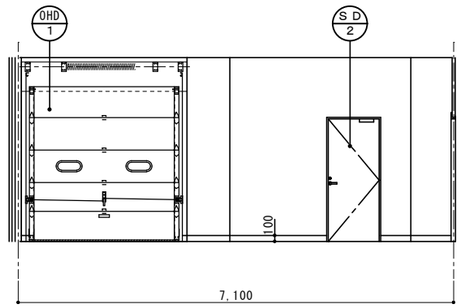

— B面 —

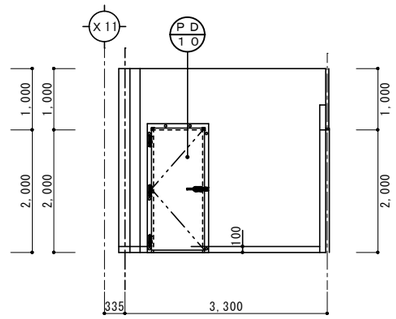

— C面 —

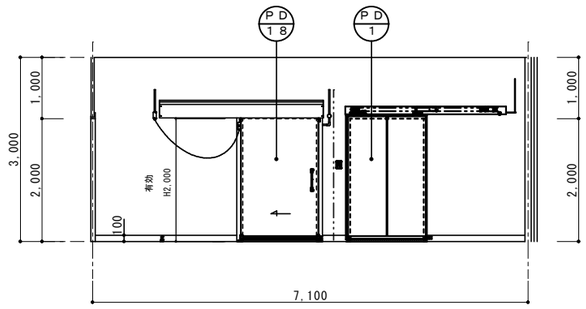

— D面 —

原料保管冷凍室

床	断熱材ｔ150＋押えコンクリートｔ150 （溶接金網Φ６＠150 ＋水性硬質ウレタン樹脂系モルタル工法 ｔ6(防滑･耐熱)
巾木	ＰＣ巾木ｔ38 H250
壁	下地　――― 仕上　断熱パネルｔ125
廻縁	―――
天井	断熱パネルｔ125
備考	

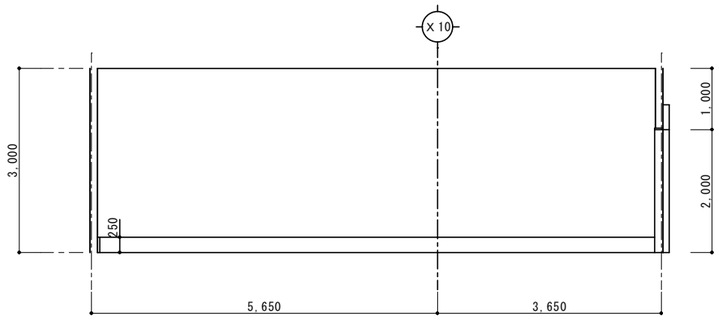

— A面 —

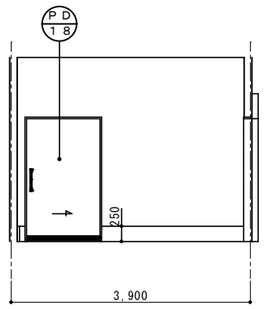

— B面 —

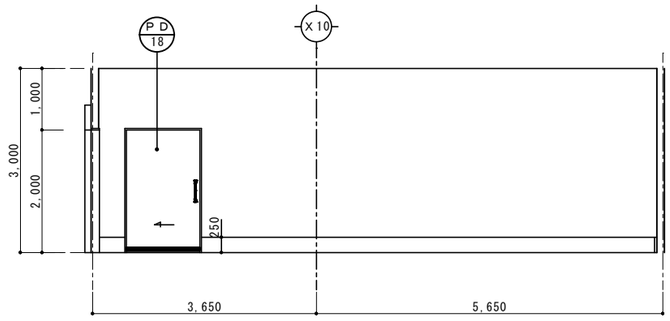

— C面 —

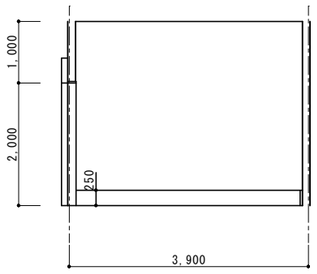

— D面 —

計量済小麦粉置場

床	断熱材ｔ50＋押えコンクリートｔ200 （溶接金網Φ６＠150） ＋厚膜型高耐久性変成エポキシ樹脂系工法ｔ3(平滑)
巾木	樹脂製Ｒ巾木 H100
壁	下地 断熱パネル自立 仕上 断熱パネルt50
廻縁	―――
天井	断熱パネルt50
備考	手洗１人

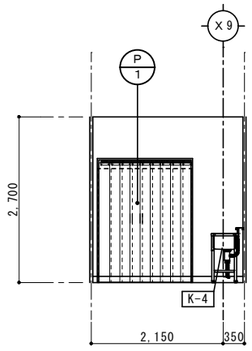

— A面 —

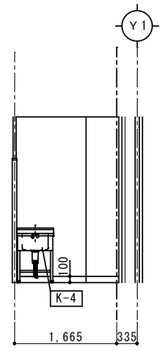

— B面 —

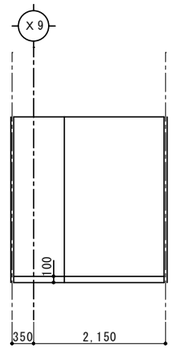

— C面 —

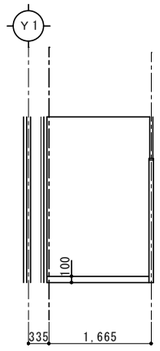

— D面 —

SAKARI SOGO PLAN
株式会社 盛総合設計

代表取締役社長　栗 原 將 光
宮城県仙台市青葉区上杉三丁目３－１６　〒９８０－００１１
ＴＥＬ（代表）０２２－２２２－６８８７　ＦＡＸ０２２－２２４－２３９７
事務所登録　宮城県　第２３２１０１８８号

訂正	発行	部	部長	次長	審査	担当
	2025.10					

工事名	川房地区複合型園芸施設整備事業加工施設建築主体工事			図面	A－７１
図面名	展開図（19）			連番	
管理者	一級建築士登録 第１０１３１６号　栗 原 憲 昭	設計者	一級建築士登録 第２８９３０８号　伏見 勇男	縮尺	A1:1/50 A3:1/100

解凍室

床	断熱材ｔ75＋押えコンクリートｔ175 （溶接金網Φ６＠150） ＋水性硬質ウレタン樹脂系工法ｔ4(防滑)
巾木	樹脂製Ｒ巾木 H100
壁	下地 断熱パネル自立 仕上 A面一部　断熱パネルt125 A面一部 BCD面　断熱パネルt50
廻縁	―――
天井	断熱パネルt50
備考	

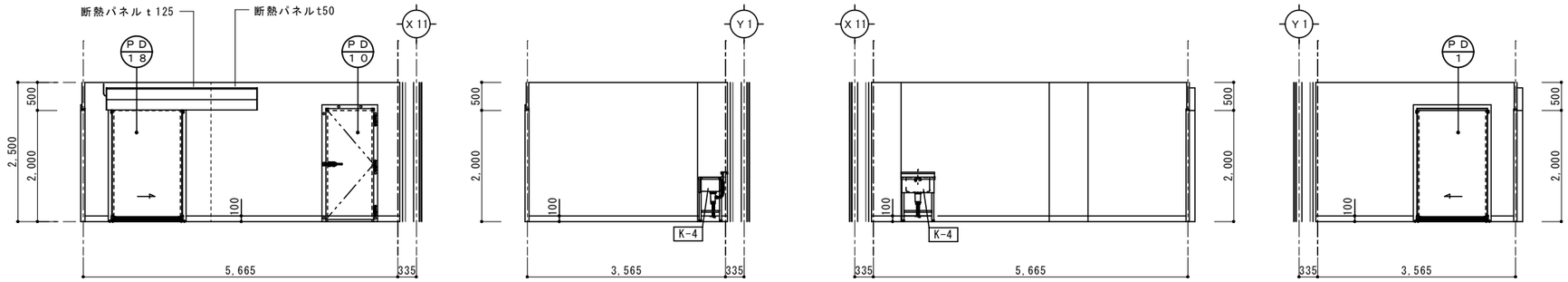

— A面 —　— B面 —　— C面 —　— D面 —

冷凍用下処理室

床	断熱材ｔ50＋押えコンクリートｔ200 （溶接金網Φ６＠150） ＋水性硬質ウレタン樹脂系モルタル工法ｔ4(防滑)
巾木	樹脂製Ｒ巾木 H100
壁	下地 断熱パネル自立 仕上 CD面　断熱パネルt50
廻縁	―――
天井	断熱パネルt50
備考	

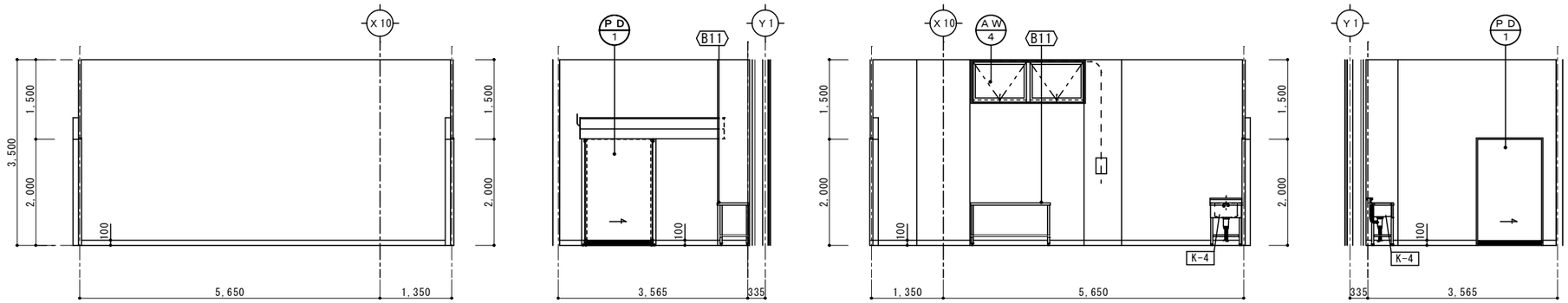

— A面 —　— B面 —　— C面 —　— D面 —

成形室

床	断熱材ｔ50＋押えコンクリートｔ200 （溶接金網Φ６＠150） ＋水性硬質ウレタン樹脂系モルタル工法 ｔ6(耐熱･防滑)
巾木	樹脂製Ｒ巾木 H100
壁	下地 断熱パネル自立 仕上 A面　断熱パネルｔ50不燃 BCD面　断熱パネルt50
廻縁	―――
天井	断熱パネルt50
備考	手洗３人

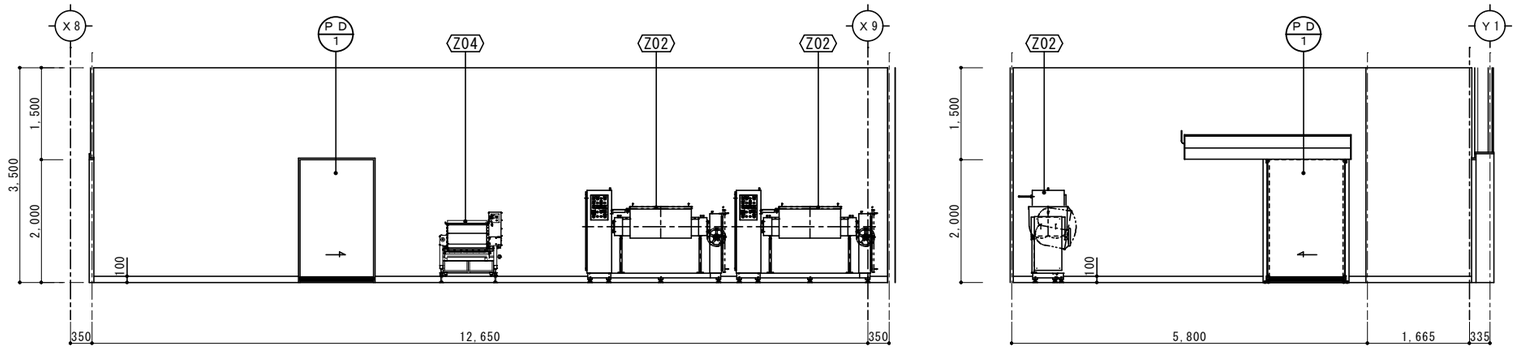

— A面 —　— B面 —

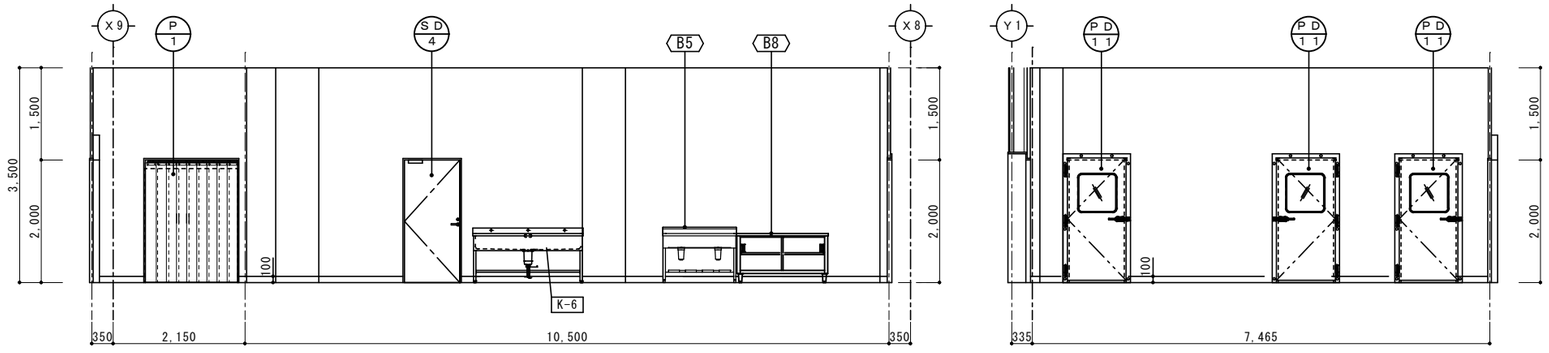

— C面 —　— D面 —

SAKARI SOGO PLAN
株式会社 盛総合設計
代表取締役社長　栗 原 將 光
宮城県仙台市青葉区上杉三丁目３－１６　〒９８０－００１１
ＴＥＬ（代表）０２２－２２２－６８８７　ＦＡＸ０２２－２２４－２３９７
事務所登録　宮城県　第２３２１０１８８号

訂正	発行 2025.10	部長	次長	審査	担当

工事名	川房地区複合型園芸施設整備事業加工施設建築主体工事	図番	A－72
図面名	展開図（20）	連番	
管理者	一級建築士登録 第101316号 栗 原 憲 昭	設計者	一級建築士登録 第289308号 伏見 勇男
縮尺	A1:1/50 A3:1/100		

ボイラー室

床	薄膜型耐摩耗性水性エポキシ樹脂系工法(平滑)
巾木	ＰＣ巾木ｔ38 H250
壁	下地 ABCD面　ＧＢ－Ｓｔ12.5(LGS下地) 仕上 ＧＷボードｔ50（32kg）
廻縁	―――
天井	ＧＢ-Ｄｔ12.5＋ＦＫｔ6.0 ＋グラスウールボードｔ50 （天井裏：ＧＷ24kg　ｔ100）
備考	

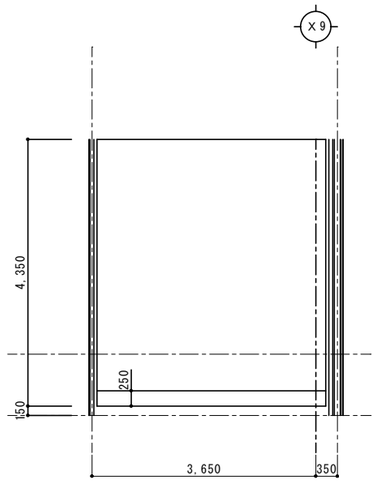

— Ａ面 —

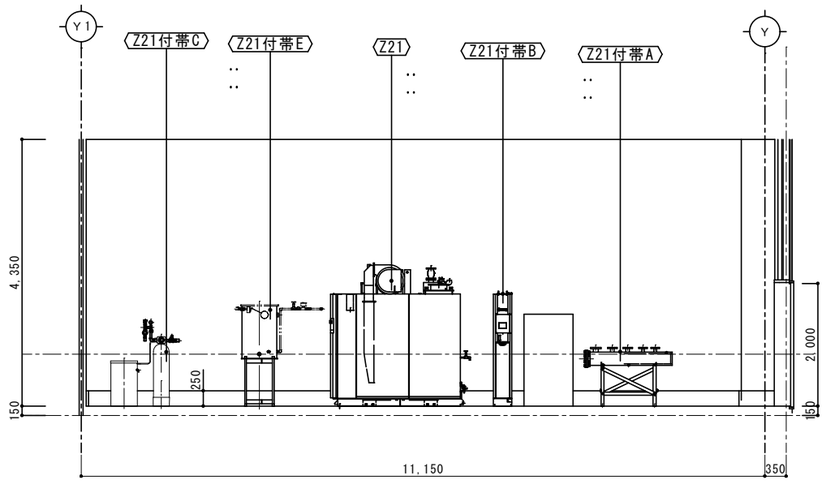

— Ｂ面 —

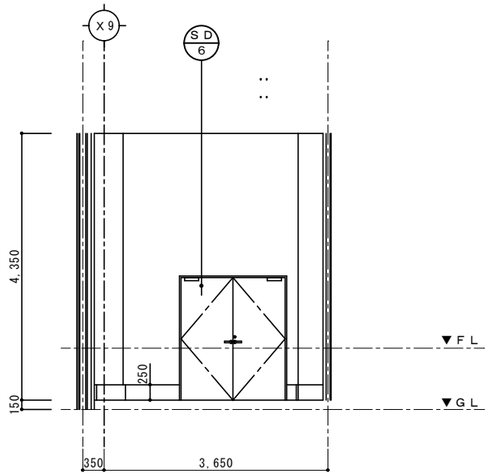

— Ｃ面 —

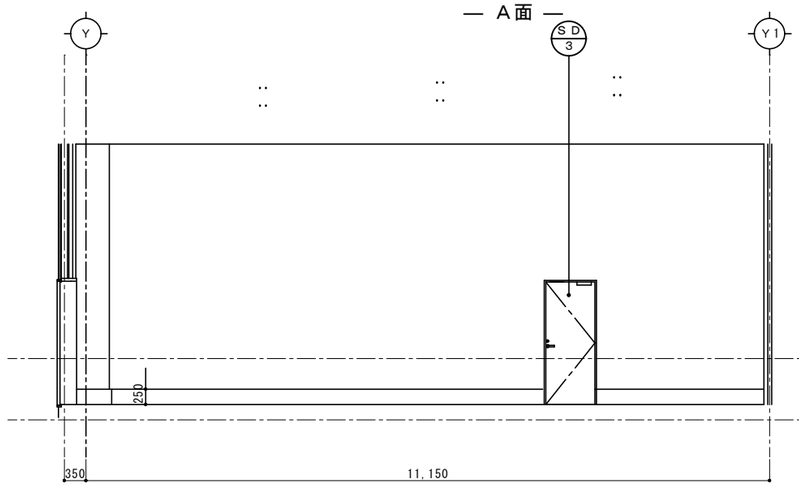

— Ｄ面 —

残渣処理室

床	厚膜型エポキシ樹脂系厚膜流しのべ工法ｔ2(防滑)
巾木	ＰＣ巾木ｔ38 H250
壁	下地 A,B,D面　LGS W65 C面　　断熱パネル自立 仕上 A,B,D面　ＧＢ－Ｓｔ12.5＋ＦＫｔ6.0＋ＥＰ-Ｇ C面　　断熱パネルｔ50
廻縁	―――
天井	ＧＢ-Ｄｔ12.5＋ＦＫｔ6.0＋ＥＰ-Ｇ （天井裏：ＧＷ24kg　ｔ100）
備考	残渣処理機械架台,処理水ろ過機械架台

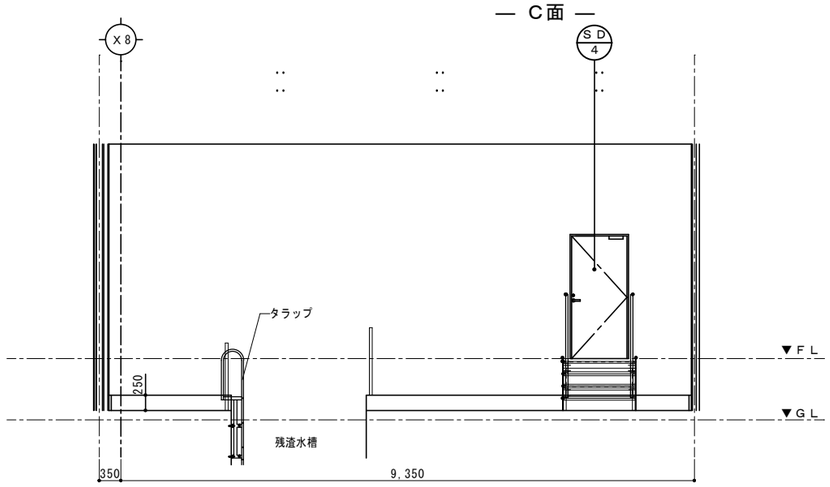

— Ａ面 —

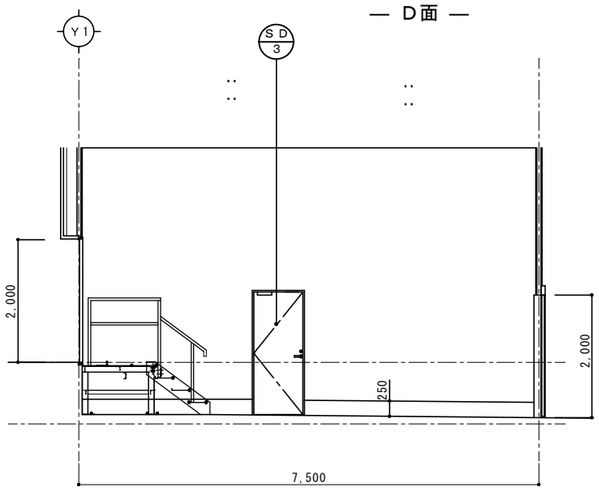

— Ｂ面 —

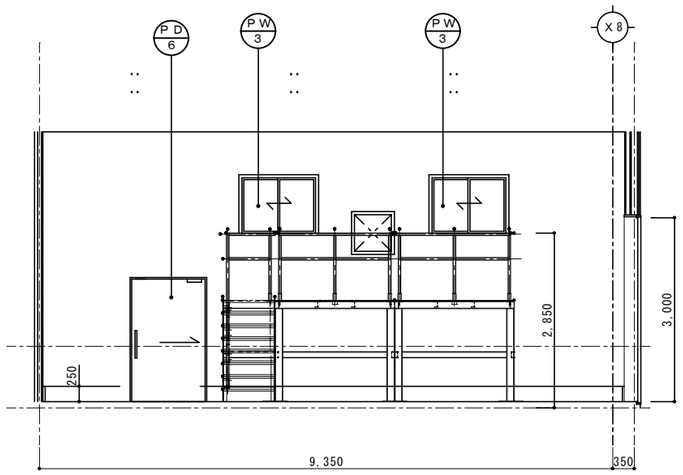

— Ｃ面 —

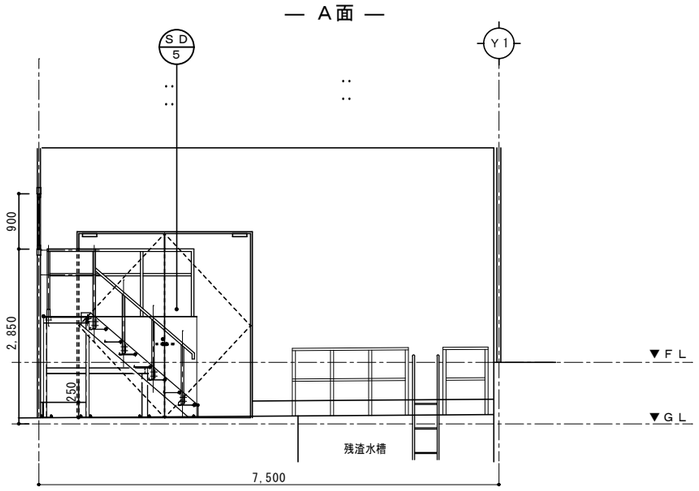

— Ｄ面 —

SAKARI SOGO PLAN
株式会社 盛総合設計

代表取締役社長　栗 原 將 光
宮城県仙台市青葉区上杉三丁目３－１６　〒９８０－００１１
ＴＥＬ（代表）０２２－２２２－６８８７　ＦＡＸ０２２－２２４－２３９７
事務所登録　宮城県　第２３２１０１８８号

訂正	発行 2025.10	部	部長	次長	審査	担当

工事名	川男地区複合型園芸施設整備事業加工施設建築主体工事			図番	Ａ－７３
図面名	展開図（21）			連番	
管理者	一級建築士登録 第１０１３１６号　栗 原 憲 昭	設計者	一級建築士登録 第２８９３０８号　伏見　勇男	縮尺	A1:1/50 A3:1/100

残渣収集室	
床	弱溶剤２液形ポリウレタン樹脂防塵床用塗料
巾木	ＰＣ巾木ｔ38　H250
壁	下地 断熱パネル自立 下地 断熱パネルt50
廻縁	―――
天井	断熱パネルt50
備考	手洗背面カウンター,残渣均し台

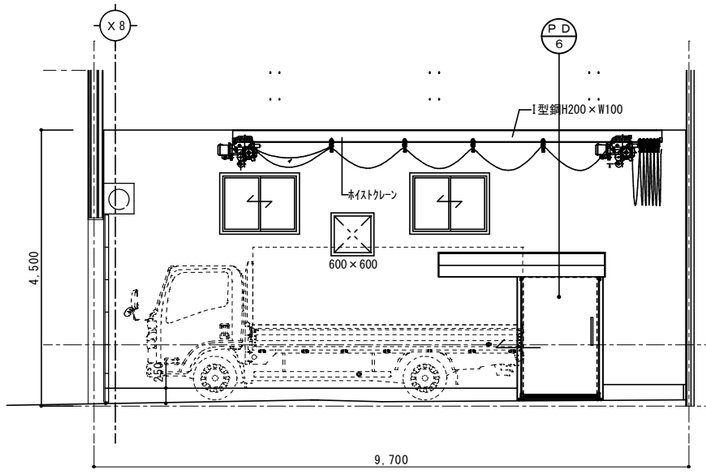

— A面 —

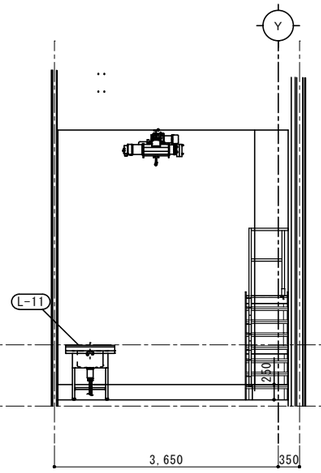

— B面 —

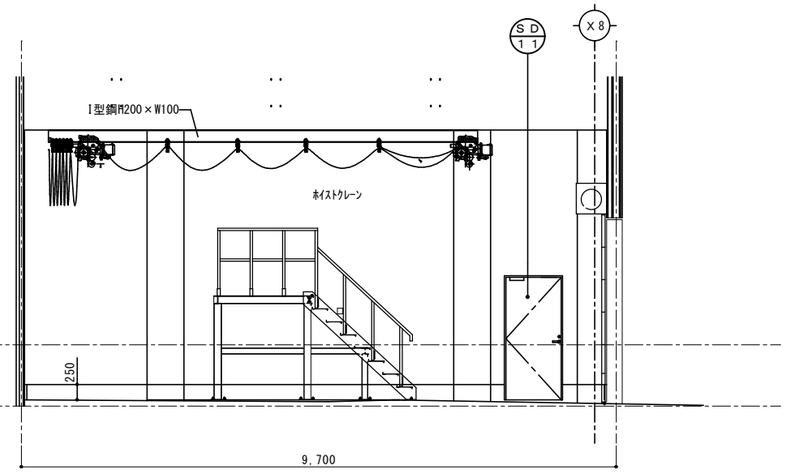

— C面 —

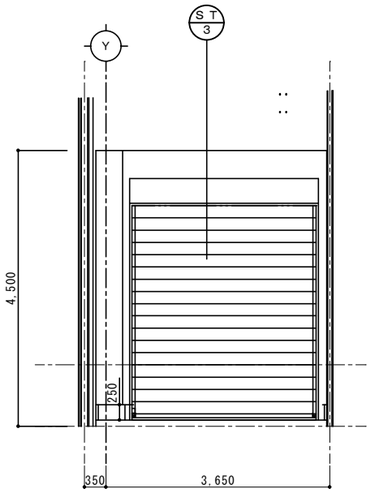

— B面 —

中華まん生地室	
床	断熱材ｔ50＋押えコンクリートｔ200 （溶接金網Φ６@150） ＋水性硬質ウレタン樹脂系モルタル工法ｔ4(防滑)
巾木	樹脂製Ｒ巾木 H100
壁	下地 断熱パネル自立 仕上 断熱パネルｔ50 （片面ステンレス鋼板、片面カラー鋼板）
廻縁	―――
天井	断熱パネルｔ50 （片面ステンレス鋼板、片面カラー鋼板）
備考	

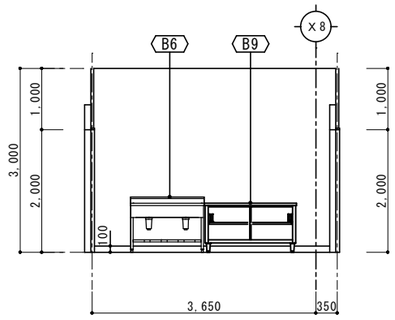

— A面 —

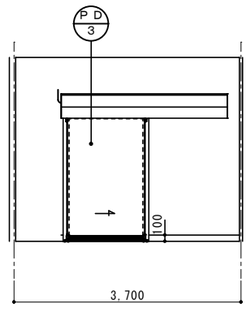

— B面 —

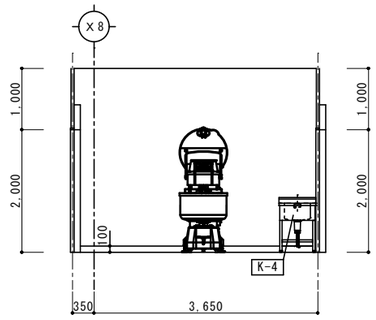

— C面 —

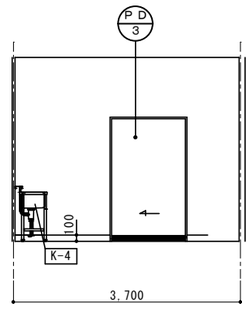

— D面 —

SAKARI SOGO PLAN
株式会社 盛総合設計

代表取締役社長　栗 原 將 光
宮城県仙台市青葉区上杉三丁目３－１６　〒９８０－００１１
ＴＥＬ（代表）０２２－２２２－６８８７　ＦＡＸ０２２－２２４－２３９７
事務所登録　宮城県　第２３２１０１８８号

訂正	発行 2025.10	部長	次長	審査	担当

工事名	川房地区複合型園芸施設整備事業加工施設建築主体工事	図番	A－74
図面名	展開図（22）	連番	
管理者	一級建築士登録 第101316号 栗 原 憲 昭	設計者	一級建築士登録 第289308号 伏見 勇男
縮尺	A1:1/50 A3:1/100		